AUFZUGTÜRDÄMPFER STANDARD

Die DICTATOR Aufzug-Türdämpfer Standard sind – obwohl viel imitiert und nachgebaut – in ihrer extrem hohen Qualität mit entsprechend hoher Laufleistung unerreicht.

Die Vielzahl der verschiedenen Ausführungen ist einzigartig: mehr als 30 Modelle – und immer noch kommen neue Typen hinzu.

Sie finden nachfolgend Informationen zu den wichtigsten Ausführungen.

INHALTSVERZEICHNIS - AUFZUGTÜRDÄMPFER STANDARD

Seite

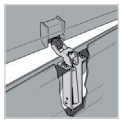

Allgemeine Informationen Aufzugtürdämpfer Standard 01.02.05
Allgemeine Informationen, Funktionsweise

DICTATOR Standard G 01.02.06
Der meist verwendete Aufzugtürdämpfer

DICTATOR Standard Schindler Alu 01.02.08
Der Aufzugtürdämpfer für Schindler Aufzüge

DICTATOR Standard Ceita 01.02.09
Der Aufzugtürdämpfer für italienische Aufzugtüren Marke Ceita/Fiam

DICTATOR Standard Bassetti 01.02.10
Der Aufzugtürdämpfer für italienische Aufzug-Drehtüren Marke Bassetti

DICTATOR Standard Ciocca 01.02.11
Der Aufzugtürdämpfer für italienische Aufzug-Drehtüren Marke Ciocca

DICTATOR Standard Savof 01.02.12
Der Aufzugtürdämpfer für italienische Aufzug-Drehtüren Marke Savof

DICTATOR Standard Española 01.02.13
Der Aufzugtürdämpfer für spanische Aufzugtüren

DICTATOR Standard Medasa 01.02.14
Der Aufzugtürdämpfer für spanische Aufzug-Drehtüren Marke Medasa

DICTATOR Standard Orona 01.02.15
Der Aufzugtürdämpfer für spanische Aufzug-Drehtüren Marke Orona

DICTATOR Standard Fortis 01.02.16
Der Aufzugtürdämpfer für portugiesische Aufzug-Drehtüren Marke Fataleva-Fortis

DICTATOR Standard Boetticher 01.02.17
Der Aufzugtürdämpfer für spanische Aufzug-Drehtüren Marke Boetticher

DICTATOR Standard F 01.02.18
Der Aufzugtürdämpfer für französische Aufzugtüren

Vorbehaltlich technischer Änderungen. Bei Irrtümern kein Anspruch auf Schadenersatz.

INHALTSVERZEICHNIS - AUFZUGTÜRDÄMPFER STANDARD

Seite

DICTATOR Standard Haushahn 01.02.19
Der Aufzugtürdämpfer für Aufzug-Drehtüren Marke Haushahn

DICTATOR Standard Haushahn 01.02.20
Der Aufzugtürdämpfer für Aufzug-Schiebetüren Marke Haushahn

DICTATOR Standard TEKA 01.02.21
Der Aufzugtürdämpfer für schwedische Aufzug-Drehtüren

DICTATOR Standard 1500BS 01.02.22
Der Aufzugtürdämpfer für Otis Aufzug-Drehtüren

DICTATOR Standard 1500OT 01.02.23
Der Aufzugtürdämpfer für Otis Aufzug-Drehtüren

DICTATOR Standard 1500SH 01.02.24
Der Aufzugtürdämpfer Standard Holland für Aufzug-Drehtüren

DICTATOR Standard 1500VS 01.02.25
Der Aufzugtürdämpfer für Aufzug-Drehtüren der Firmen Schindler und Thyssen

Einlaufkurve 01.02.26
zu DICTATOR Aufzugtürdämpfern

DICTATOR

Aufzugtürdämpfer - Allgemeine Informationen

Webseite

Die Original DICTATOR Standard Türdämpfer zeichnen sich durch ihre sehr hohe Qualität und zuverlässige Funktion aus. Das DICTATOR Lieferprogramm umfasst ca. 30 Modelle - und noch immer kommen neue kundenbezogene Ausführungen hinzu.

Die Lebensdauer der DICTATOR Türdämpfer liegt bei weit über 1 Million Zyklen. Die nebenstehende Abbildung zeigt zwei DICTATOR Aufzugtürdämpfer Schindler Alu: einer davon hat bereits 1 Million Türschließungen abgedämpft!

EIGENSCHAFTEN

- Das progressive Dämpfungsverhalten sorgt für einen leisen, optimalen Schließverlauf. Dies ist nur deshalb möglich, weil die Zylinder aus Vollmaterial gedreht werden. Dadurch werden die Türen ohne Knall geschlossen, es gibt kein Zurückfedern der Tür, welches zu einer Fehlfunktion oder Beschädigung der Türkontakte führen könnte.
- Die Lager des Hebelarms sind aus extrem belastungsfähigem Sintereisen.
- Die Gummirolle ist aus abriebfestem Gummi mit fest eingespritzter Buchse.
- Die Lebensdauer der DICTATOR Türdämpfer liegt bei weit über 1 Million Zyklen.

FUNKTION

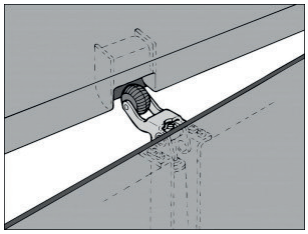

Beim Öffnen der Tür wird der Rollenhebel umgelegt und die Schließfeder im Dämpfungszylinder des Türdämpfers gespannt. Wenn die Tür z.B. durch eine Torsionsfeder geschlossen wird, läuft der Rollenhebel in die Einlaufkurve im Türrahmen ein.

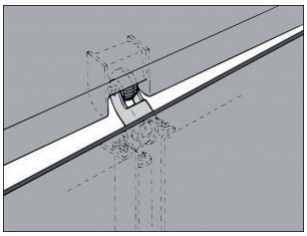

Ein Zuschlagen der Tür wird durch den hydraulischen Dämpfungszylinder des Türdämpfers verhindert: die Schließbewegung der Tür wird abgedämpft und die Tür schließt sanft und leise.

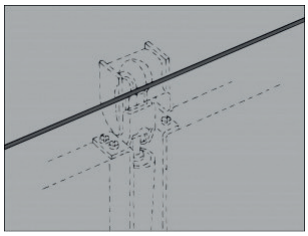

Die Feder des Türdämpfers sorgt dafür, dass die Tür vollständig geschlossen wird und hält sie auch gegen Wind und Luftzug geschlossen und verhindert so eine Störung des Aufzugbetriebes aufgrund einer nicht komplett geschlossenen Schachttür. Die elektrischen Türkontakte können verschleißfrei arbeiten und sprechen zuverlässig an. Dadurch sorgt der DICTATOR Aufzugtürdämpfer Standard für eine reibungslose Funktion des Aufzuges - und er verhindert Lärm aufgrund zuschlagender Türen.

Aufzugtürdämpfer DICTATOR Standard G

Der meist verwendete Aufzugtürdämpfer

Montage-anleitung

Webseite

BESCHREIBUNG

Der DICTATOR Aufzug-Türdämpfer Standard G (Germany) ist der meist verbreitete Türdämpfer in europäischen Drehtüren. Er ist gleichzeitig Ersatz für den früheren Standard E (Europa).

Neben der Standard-Ausführung sind auch einige Sonderausführungen lieferbar (siehe ‚Abmessungen').

ABMESSUNGEN

Alle Maßangaben in mm

Standard G

Diese Abmessungen gelten für alle Ausführungen des Standard G - mit Ausnahme der nachstehenden Sonderausführungen.

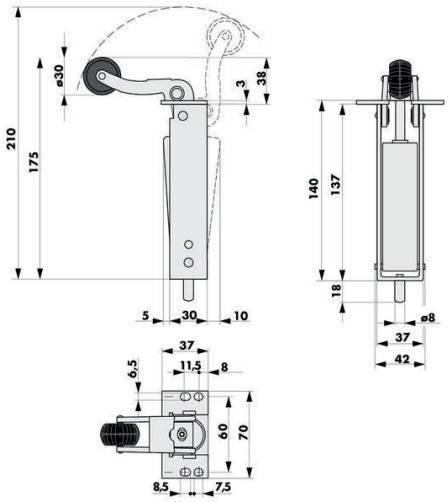

TECHNISCHE DATEN

Dämpfungscharakteristik	progressiv
Dämpfungsmedium	Silikonöl
Material	Stahl verzinkt; Gehäuse V2A, Zylinder verzinkt
Schließgeschwindigkeit	einstellbar
Schließkraft	20 N; 50 N; 80 N; 115 N
Türarten	Aufzug-Drehtüren

Standard G mit verlängerter Gummirollenachse

Standard G mit nach rechts verlängerter Gummirollenachse (Bestell-Nr. 203001). Bei der Ausführung mit nach links verlängerter Achse (Bestell-Nr. 203001L) zeigt diese nach links.

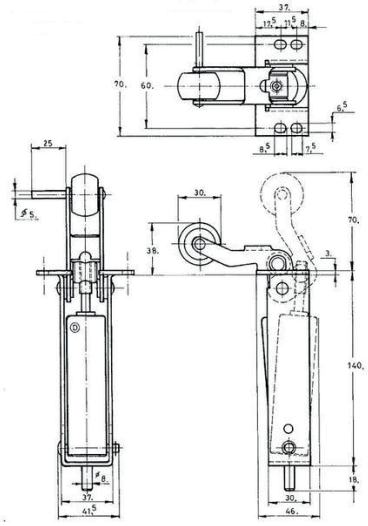

Standard G, Rollenbügel 2 mm abgeschliffen

Bestell-Nr. 101009

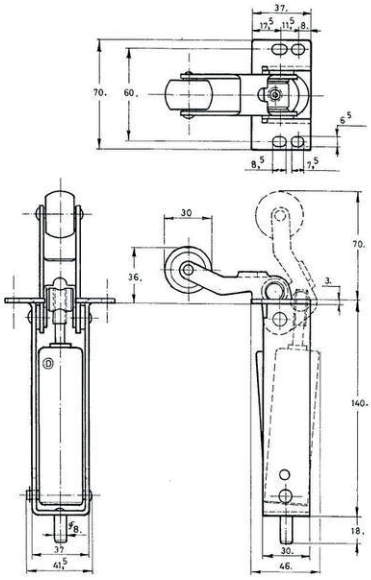

BESTELLANGABEN

Beschreibung	Bestellnummer
Aufzug-Türdämpfer Standard G, 20 N, verzinkt	101000
Aufzug-Türdämpfer Standard G, 50 N, verzinkt	101001
Aufzug-Türdämpfer Standard G, 80 N, verzinkt	101002
Aufzug-Türdämpfer Standard G, 115 N, verzinkt	101006
Aufzug-Türdämpfer Standard G, 80 N, Gehäuse aus V2a, Zylinder verzinkt	101008
Aufzug-Türdämpfer Standard G, 50 N, verzinkt, Rollenbügel 2 mm abgeschliffen (Oberk. Rolle <> Gehäuse = 36 mm)	101009
Aufzug-Türdämpfer Standard G, 20 N, verzinkt, mit verlängerter Gummirollenachse (nach rechts)	203001
Aufzug-Türdämpfer Standard G, 20 N, verzinkt, mit verlängerter Gummirollenachse (nach links)	203001L

Aufzugtürdämpfer Standard Schindler Alu

Der Aufzugtürdämpfer für Schindler Aufzüge

Webseite

BESCHREIBUNG

Der DICTATOR Aufzug-Türdämpfer Standard Schindler Alu (GSAL) hat ein Gehäuse aus hochpräzisem Alu-Druckguss. Hierdurch wird eine optimale Passgenauigkeit erreicht und damit eine sehr lange Lebensdauer sichergestellt.

Er wird in Aufzug-Drehtüren der Marke Schindler eingesetzt.

ABMESSUNGEN

Alle Maßangaben in mm

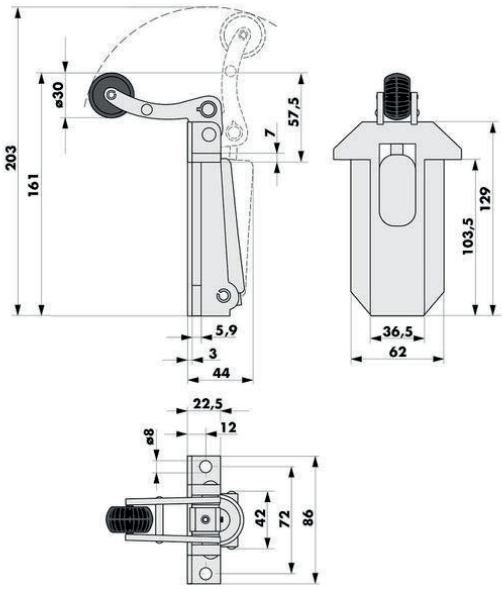

TECHNISCHE DATEN

Dämpfungscharakteristik	progressiv
Dämpfungsmedium	Silikonöl
Material	Gehäuse Aluminium-Druckguss, Rollenhebel Stahl verzinkt
Schließgeschwindigkeit	einstellbar
Schließkraft	50 N; 80 N; 115 N
Türarten	Aufzug-Drehtüren

MONTAGE

Montageanleitung

BESTELLANGABEN

Beschreibung	Bestellnummer
Aufzug-Türdämpfer Standard Schindler Alu, 50 N	102100
Aufzug-Türdämpfer Standard Schindler Alu, 80 N	102102

DICTATOR

Aufzugtürdämpfer DICTATOR Standard Ceita

Der Aufzugtürdämpfer für italienische Aufzugtüren Marke Ceita/Fiam

Webseite

BESCHREIBUNG

Der DICTATOR Aufzug-Türdämpfer Standard Ceita ist mit zwei verschiedenen Rollen lieferbar: ø 24 oder ø 30.

ABMESSUNGEN

Alle Maßangaben in mm

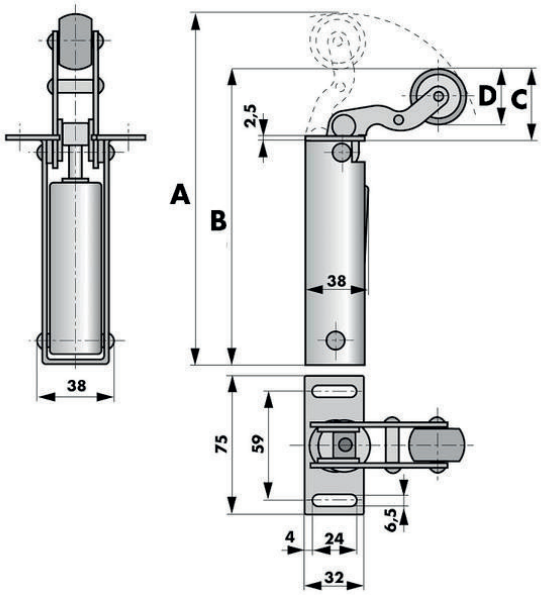

	kleine Rolle Ø 24	große Rolle Ø 30
A	188	191
B	157,5	160,5
C	32	35
D	Ø 24	Ø 30

TECHNISCHE DATEN

Dämpfungscharakteristik	progressiv
Dämpfungsmedium	Silikonöl
Material	Stahl verzinkt
Schließgeschwindigkeit	einstellbar
Schließkraft	43 N

MONTAGE

Montage-anleitung

BESTELLANGABEN

Beschreibung	Bestellnummer
Aufzug-Türdämpfer Standard C, 43 N, verzinkt, Rolle 24R	100006
Aufzug-Türdämpfer Standard C, 43 N, verzinkt, Rolle 30R	100007

Aufzugtürdämpfer DICTATOR Standard Bassetti

Der Aufzugtürdämpfer für italienische Aufzug-Drehtüren Marke Bassetti

Webseite

ABMESSUNGEN

Alle Maßangaben in mm

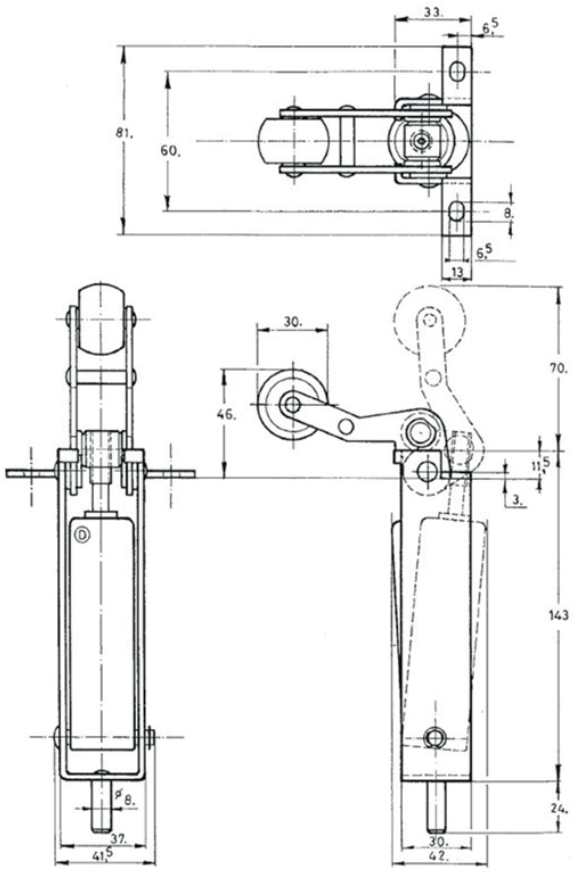

TECHNISCHE DATEN

Dämpfungscharakteristik	progressiv
Dämpfungsmedium	Silikonöl
Material	Stahl verzinkt
Schließgeschwindigkeit	einstellbar
Schließkraft	50 N
Türarten	Aufzug-Drehtüren

MONTAGE

Montage-anleitung

BESTELLANGABEN

Beschreibung	Bestellnummer
Aufzug-Türdämpfer Standard Bassetti, 50 N, verzinkt	100003

DICTATOR

Aufzugtürdämpfer DICTATOR Standard Ciocca

Der Aufzugtürdämpfer für italienische Aufzug-Drehtüren Marke Ciocca

Webseite

ABMESSUNGEN

Alle Maßangaben in mm

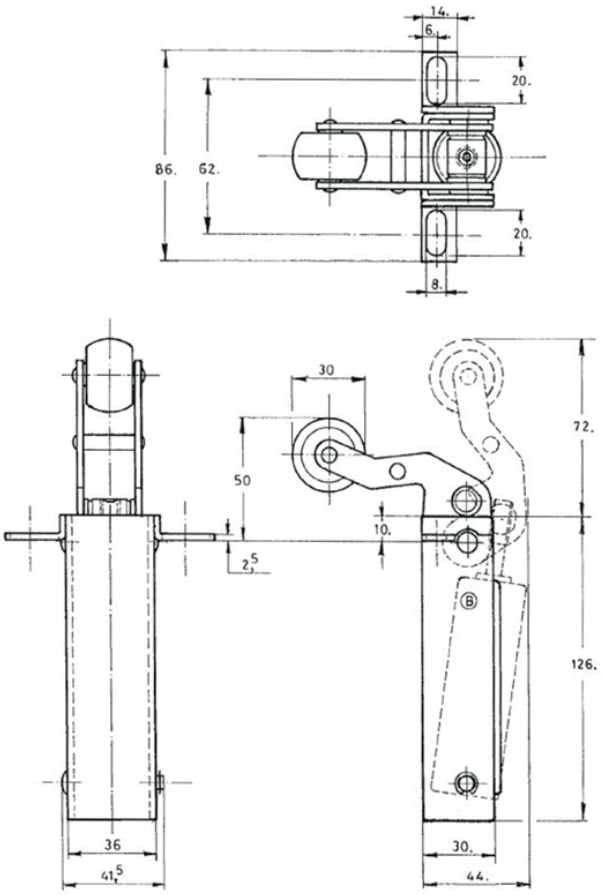

TECHNISCHE DATEN

Dämpfungscharakteristik	progressiv
Dämpfungsmedium	Silikonöl
Material	Stahl verzinkt
Schließgeschwindigkeit	einstellbar
Schließkraft	50 N
Türarten	Aufzug-Drehtüren

MONTAGE

Montage-anleitung

BESTELLANGABEN

Beschreibung	Bestellnummer
Aufzug-Türdämpfer Standard Ciocca, 50 N, verzinkt	102750

Aufzugtürdämpfer DICTATOR Standard Savof

Der Aufzugtürdämpfer für italienische Aufzug-Drehtüren Marke Savof

Montage-anleitung
Webseite

BESCHREIBUNG

DICTATOR liefert 3 unterschiedliche Modelle für Aufzugtüren der Marke Savof. Die Ausführung mit der Bestell-Nr. 100018 ist für den Außenaufbau vorgesehen.

ABMESSUNGEN

Alle Maßangaben in mm

Standard Savof 100008

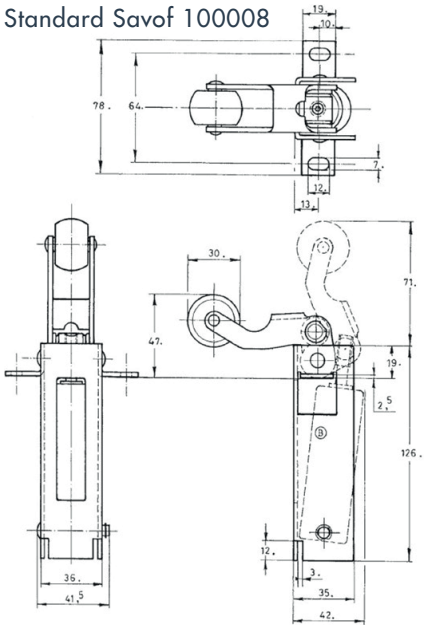

TECHNISCHE DATEN

Dämpfungscharakteristik	progressiv
Dämpfungsmedium	Silikonöl
Material	Stahl verzinkt
Schließgeschwindigkeit	einstellbar
Schließkraft	50 N
Türarten	Aufzug-Drehtüren

Standard Savof 100017

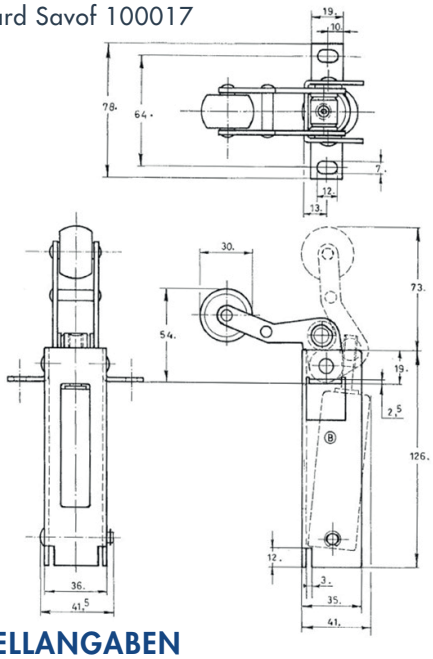

Standard Savof 100018, ohne Befestigungslaschen

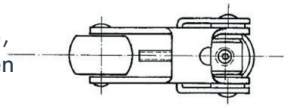

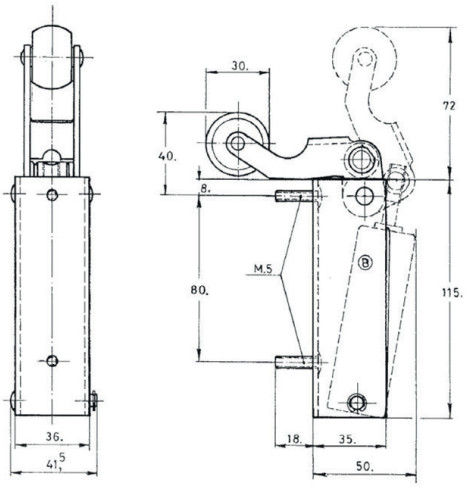

BESTELLANGABEN

Beschreibung	Bestellnummer
Aufzug-Türdämpfer Standard Safov, 50 N, verzinkt, mit Bügel	100008
Aufzug-Türdämpfer Standard Safov, 50 N, verzinkt, mit Bügel und unterlegtem Hebel	100017
Aufzug-Türdämpfer Standard Safov, 50 N, verzinkt, ohne Bügel, mit 2 Schrauben M5	100018

DICTATOR

Aufzugtürdämpfer DICTATOR Standard Española

Der Aufzugtürdämpfer für spanische Aufzugtüren

Webseite

BESCHREIBUNG

Der DICTATOR Aufzug-Türdämpfer Standard Española ist der in spanischen Türen am meisten verwendete Aufzug-Türdämpfer.

ABMESSUNGEN

Alle Maßangaben in mm

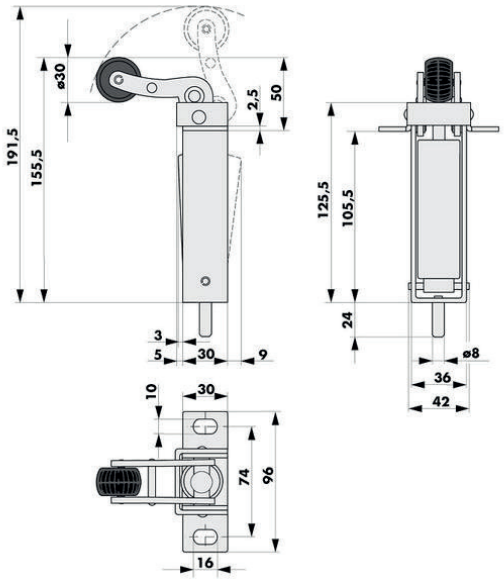

TECHNISCHE DATEN

Dämpfungscharakteristik	progressiv
Dämpfungsmedium	Silikonöl
Material	Stahl, verzinkt
Schließgeschwindigkeit	einstellbar
Schließkraft	50 N; 80 N

MONTAGE

Montage-anleitung

BESTELLANGABEN

Beschreibung	Bestellnummer
Aufzug-Türdämpfer Standard Espanola, 80 N, verzinkt	105001
Aufzug-Türdämpfer Standard Espanola, 50 N, verzinkt	105000

Aufzugtürdämpfer DICTATOR Standard Medasa

Der Aufzugtürdämpfer für spanische Aufzug-Drehtüren Marke Medasa

Webseite

BESCHREIBUNG

Der Aufzug-Türdämpfer Standard Medasa hat eine Gummirolle mit einem Durchmesser von nur 22 mm.

ABMESSUNGEN

Alle Maßangaben in mm

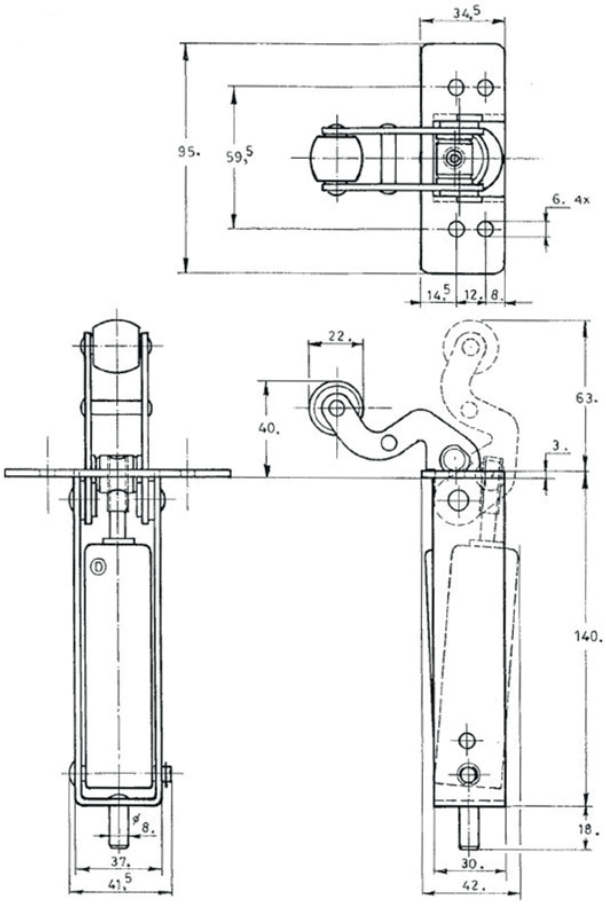

TECHNISCHE DATEN

Dämpfungscharakteristik	progressiv
Dämpfungsmedium	Silikonöl
Material	Stahl verzinkt
Schließgeschwindigkeit	einstellbar
Schließkraft	50 N
Türarten	Aufzug-Drehtüren

MONTAGE

Montage-anleitung

BESTELLANGABEN

Beschreibung	Bestellnummer
Aufzug-Türdämpfer Medasa, 50 N, verzinkt, (MAC648)	102700

DICTATOR

Aufzugtürdämpfer DICTATOR Standard Orona

Der Aufzugtürdämpfer für spanische Aufzug-Drehtüren der Marke Orona

Webseite

ABMESSUNGEN

Alle Maßangaben in mm

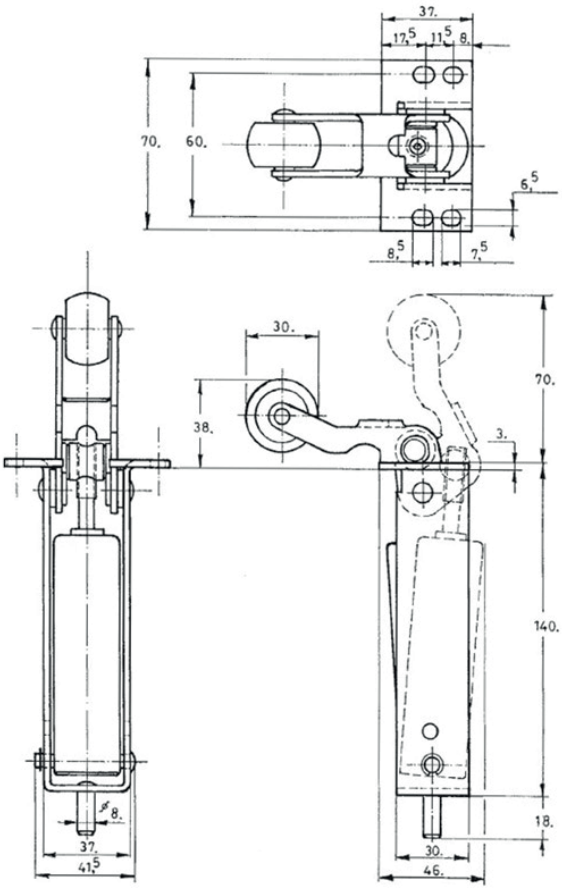

TECHNISCHE DATEN

Dämpfungscharakteristik	progressiv
Dämpfungsmedium	Silikonöl
Material	Stahl verzinkt
Schließgeschwindigkeit	einstellbar
Schließkraft	50 N
Türarten	Aufzug-Drehtüren

MONTAGE

Montage-anleitung

BESTELLANGABEN

Beschreibung	Bestellnummer
Aufzug-Türdämpfer Standard ORONA, 50 N, verzinkt	100012

Aufzugtürdämpfer DICTATOR Standard Fortis

Der Aufzugtürdämpfer für portugiesische Aufzug-Drehtüren der Marke Fataleva-Fortis

Webseite

BESCHREIBUNG

Der DICTATOR Standard Fortis hat wie der Standard Medasa eine Gummirolle mit nur 22 mm Durchmesser.

ABMESSUNGEN

Alle Maßangaben in mm

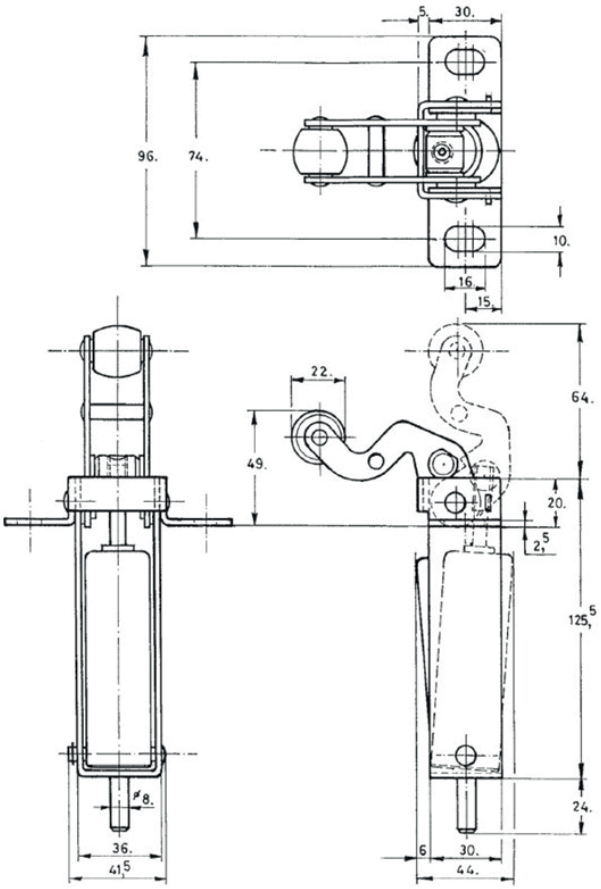

TECHNISCHE DATEN

Dämpfungscharakteristik	progressiv
Dämpfungsmedium	Silikonöl
Material	Stahl verzinkt
Schließgeschwindigkeit	einstellbar
Schließkraft	50 N
Türarten	Aufzug-Drehtüren

MONTAGE

Montage-anleitung

BESTELLANGABEN

Beschreibung	Bestellnummer
Aufzug-Türdämpfer Standard Fortis, 50 N, verzinkt	105010

DICTATOR

Aufzugtürdämpfer DICTATOR Standard Boetticher

Der Aufzugtürdämpfer für spanische Aufzug-Drehtüren der Marke Boetticher

Webseite

ABMESSUNGEN

Alle Maßangaben in mm

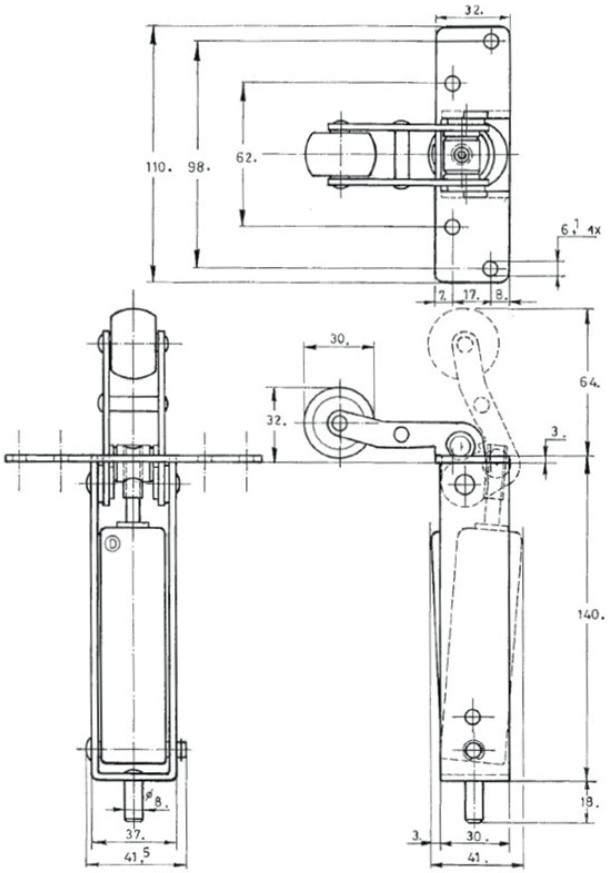

TECHNISCHE DATEN

Dämpfungscharakteristik	progressiv
Dämpfungsmedium	Silikonöl
Material	Stahl verzinkt
Schließgeschwindigkeit	einstellbar
Schließkraft	50 N
Türarten	Aufzug-Drehtüren

MONTAGE

Montage-anleitung

BESTELLANGABEN

Beschreibung	Bestellnummer
Aufzug-Türdämpfer Standard Boetticher, 50 N, verzinkt, (MAC642)	102701

Aufzugtürdämpfer DICTATOR Standard F

Der Aufzugtürdämpfer für französische Aufzugtüren

Webseite

BESCHREIBUNG

Der DICTATOR Aufzug-Türdämpfer Standard F (France) ist mit zwei unterschiedlichen Rollen sowie ohne (Standard) oder mit Endschlag lieferbar.

Die Einbauhöhe kann den jeweiligen Gegebenheiten mit Hilfe der beiden mitgelieferten Unterlegplättchen angepasst werden.

ABMESSUNGEN

Alle Maßangaben in mm

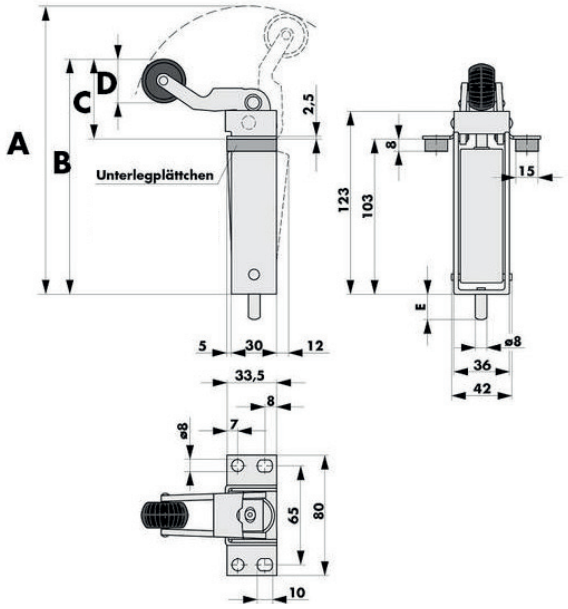

	Rolle Ø 30 mm		Rolle Ø 34 mm	
Bestell-Nr.	**102500**	**102501**	**102600**	**102601**
A	194	196	196	198
B	153	150	155	152
C	50	47	52	49
D	Ø 30	Ø 30	Ø 34	Ø 34
Endschlag	ja	nein	ja	nein

TECHNISCHE DATEN

Dämpfungscharakteristik	progressiv
Dämpfungsmedium	Silikonöl
Material	Stahl verzinkt
Schließgeschwindigkeit	einstellbar
Schließkraft	50 N
Türarten	Aufzug-Drehtüren

MONTAGE

Montage-anleitung

BESTELLANGABEN

Beschreibung	Bestellnummer
Aufzug-Türdämpfer Standard F, 50 N, verzinkt, Rolle 30R, mit Endschlag	102500
Aufzug-Türdämpfer Standard F, 50 N, verzinkt, Rolle 30R	102501
Aufzug-Türdämpfer Standard F, 50 N, verzinkt, Rolle 34R, mit Endschlag	102600
Aufzug-Türdämpfer Standard F, 50 N, verzinkt, Rolle 34R	102601

DICTATOR

Aufzugtürdämpfer DICTATOR Standard Haushahn Drehtüren

Webseite

Der Aufzugtürdämpfer für Aufzug-Drehtüren Marke Haushahn

BESCHREIBUNG

Der DICTATOR Aufzug-Türdämpfer Standard Haushahn ist für den Einbau in Haushahn-Drehtüren vorgesehen. Es gibt weitere Ausführungen für Haushahn Aufzug-Schiebetüren.

ABMESSUNGEN

Alle Maßangaben in mm

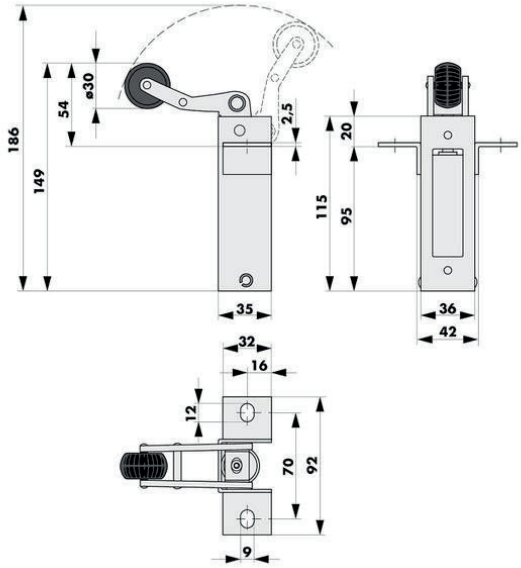

TECHNISCHE DATEN

Dämpfungscharakteristik	progressiv
Dämpfungsmedium	Silikonöl
Material	Stahl verzinkt
Schließgeschwindigkeit	einstellbar
Schließkraft	50 N
Türarten	Aufzug-Drehtüren

MONTAGE

Montage-anleitung

BESTELLANGABEN

Beschreibung	Bestellnummer
Aufzug-Türdämpfer Standard Haushahn, 50 N, verzinkt	203008

Aufzugtürdämpfer DICTATOR Standard Haushahn Schiebetüren

Webseite

Für Schiebetüren der Marke Haushahn

BESCHREIBUNG

Die DICTATOR Türdämpfer werden im Normalfall an Drehtüren eingesetzt.

Es gibt jedoch ein Modell, das bei Aufzugschiebetüren der Marke Haushahn verwendet wird. Der Standard Haushahn sorgt dafür, dass die Türen beim Schließen in der Endlage sowohl sanft abgedämpft als auch zuverlässig geschlossen werden.

ABMESSUNGEN

Alle Maßangaben in mm

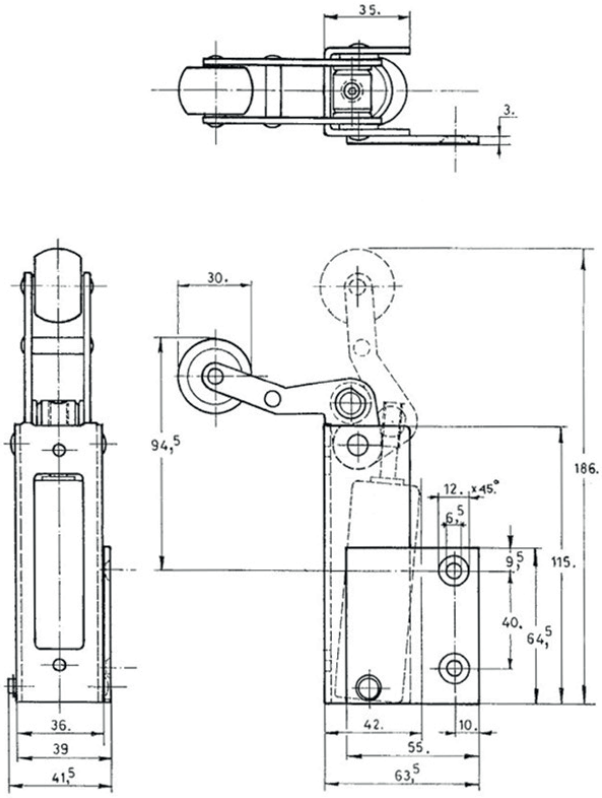

TECHNISCHE DATEN

Dämpfungscharakteristik	progressiv
Dämpfungsmedium	Silikonöl
Material	Stahl, verzinkt
Schließgeschwindigkeit	einstellbar
Schließkraft	20 N
Türarten	Schiebetüren

MONTAGE

Montage-anleitung

BESTELLANGABEN

Beschreibung	Bestellnummer
Aufzug-Türdämpfer Standard Haushahn, 20 N, verzinkt, für Schiebetüren, Lasche links	203006
Aufzug-Türdämpfer Standard Haushahn, 20 N, verzinkt, für Schiebetüren, Lasche rechts	203026

DICTATOR

Aufzugtürdämpfer DICTATOR Standard TEKA

Der Aufzugtürdämpfer für schwedische Aufzug-Drehtüren

Webseite

BESCHREIBUNG

DICTATOR liefert zwei unterschiedliche Modelle für schwedische Aufzug-Drehtüren:

- DICTATOR Standard TEKA, Bestell-Nr. 101003
- DICTATOR Standard G TEKA, Bestell-Nr. 101004

ABMESSUNGEN

Alle Maßangaben in mm

Standard G Teka, 115 mm

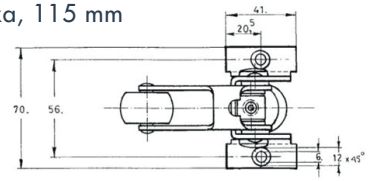

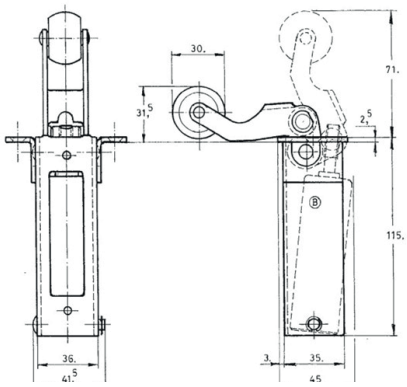

Standard Teka

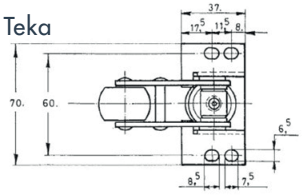

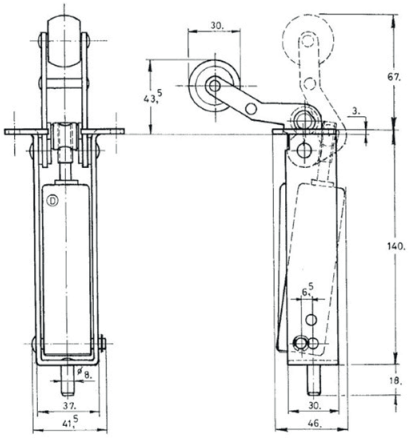

TECHNISCHE DATEN

Dämpfungscharakteristik	progressiv
Dämpfungsmedium	Silikonöl
Material	Stahl verzinkt
Schließgeschwindigkeit	einstellbar
Schließkraft	50 N
Türarten	Aufzug-Drehtüren

MONTAGE

Montage-anleitung

BESTELLANGABEN

Beschreibung	Bestellnummer
Aufzug-Türdämpfer Standard TEKA, 50 N, verzinkt	101003
Aufzug-Türdämpfer Standard G TEKA, 50 N, verzinkt, TEKA-Gehäuse, Gehäuse 115 mm	101004

Aufzugtürdämpfer DICTATOR Standard 1500BS

Aufzugtürdämpfer für Otis Aufzug-Drehtüren

Webseite

ABMESSUNGEN

Alle Maßangaben in mm

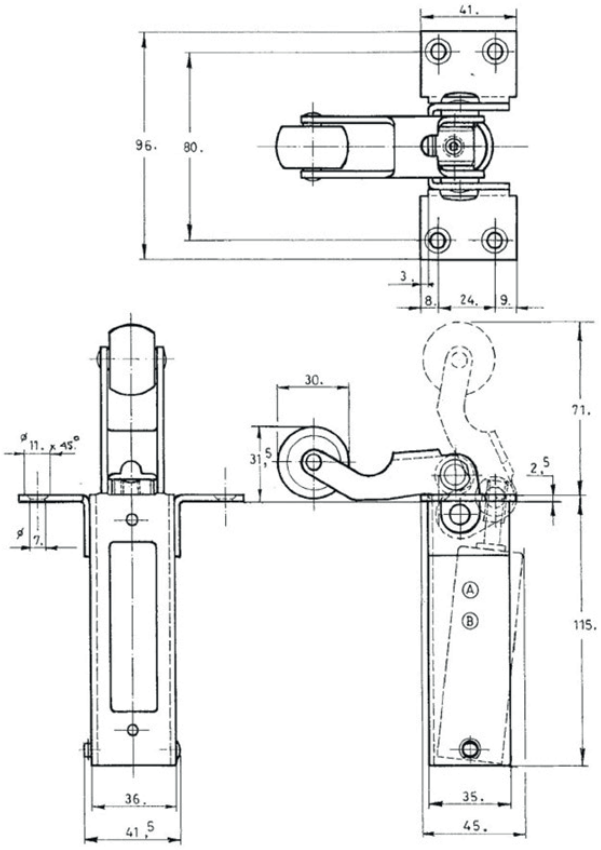

TECHNISCHE DATEN

Dämpfungscharakteristik	progressiv
Dämpfungsmedium	Silikonöl
Material	Stahl verzinkt
Schließgeschwindigkeit	einstellbar
Schließkraft	50 N
Türarten	Aufzug-Drehtüren

MONTAGE

Montage-anleitung

BESTELLANGABEN

Beschreibung	Bestellnummer
Aufzug-Türdämpfer Z 1500 BS, 50 N, verzinkt	300369

DICTATOR

Aufzugtürdämpfer DICTATOR Standard 1500OT

Der Aufzugtürdämpfer für Otis Aufzug-Drehtüren

Webseite

ABMESSUNGEN

Alle Maßangaben in mm

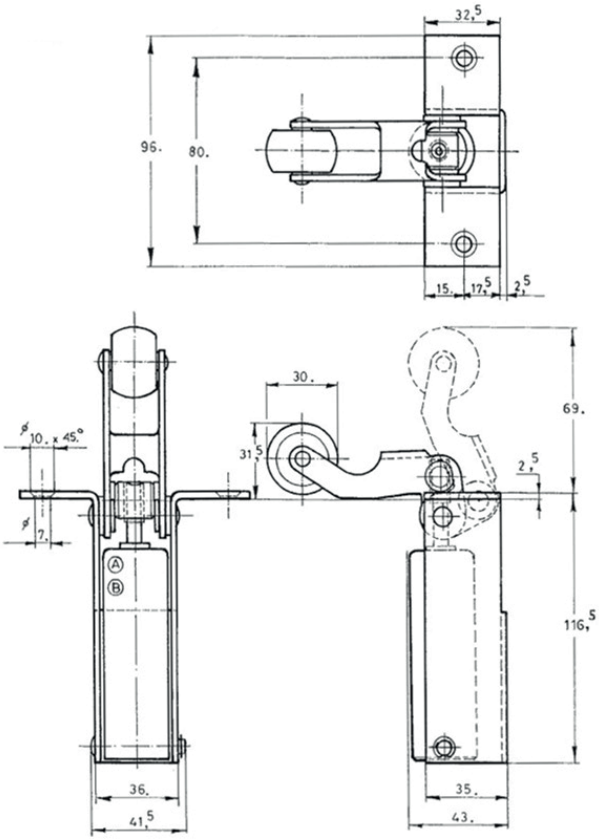

TECHNISCHE DATEN

Dämpfungscharakteristik	progressiv
Dämpfungsmedium	Silikonöl
Material	Stahl verzinkt
Schließgeschwindigkeit	einstellbar
Schließkraft	50 N
Türarten	Aufzug-Drehtüren

MONTAGE

Montage-anleitung

BESTELLANGABEN

Beschreibung	Bestellnummer
Aufzug-Türdämpfer Z 1500 OT, 50 N, verzinkt	300383

Aufzugtürdämpfer DICTATOR Standard 1500SH

Der Aufzugtürdämpfer Standard Holland für Aufzug-Drehtüren

Webseite

ABMESSUNGEN

Alle Maßangaben in mm

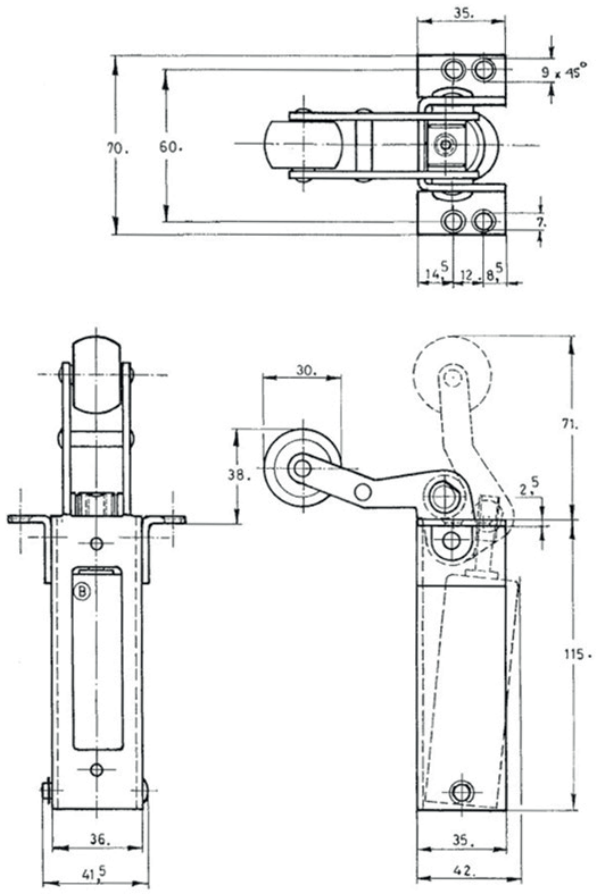

TECHNISCHE DATEN

Dämpfungscharakteristik	progressiv
Dämpfungsmedium	Silikonöl
Material	Stahl verzinkt
Schließgeschwindigkeit	einstellbar
Schließkraft	50 N
Türarten	Aufzug-Drehtüren

MONTAGE

Montage-anleitung

BESTELLANGABEN

Beschreibung	Bestellnummer
Aufzug-Türdämpfer Z 1500 SH, 50 N, verzinkt	300384

DICTATOR

Aufzugtürdämpfer DICTATOR Standard 1500VS

Der Aufzugtürdämpfer für Aufzug-Drehtüren der Firmen Schindler und Thyssen

Webseite

ABMESSUNGEN

Alle Maßangaben in mm

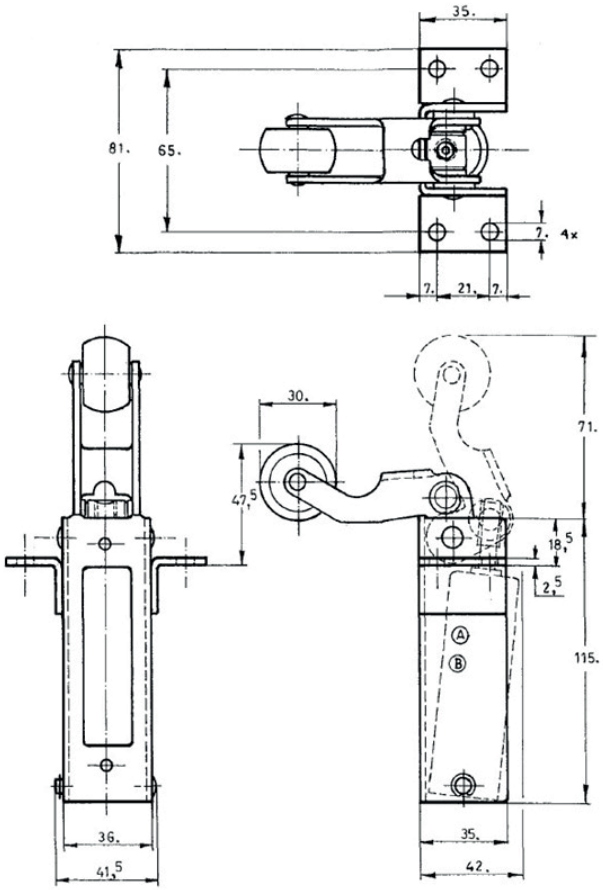

TECHNISCHE DATEN

Dämpfungscharakteristik	progressiv
Dämpfungsmedium	Silikonöl
Material	Stahl verzinkt
Schließgeschwindigkeit	einstellbar
Schließkraft	50 N
Türarten	Aufzug-Drehtüren

MONTAGE

Montage-anleitung

BESTELLANGABEN

Beschreibung	Bestellnummer
Aufzug-Türdämpfer Z 1500 VS, 50 N, verzinkt	300382

Aufzugtürdämpfer Einlaufkurve

zu DICTATOR Aufzugtürdämpfern

Webseite

BESCHREIBUNG

Die DICTATOR Einlaufkurve ist für die meisten Standard Aufzugtürdämpfer geeignet. Da sie exakt auf den Bewegungsablauf der DICTATOR Türdämpfer Standard abgestimmt ist, werden mit ihr optimale Dämpfungsresultate erzielt. Beim Schließen der Tür läuft der Bügel des Türdämpfers mit der Gummirolle in die Einlaufkurve ein, schwenkt nach oben und zieht so die Tür zu.

ABMESSUNGEN

Alle Maßangaben in mm

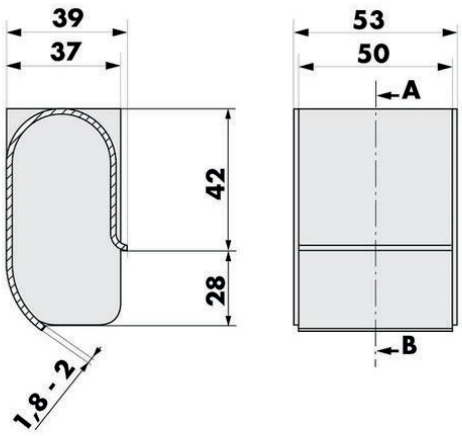

TECHNISCHE DATEN

Material	Stahl
Türarten	Aufzug-Drehtüren

MONTAGE

Montage-anleitung

BESTELLANGABEN

Beschreibung	Bestellnummer
Einlaufkurve aus Stahl	103100