ROHRTÜRSCHLIESSER ATS

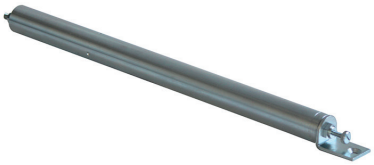

ATS-Rohrtürschließer arbeiten hydraulisch. Die Schließgeschwindigkeit ist so einstellbar, dass die Tür selbsttätig zugezogen, sanft abgedämpft, aber dann sicher geschlossen wird, so dass die Türkontakte ansprechen. Wird eine Tür gewaltsam zugedrückt, so verhindert ein eingebautes Sicherheitsventil Beschädigungen. Sie sind für den verdeckten Einbau im Türblatt gedacht. Sie unterscheiden sich insbesondere in folgenden Merkmalen:

- **Position des Einbaus**: oben in der Aufzugstür (Befestigung hinten) oder an jeder beliebigen Position (ATS mit Frontplatte, Befestigung von vorne)
- **Art des Gelenkhebels** in Abhängigkeit von den Türbändern der Aufzugtür: passend für Zapfenbänder, Konstruktionsbänder oder innenliegende Bänder
- **Durchmesser des Zylinders** in Abhängigkeit von der Türdicke
- **Schließkraft** (Länge des Zylinders)

INHALTSVERZEICHNIS - ROHRTÜRSCHLIESSER ATS

Seite

Rohrtürschließer ATS mit Frontplatte 01.04.04
Für Aufzugdrehtüren mit Zapfenbändern

Rohrtürschließer ATS-O für den Obeneinbau 01.04.05
Für Aufzugdrehtüren mit Zapfenbändern

Rohrtürschließer ATS-K mit Frontplatte 01.04.06
Für Aufzugdrehtüren mit Konstruktionsbändern

Rohrtürschließer ATS-KO für den Obeneinbau 01.04.07
Für Aufzugdrehtüren mit Konstruktionsbändern

Rohrtürschließer ATS-O für den Obeneinbau 01.04.08
Für Aufzugdrehtüren mit innenliegenden Bändern

Türband	Türbreite (mm)	Türgewicht (kg)	Türdicke innen (mm)	Typ
Zapfenband	700-900	60-70	>30	ATS 500/30
Zapfenband	700-900	60-70	>35	ATS 500/35
Zapfenband	900-1200	100-110	>30	ATS 600/30
Zapfenband	900-1200	100-110	>35	ATS 600/35
Konstruktionsband	700-900	60-70	>30	ATS 500/30 K
Konstruktionsband	700-900	60-70	>35	ATS 500/35 K
Konstruktionsband	900-1200	100-110	>30	ATS 600/30 K
Konstruktionsband	900-1200	100-110	>35	ATS 600/35 K
Innenliegende Bänder	600-800	60-70	>35	ATS 400/35 kurz
Innenliegende Bänder	700-900	60-70	>35	ATS 400/35
Innenliegende Bänder	900-1200	100-110	>35	ATS 800/35

Vorbehaltlich technischer Änderungen. Bei Irrtümern kein Anspruch auf Schadenersatz.

Rohrtürschließer ATS mit Frontplatte

Für Aufzugdrehtüren mit Zapfenbändern

Webseite

BESCHREIBUNG

Der Rohrtürschließer ATS mit Frontplatte (System Schnetz) kann an jeder beliebigen Position im Türblatt eingebaut werden, da die Befestigung und Regulierung von vorne erfolgt.

Da der ATS ein starres Gelenk hat, müssen unbedingt die Montageabstände und Hinweise im Bereich Montage beachtet werden, da sonst der Gelenkarm beschädigt würde.

TECHNISCHE DATEN

Material	Stahl verzinkt
Türarten	Aufzug-Drehtür mit Zapfenbändern
Schließkraft	ATS 500: 10 Nm; ATS 600: 16 Nm
Öffnungswinkel	max. 165°
Temperaturbereich	-15 °C bis +40 °C
Öffnungskraft	ATS 500: 20 - 30 Nm; ATS 600: 30 - 40 Nm

ABMESSUNGEN

Alle Maßangaben in mm

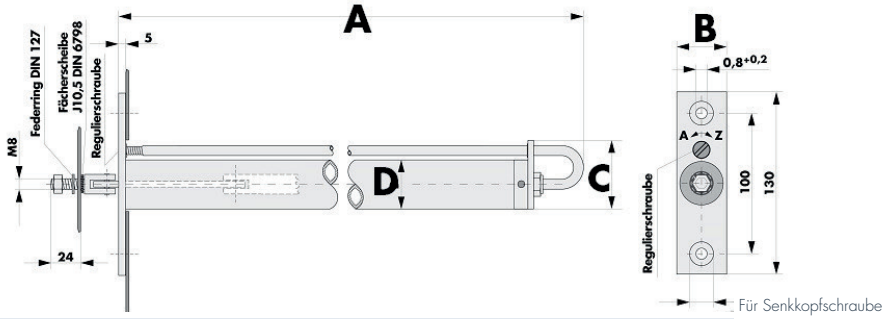

	ATS 500/30 A	ATS 500/35 A	ATS 600/30 A	ATS 600/35 A
Länge A (mm)	500	500	550	550
Ø Zylinder D (mm)	29	34	29	34
Frontplatte B (mm)	30	35	30	35
Platte C (mm)	47	49	47	49

MONTAGE

Montageanleitung

BESTELLANGABEN

Beschreibung	Bestellnummer
Rohrtürschließer ATS 500/30 A	400200
Rohrtürschließer ATS 500/35 A	400203
Rohrtürschließer ATS 600/30 A	400220
Rohrtürschließer ATS 600/35 A	400223

DICTATOR

Rohrtürschließer ATS-O für den Obeneinbau

Für Aufzugdrehtüren mit Zapfenbändern

Webseite

BESCHREIBUNG

Der Rohrtürschließer ATS-O (System Schnetz) wird von oben im Türblatt eingebaut. Die Befestigung und Regulierung erfolgt hinten am Türschließer.

Da der ATS ein starres Gelenk hat, müssen unbedingt die Montageabstände und Hinweise im Bereich Montage beachtet werden, da sonst der Gelenkarm beschädigt würde.

TECHNISCHE DATEN

Material	Stahl verzinkt
Türarten	Aufzug-Drehtür mit Zapfenbändern
Schließkraft	ATS 500: 10 Nm; ATS 600: 16 Nm
Öffnungswinkel	max. 165°
Temperaturbereich	-15 °C bis +40 °C
Öffnungskraft	ATS 500: 20 - 30 Nm; ATS 600: 30 - 40 Nm

ABMESSUNGEN

Alle Maßangaben in mm

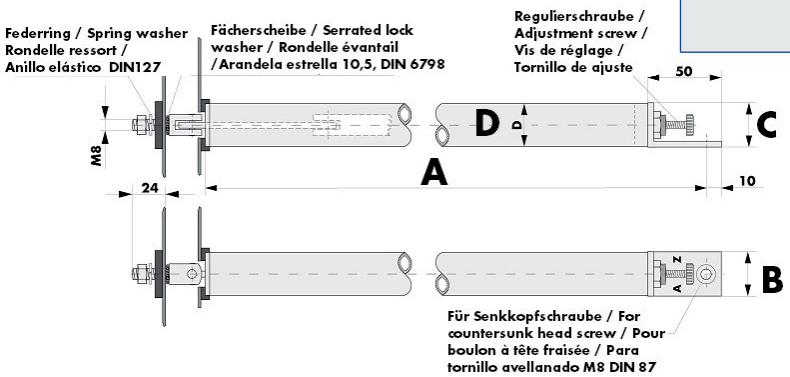

	ATS 500/35 O, A	ATS 600/30 O, A	ATS 600/35 O, A
Länge A (mm)	500	551	551
Ø Zylinder D (mm)	34	29	34
Lasche B/C (mm)	35/35	30/30	35/35

MONTAGE

Montage-anleitung

BESTELLANGABEN

Beschreibung	Bestellnummer
Rohrtürschließer ATS 500/35 O, A	400204
Rohrtürschließer ATS 600/30 O, A	400238
Rohrtürschließer ATS 600/35 O, A	400224

Rohrtürschließer ATS-K mit Frontplatte

Für Aufzugdrehtüren mit Konstruktionsbändern

Webseite

BESCHREIBUNG

Der Rohrtürschließer ATS mit Frontplatte (System Schnetz) kann an jeder beliebigen Position im Türblatt eingebaut werden, da die Befestigung und Regulierung von vorne erfolgt.

Da der ATS ein starres Gelenk hat, müssen unbedingt die Montageabstände und Hinweise im Bereich Montage beachtet werden, da sonst der Gelenkarm beschädigt würde.

TECHNISCHE DATEN

Material	Stahl verzinkt
Öffnungswinkel	max. 165°
Schließkraft	ATS 500: 10 Nm; ATS 600: 16 Nm
Türarten	Aufzug-Drehtür mit Konstruktionsbändern
Temperaturbereich	-15 °C bis +40 °C
Öffnungskraft	ATS 500: 20 - 30 Nm; ATS 600: 30 - 40 Nm

ABMESSUNGEN

Alle Maßangaben in mm

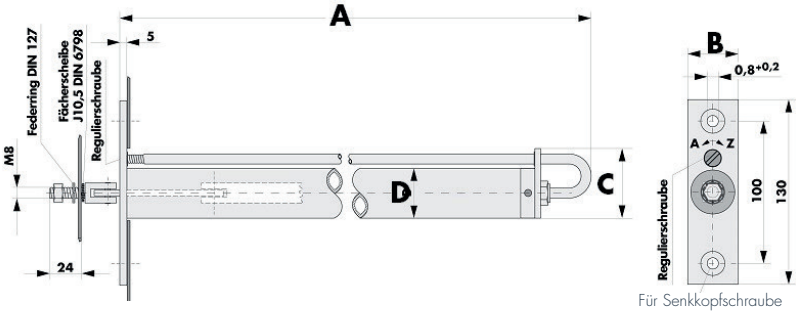

	ATS 500/30 K, A	ATS 500/35 K, A	ATS 600/35 K, A
Länge A (mm)	500	500	550
Ø Zylinder D (mm)	29	34	34
Frontplatte B (mm)	30	35	35
Platte C (mm)	47	49	49

MONTAGE

Montageanleitung

BESTELLANGABEN

Beschreibung	Bestellnummer
Rohrtürschließer ATS 500/30 K, A	400201
Rohrtürschließer ATS 500/35 K, A	400205
Rohrtürschließer ATS 600/35 K, A	400225

DICTATOR

Rohrtürschließer ATS-KO für den Obeneinbau

Für Aufzugdrehtüren mit Konstruktionsbändern

Webseite

BESCHREIBUNG

Der Rohrtürschließer ATS-KO (System Schnetz) wird von oben im Türblatt eingebaut. Die Befestigung und Regulierung erfolgt hinten am Türschließer.

Da der ATS ein starres Gelenk hat, müssen unbedingt die Montageabstände und Hinweise im Bereich Montage beachtet werden, da sonst der Gelenkarm beschädigt würde.

TECHNISCHE DATEN

Material	Stahl verzinkt
Türarten	Aufzug-Drehtür mit Zapfenbändern
Schließkraft	ATS 500: 10 Nm; ATS 600: 16 Nm
Öffnungswinkel	max. 165°
Temperaturbereich	-15 °C bis +40 °C
Öffnungskraft	ATS 500: 20 - 30 Nm; ATS 600: 30 - 40 Nm

ABMESSUNGEN

Alle Maßangaben in mm

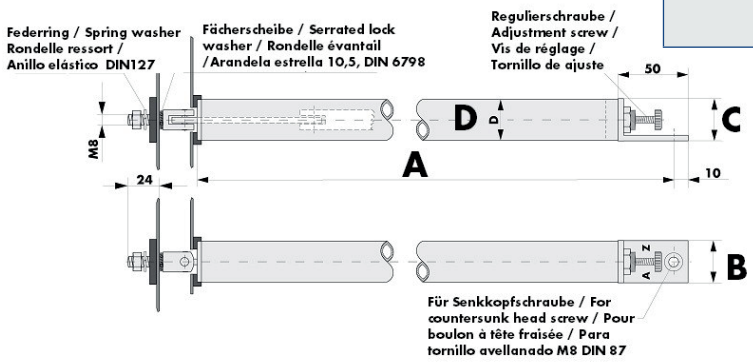

	ATS 500/30 KO	ATS 500/35 KO	ATS 600/30 KO	ATS 600/35 KO
Länge A (mm)	500	500	551	551
Ø Zylinder D (mm)	29	34	29	34
Lasche B/C (mm)	30/30	35/35	30/30	35/35

MONTAGE

Montageanleitung

BESTELLANGABEN

Beschreibung	Bestellnummer
Rohrtürschließer ATS 500/30 KO, A	400202
Rohrtürschließer ATS 500/35 KO, A	400206
Rohrtürschließer ATS 600/30 KO, A	400222
Rohrtürschließer ATS 600/35 KO, A	400226

Rohrtürschließer ATS-O für den Obeneinbau

Für Aufzugdrehtüren mit innenliegenden Bändern

Webseite

BESCHREIBUNG

Der Rohrtürschließer ATS-O (System Schnetz) wird von oben im Türblatt eingebaut. Die Befestigung und Regulierung erfolgt hinten am Türschließer.

Da der ATS ein starres Gelenk hat, müssen unbedingt die Montageabstände und Hinweise im Bereich Montage beachtet werden, da sonst der Gelenkarm beschädigt würde.

TECHNISCHE DATEN

Material	Stahl verzinkt
Öffnungswinkel	max. 110°
Schließkraft	ATS 400: 12 Nm; ATS 400 MAN: 18 Nm; ATS 800: 18 Nm
Türarten	Aufzug-Drehtür mit innenliegenden Bändern
Temperaturbereich	-15 °C bis +40 °C
Öffnungskraft ATS 400/800	ATS 400: 20 - 30 Nm; ATS 400/35 MAN: 30 - 40 Nm; ATS 800/35 O, A: 30 - 40 Nm

ABMESSUNGEN

Alle Maßangaben in mm

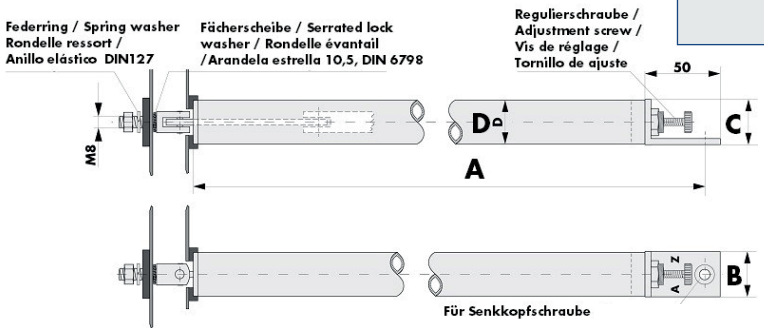

MONTAGE

Montage-anleitung

	ATS 400/35 O	ATS 400/35 O, AK	ATS 400/35, KL	ATS 400/35 O, MAN	ATS 800/35 O
Länge A (mm)	500	420	320	520	551
Ø Zylinder D (mm)	34	34	34	34	34
Lasche B/C (mm)	35/35 Länge 50	35/35 Länge 50	35/35 Länge 50	35/35 Länge 70	35/35 Länge 50

BESTELLANGABEN

Beschreibung	Bestellnummer
Rohrtürschließer ATS 400 A	400010
Rohrtürschließer ATS 400 AK kurz	400011
Rohrtürschließer ATS 400 KL	400014
Rohrtürschließer ATS 400/35 MAN	400013
Rohrtürschließer ATS 800 A	400012