SCHACHTTÜRDÄMPFER

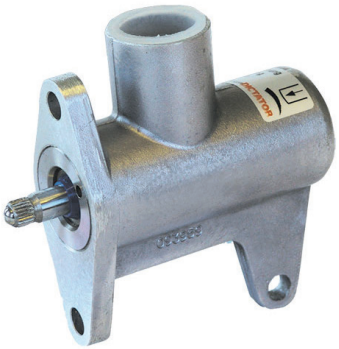

In Schacht-Drehtüren der Marken Otis und Stahl/Thyssen wird zum Abdämpfen der Tür vor der Position ZU ein Dämpfer eingesetzt, der vielfach auch als „U-Boot" bezeichnet wird.

DICTATOR liefert als Austausch den Schachttürdämpfer ED STD3 in verschiedenen Ausführungen.

INHALTSVERZEICHNIS - SCHACHTTÜRDÄMPFER

Seite

Schachttürdämpfer ED STD3 ..... 01.06.04
Für Aufzug-Drehtüren der Marke Thyssen/Stahl und Otis

Vorbehaltlich technischer Änderungen. Bei Irrtümern kein Anspruch auf Schadenersatz.

Schachttürdämpfer ED STD3

Für Aufzug-Drehtüren der Marke Thyssen/Stahl und Otis

Webseite

BESCHREIBUNG

Der DICTATOR Schachttürdämpfer ED STD3 dämpft die Schließbewegung von Drehtüren, die durch eine Schließfeder geschlossen werden, vor Erreichen der Endlage Zu ab. Er wird vom Fahrstuhlschacht aus in die Zarge eingesetzt.

Die Kolbenstange ragt durch die Zarge hindurch und trifft auf die bandseitige Stirnfläche des Türflügels. Zum Schutz des Türblattes muss dort, wo die Kolbenstange auftrifft, ein gehärtetes Anschlagplättchen angebracht werden.

Der Dämpfer EDSTD3 arbeitet hydraulisch. Seine Besonderheit ist der Ölausgleichsbehälter. Damit wird sichergestellt, dass der Dämpfer über den gesamten Hub sicher und wirksam arbeitet. Würde der Zylinder dagegen nur aus einem einfachen Rohr bestehen, könnte Luft im Zylinder die Dämpfungswirkung erheblich beeinträchtigen.

Höchste Belastbarkeit und lange Lebensdauer des Dämpfers werden durch eine vergütete Kolbenstangenführung in Verbindung mit Spezialdichtungen erreicht. Ein Polyurethan-Abstreifring verhindert das Verschmutzen und Beschädigen der Führungs- und Dichtelemente.

TECHNISCHE DATEN

Gehäuse	Aluminium
Temperaturbereich	0° bis +50 °C
Schließgeschwindigkeit	einstellbar
Türgewicht	max. 200 kg

ABMESSUNGEN

Alle Maßangaben in mm

Schachttürdämpfer ED STD 3

(Wert in Klammer gilt für den ED STD 3 L)

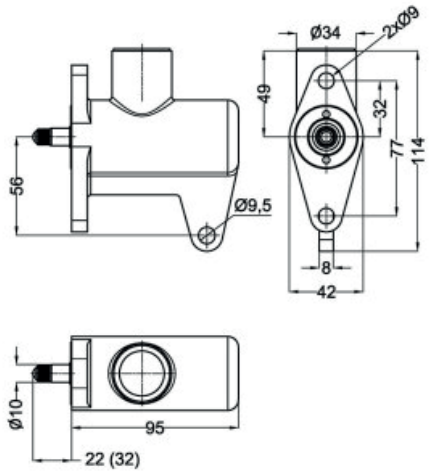

Anschlagplättchen eckig

(insbesondere für Aufzugtüren Fabrikat Stahl/Thyssen)

Art. Nr. 205141

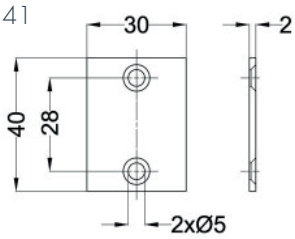

Anschlagplättchen rund

(insbesondere für Aufzugtüren Fabrikat Otis)

Art. Nr. 205188

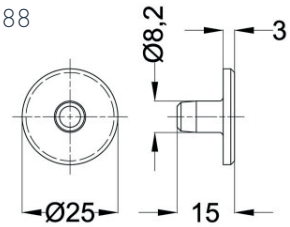

MONTAGE

Montage-anleitung

SCHACHTTÜRDÄMPFER

BESTELLANGABEN

Beschreibung	Bestellnummer
Schachttürdämpfer ED STD 3, mit eckigem Anschlagplättchen	203401
Schachttürdämpfer ED STD 3L, lange Kolbenstange, mit rundem Anschlagplättchen	203402

ZUBEHÖR

Beschreibung	Bestellnummer
Anschlagplättchen eckig für Stahl-Türen	205141
Anschlagplättchen rund für Otis-Türen	205188
Hydrauliköl für ED STD 3 (1 Liter)	205099