TÜRDÄMPFER AUFZUG-SCHIEBETÜREN

Aufzug-Schiebetüren müssen vor den Endlagen abgedämpft werden, damit sie sicher und zuverlässig in die Endlagen fahren.

DICTATOR stellt hierfür mechanische, hydraulische Dämpfer zur Verfügung.

INHALTSVERZEICHNIS - TÜRDÄMPFER FÜR AUFZUG-SCHIEBETÜREN

Seite

DICTATOR Universal-Dämpfer ZDH 01.07.04
Zweiseitige Dämpfer für Aufzug-Schiebetüren

DICTATOR Türdämpfer Standard Haushahn 01.07.06
Für Schiebetüren der Marke Haushahn

Vorbehaltlich technischer Änderungen. Bei Irrtümern kein Anspruch auf Schadenersatz.

Universal-Dämpfer ZDH für Aufzugschiebetüren

Zweiseitige Dämpfer für Aufzug-Schiebetüren

Webseite

BESCHREIBUNG

Die DICTATOR Schiebetürdämpfer der Baureihe ZDH sind zweiseitig wirkende, hydraulische Dämpfer für Aufprallgeschwindigkeiten bis zu 2,0 m/sec. Die Schiebetür kann in beiden Endlagen mit nur einem Dämpfer abgebremst werden. Der Dämpfer wird hierzu auf der Tür befestigt, wobei entsprechende Anschläge in der jeweiligen Auf- und Zu-Position vorzusehen sind.

Die DICTATOR Dämpfer der Baureihe ZDH sind regulierbar und lassen sich so optimal auf den jeweiligen Einsatzfall einstellen.

Abhängig vom jeweils benötigten Typ werden die Dämpfer ZDH mit automatisch ausfahrenden Kolbenstangen, mit sich gegenseitig ausschiebenden Kolbenstangen oder mit einer automatisch ausfahrenden und einer von der gegenüberliegenden Kolbenstange wieder ausgeschobenen Kolbenstange geliefert.

ABMESSUNGEN

Alle Maßangaben in mm

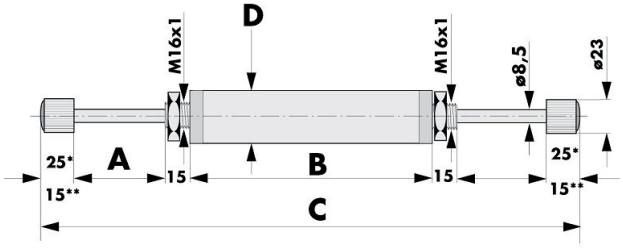

* Pufferhöhe bei Zahnregulierung 25 mm

** Pufferhöhe bei Nadelregulierung 15 mm

TECHNISCHE DATEN

Durchmesser Kolbenstange	8,5 mm
Durchmesser Zylinderrohr	28; 35 mm
Material	Stahl verzinkt

Type	Maß A	Maß B	Maß C	Maß D	Regulierung	Aufzugtyp	Bestell-Nr.
ZDH 50/50 BG	50	137	297	28	Nadelregulierung	-	210110
ZDH 50/50 a	50	137	297	28	Nadelregulierung	-	210000
ZDH 50/50 a/EG/P	50	220	400	28	Zahnregulierung	Rathgeber	203190
ZDH 60/80 a	60/80	260	484	28	Zahnregulierung		210420*
ZDH 70/70 a/EG/P	70	260	480	28	Zahnregulierung	Rathgeber	203191
ZDH 55/55 BG	55	132	255	33	Zahnregulierung durchgehende Kolbenstange	Rathgeber	203195**
ZDH 120 BG	120	208	408	28	Zahnregulierung durchgehende Kolbenstange	Stahl, bis 1300 m Breite	203162***

*: Gewindelänge 44 mm auf der Seite der Kolbenstange mit Länge 60 mm
**: Kolbenstange Ø 12 mm, einseitig Gewinde M 24 x 1 mm, 17 mm lang
***: mit Entlastungsnut

Zeichenerklärung:

- a: selbstausfahrende Kolbenstange
- a/EG: Eine Kolbenstange fährt selbst aus, eine Kolbenstange wird durch die andere ausgeschoben
- BG: Kolbenstangen schieben sich gegenseitig aus
- p: progressive Dämpfung

MONTAGE

Montageanleitung

SCHIEBETÜRDÄMPFER

BESTELLANGABEN

Beschreibung	Bestellnummer
Endlagendämpfer ZDH 50/50 bg, ∅ 28, NR	210110
Endlagendämpfer ZDH 50/50 a, ∅ 28, NR	210000
Endlagendämpfer ZDH 50/50 aeg p, ∅ 28, ZR	203190
Endlagendämpfer ZDH 60/80 a, ∅ 28, ZR, ABS	210420
Endlagendämpfer ZDH 70/70 aeg p, ∅ 28, ZR	203191
Endlagendämpfer ZDH 55/55 bg, ∅ 35, ZR	203195
Endlagendämpfer ZDH 120/120 bg, ∅ 28, ZR, mit Entlastungsnut	203162

Aufzugtürdämpfer DICTATOR Standard Haushahn Schiebetüren

Webseite

Für Schiebetüren der Marke Haushahn

BESCHREIBUNG

Die DICTATOR Türdämpfer werden im Normalfall an Drehtüren eingesetzt.

Es gibt jedoch ein Modell, das bei Aufzugschiebetüren der Marke Haushahn verwendet wird. Der Standard Haushahn sorgt dafür, dass die Türen beim Schließen in der Endlage sowohl sanft abgedämpft als auch zuverlässig geschlossen werden.

ABMESSUNGEN

Alle Maßangaben in mm

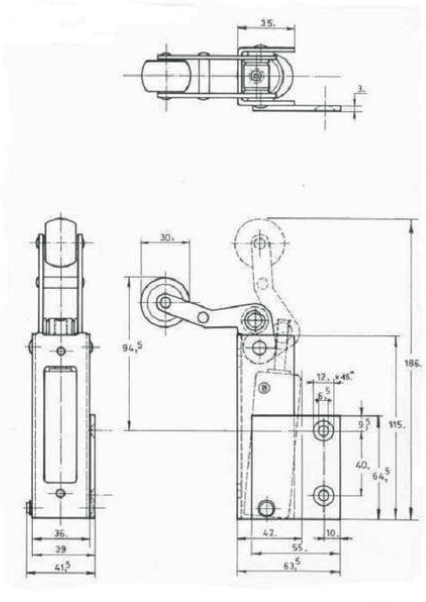

TECHNISCHE DATEN

Dämpfungscharakteristik	progressiv
Dämpfungsmedium	Silikonöl
Material	Stahl, verzinkt
Schließgeschwindigkeit	einstellbar
Schließkraft	20 N
Türarten	Schiebetüren

MONTAGE

Montage-anleitung

BESTELLANGABEN

Beschreibung	Bestellnummer
Aufzug-Türdämpfer Standard Haushahn, 20 N, verzinkt, für Schiebetüren, Lasche links	203006
Aufzug-Türdämpfer Standard Haushahn, 20 N, verzinkt, für Schiebetüren, Lasche rechts	203026