Befestigungszubehör für Türöffnungsbegrenzer

Montagezubehör

Anwendungs-
situationen

DICTATOR bietet eine große Auswahl an Montagezubehör für Türöffnungsbegrenzer für nahezu jeden Anwendungsfall. Auf unserer Webseite finden Sie die häufigsten Anwendungssituationen mit dem passenden Zubehör abgebildet.

Wir beraten Sie gerne bei der Auswahl der richtigen Ausführung und Zubehör inklusive Befestigungspunkte. Kontaktieren Sie uns gerne.

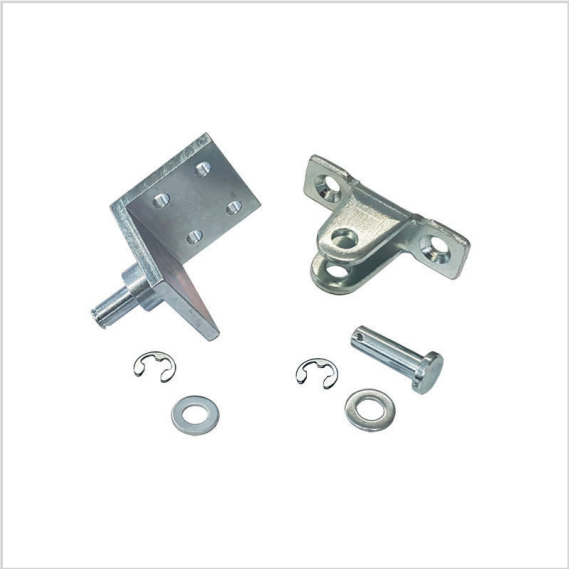

INHALTSVERZEICHNIS

- Zubehör für Türöffnungsbegrenzer mit ø 8 mm Augen

Die meisten Türöffnungsbegrenzer (Baureihen TB 10-23, TB 14-28 und TBP 10-29 sowie einige Ausführungen der Baureihe TBR 14-35) verfügen über Augen mit 8 mm Durchmesser. Für diese Ausführungen steht das folgende Zubehör zur Auswahl.

- Zubehör speziell für Türen mit Obentürschließer

Die Türöffnungsbegrenzer können problemlos in Verbindung mit Obentürschließern eingesetzt werden. Je nach Einbausituation wird dafür spezielles Befestigungszubehör benötigt.

- Zubehör Türöffnungsbegrenzer mit ø 10 mm Augen

In der Baureihe TBR 14-35 gibt es Türöffnungsbegrenzer mit ø 10 mm Augen, die in extremen Einsatzsituationen zum Einsatz kommen. Für diese Ausführungen gibt es auch spezielles Befestigungszubehör

ZUBEHÖR KOMPONENTEN

Alle Maßangaben in mm

Zubehör für Türöffnungsbegrenzer mit ø 8 mm Augen

Bolzen TB Ø 8 mm

Distanz D = 25 mm

- Verzinkt: Bestell-Nr. 205511
- V2A: Bestell-Nr. 205512
- V4A: Bestell-Nr. 205513

Distanz D = 45 mm

- Verzinkt: Bestell-Nr. 205514
- V2A: Bestell-Nr. 205515
- V4A: Bestell-Nr. 205516

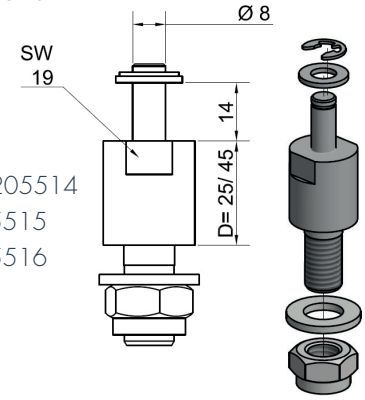

Befestigungswinkel TB 70x45x36 mm (ohne Bolzen)

- Verzinkt: Bestell-Nr. 205489
- V2A: Bestell-Nr. 205490
- V4A: Bestell-Nr. 205491

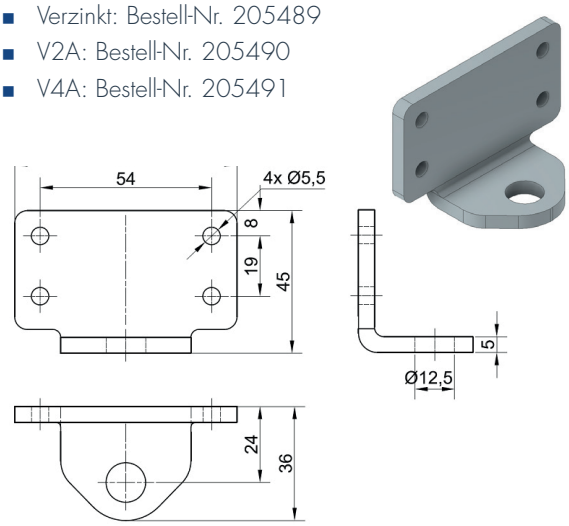

Flügelböckchen

- Verzinkt: Bestell-Nr. 205197
- V2A: Bestell-Nr. 205249
- V4A: Bestell-Nr. 205455

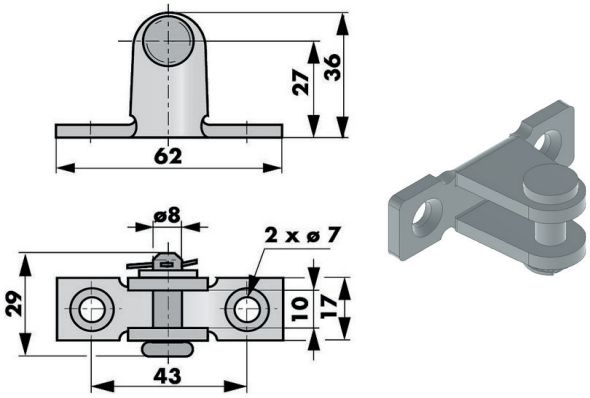

Gegenplatte zu Flügelböckchen

Die Gegenplatte kommt insbesondere bei der Montage des Flügelböckchens an dünnwandigen Stahltüren zum Einsatz

- V2A: Bestell-Nr. 205468

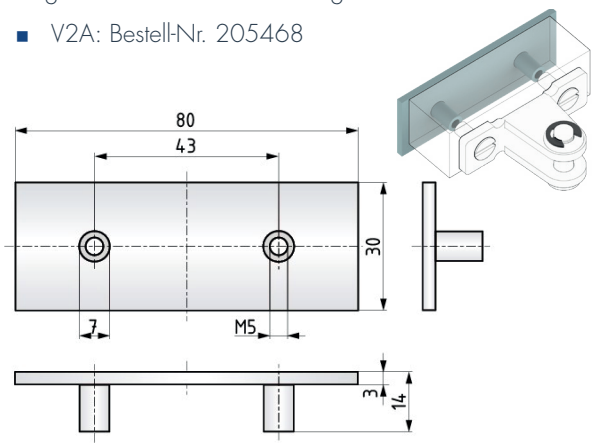

Montageplatte TB 80x25 mm, mit 2 Gewindebohrungen M5

Die Montageplatte ist z.B. für die Befestigung des Flügelböckchens an Glastüren mit Alurahmen vorgesehen

- V2A: Bestell-Nr. 205479

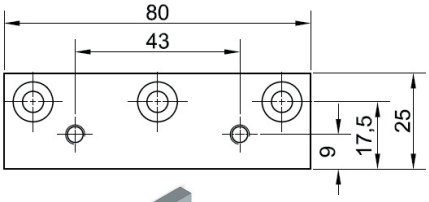

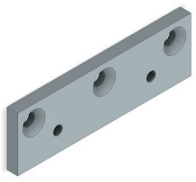

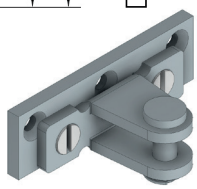

Montageplatte mit Flügelböckchen

Unterlegplatte TB 220x46 mm

Die Unterlegplatte wird in Verbindung mit dem Befestigungswinkel TB 70x45x36 mm eingesetzt, wenn sehr hohe Kräfte auftreten.

- Verzinkt: Bestell-Nr. 205503
- V2A: Bestell-Nr. 205504
- V4A: Bestell-Nr. 205505

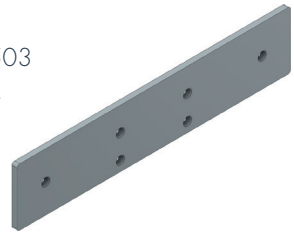

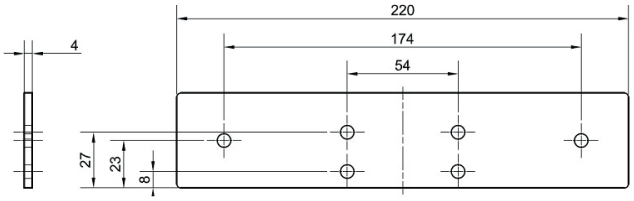

Befestigungsflansch TB Ø 42 mm, Bolzen Ø 8 mm

- Verzinkt: Bestell-Nr. 205261
- V2A: Bestell-Nr. 205281

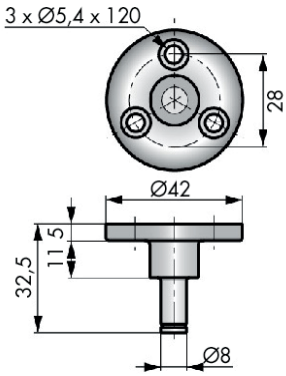

Befestigungswinkel TB 50x40x20 mm, Bolzen Ø 8 mm

- Verzinkt: Bestell-Nr. 205263
- V2A: Bestell-Nr. 205258

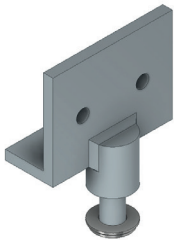

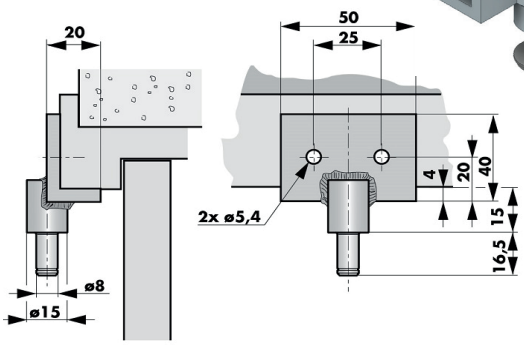

Befestigungswinkel TB 40x40x40 mm, Bolzen Ø 8 mm

- Verzinkt: Bestell-Nr. 205262
- V2A: Bestell-Nr. 205282
- V4A: Bestell-Nr. 205456

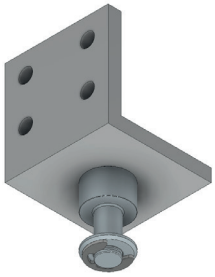

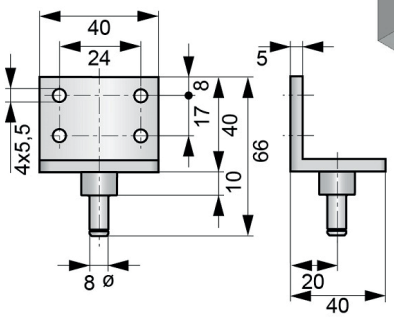

Befestigungswinkel TB 180x70x53 mm (ohne Bolzen)

Der Bolzen des Befestigungswinkels kann wahlweise entweder nach oben oder unten zeigend montiert werden.

- Verzinkt, Bestell-Nr. 205462-W

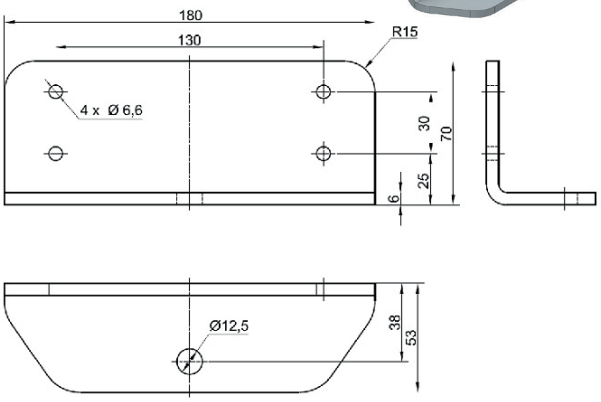

ÖFFNUNGSBEGRENZER

Zubehör speziell für Türen mit Obentürschließer

Der Türöffnungsbegrenzer kann problemlos auch in Verbindung mit einem Obentürschließer eingesetzt werden. Je nach Einbausituation wird dafür spezielles Befestigungszubehör benötigt.

Befestigungswinkel TB-OTS 140x45x90 mm (ohne Bolzen)

- Verzinkt: Bestell-Nr. 205492

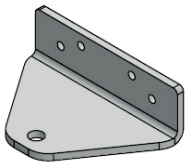

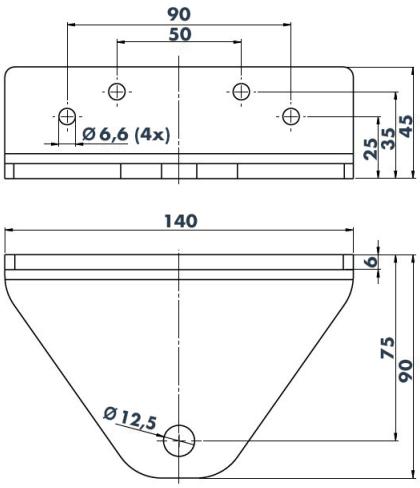

Befestigungskonsole TB-OTS 250x106x90x84 mm (ohne Bolzen)

- Verzinkt: Bestell-Nr. 205507 (DIN links)
- Verzinkt: Bestell-Nr. 205508 (DIN rechts)

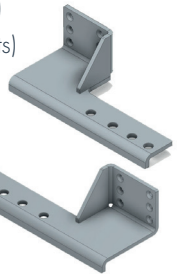

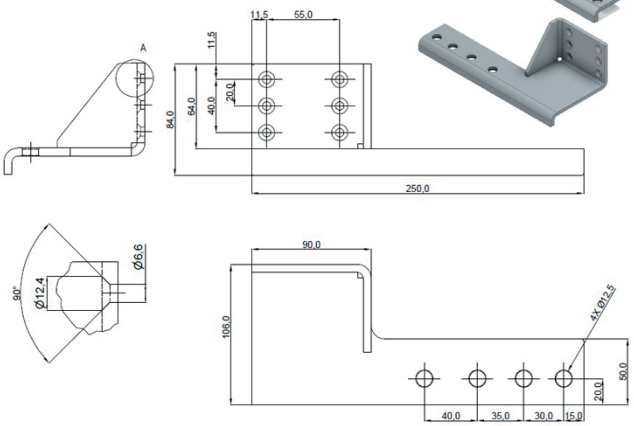

Bei der Auswahl der Befestigungskonsole ist zu beachten, dass die angegebene DIN-Richtung für die Montage auf der Bandgegenseite gilt.

Befestigungswinkel TB-OTS 50x20x30 mm, für Bolzen Ø 8 mm

- Verzinkt: Bestell-Nr. 205276

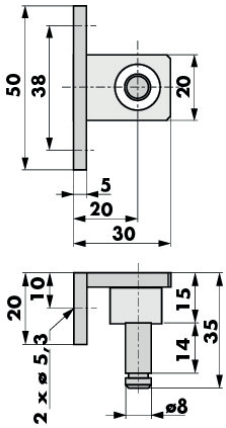

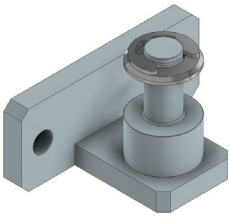

Zubehör Türöffnungsbegrenzer mit ø 10 mm Augen (Ausführungen der Baureihe TBR 14-35)

Bolzen TB Ø 10 mm

Distanz D = 25 mm

- Verzinkt: Bestell-Nr. 205517
- V2A: Bestell-Nr. 205518
- V4A: Bestell-Nr. 205519

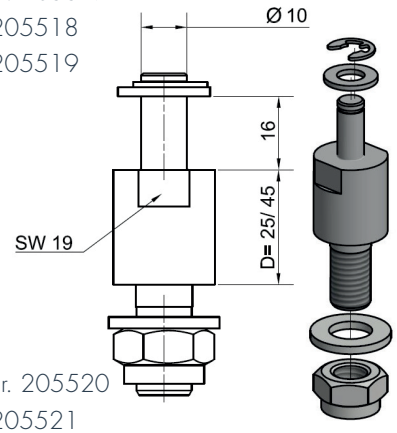

Distanz D = 45 mm

- Verzinkt: Bestell-Nr. 205520
- V2A: Bestell-Nr. 205521
- V4A: Bestell-Nr. 205522

Befestigungsplatte TB 45x220 mm

Die Gegenplatte Bestell-Nr. 205461 hat die gleichen Grundabmessungen und wird mit 6 Gewindehülsen M6 geliefert.

- Verzinkt: Bestell-Nr. 205460

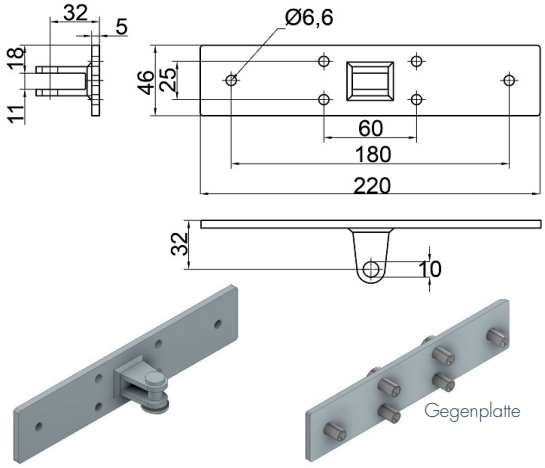

Befestigungsflansch TB 65x25 mm, Bolzen Ø 10 mm

Der Befestigungsflansch ist für schmale Türzargen vorgesehen. Die Bohrungen haben einen Durchmesser von 6 mm mit einer Senkung für Senkkopfschrauben ISO 7721.

- Verzinkt: Bestell-Nr. 205469

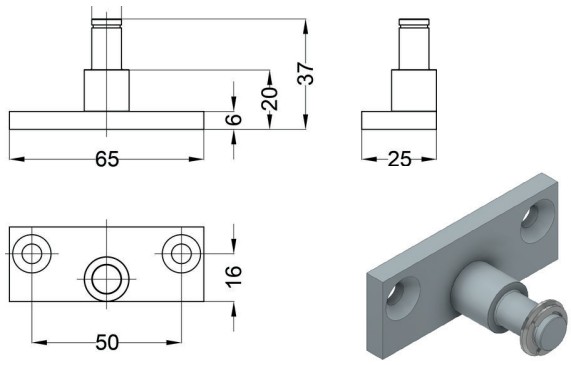

Befestigungswinkel TB 70x45x36 mm (ohne Bolzen)

- Verzinkt: Bestell-Nr. 205489
- V2A: Bestell-Nr. 205490
- V4A: Bestell-Nr. 205491

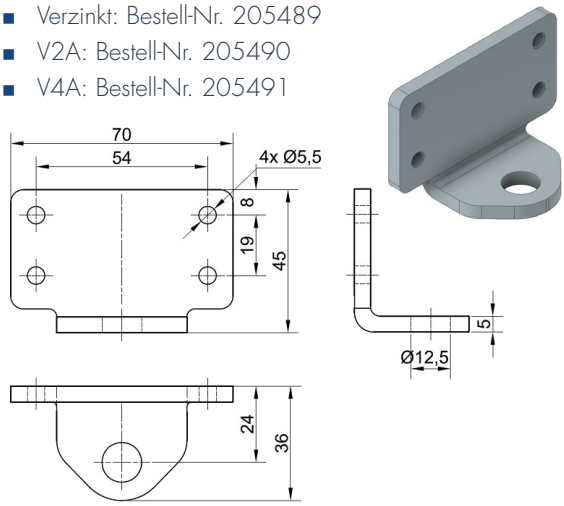

Unterlegplatte TB 220x46 mm

Die Unterlegplatte wird in Verbindung mit dem Befestigungswinkel TB 70x45x36 mm eingesetzt, wenn sehr hohe Kräfte auftreten.

- Verzinkt: Bestell-Nr. 205503
- V2A: Bestell-Nr. 205504
- V4A: Bestell-Nr. 205505

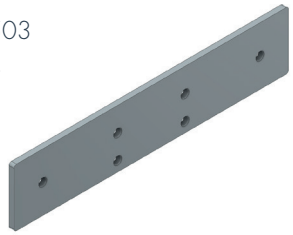

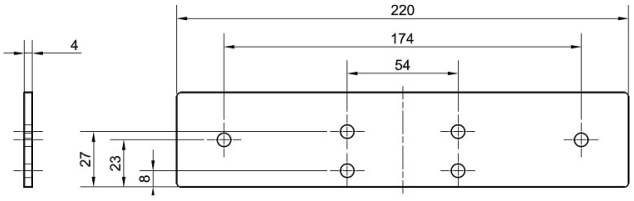

Befestigungswinkel TB 180x70x53 mm (ohne Bolzen)

Der Bolzen des Befestigungswinkels kann wahlweise entweder nach oben oder unten zeigend montiert werden.

- Verzinkt, Bestell-Nr. 205462-W

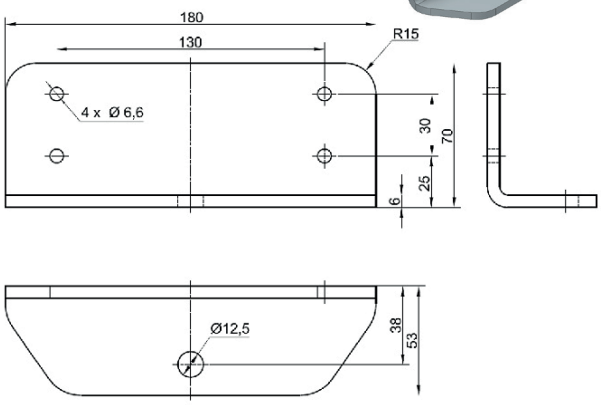

ÖFFNUNGSBEGRENZER

BESTELLANGABEN

Typ	Bestell-Nr.		
	Verzinkt	**V2A**	**V4A**
Flügelböckchen	205197	205249	205455
Gegenplatte mit Gewindehülsen zu Flügelböckchen	-	205468	-
Montageplatte TB mit 2 Gewindebohrungen M5 für Flügelböckchen	-	205479	-
Befestigungsflansch TB Ø 42, Bolzen Ø 8 mm	205261	205281	-
Befestigungswinkel TB 40x40x40 mm, Bolzen Ø 8 mm	205262	205282	205456
Befestigungswinkel TB 50x40x20 mm, Bolzen Ø 8 mm	205263	205258	-
Befestigungswinkel TB 70x45x36 mm, für Bolzen Ø 8 oder 10 mm	205489	205490	205491
Befestigungswinkel TB 180x70x53 mm, für Bolzen Ø 8 oder 10 mm	205462-W	-	-
Unterlegplatte TB 220x46 mm	205503	205504	205505
Bolzen TB 25-14 mm, Ø 8 mm	205511	205512	205513
Bolzen TB 45-14 mm, Ø 8 mm	205514	205515	205516
Bolzen TB 25-16 mm, Ø 10 mm	205517	205518	205519
Bolzen TB 45-16 mm, Ø 10 mm	205520	205521	205522
Befestigungsplatte TB 45x220 mm, Aufnahme mit Bolzen Ø 10 mm	205460	-	-
Gegenplatte zu Befestigungsplatte TB 45x220 mm, mit Gewindehülsen	205461	-	-
Befestigungsflansch TB 65x25 mm, Bolzen Ø 10 mm	205469	-	-
Befestigungswinkel TB-OTS 50x20x30 mm, Bolzen Ø 8 mm	205276	-	-
Befestigungswinkel TB-OTS 140 x 45 x 90 mm, für Bolzen 8 oder 10 mm	205492	-	-
Befestigungskonsole TB-OTS 250x106x90x84 mm für Bolzen Ø 8 oder 10 mm, DIN links, Montage Bandgegenseite	205507	-	-
Befestigungskonsole TB-OTS 250x106x90x84 mm für Bolzen Ø 8 oder 10 mm, DIN rechts, Montage Bandgegenseite	205508	-	-