TÜRÖFFNUNGSBEGRENZER

Türöffnungsbegrenzer werden u.a. dort eingesetzt, wo Türen und auch Fenster durch Wind, Durchzug oder auch bei normalem Öffnen unkontrolliert gegen eine Wand oder ähnliches prallen können bzw. dem Nutzer aus der Hand gerissen werden.

Neben Sachschäden an der Tür, den Beschlägen und möglicherweise auch der Wand, stellen unkontrolliert aufschlagende Türen eine nicht zu unterschätzende Unfallgefahr dar.

Türöffnungsbegrenzer sorgen dafür, dass Drehtüren nicht unkontrolliert aufschlagen. Sie dämpfen eine zu hohe Öffnungsgeschwindigkeit ab und begrenzen den Öffnungswinkel. Dadurch werden Tür/Fenster und Beschläge geschont.

INHALTSVERZEICHNIS TÜRÖFFNUNGSBEGRENZER

Seite

Türöffnungsbegrenzer 02.04.04
Verhindern ein unkontrolliertes Aufschlagen von Türen und Fenstern

Befestigungszubehör für Türöffnungsbegrenzer 02.04.12
Montagezubehör

Vorbehaltlich technischer Änderungen. Bei Irrtümern kein Anspruch auf Schadenersatz.

Türöffnungsbegrenzer

Verhindern ein unkontrolliertes Aufschlagen von Türen und Fenstern

Video
Webseite

EIGENSCHAFTEN

- Dämpfen Türen/Fenster in Öffnungsrichtung und begrenzen den Öffnungswinkel
- Verschiedene Modelle decken ein breites Einsatzspektrum ab: von leichten Innentüren und Fenstern bis zu sehr großen/schweren Türen mit hohen Belastungen
- Viele Ausführungen sind in Kombination mit Obentürschließern einsetzbar
- Befestigungszubehör für verschiedenste Einbausituationen erhältlich
- Optional mit integrierter Feststellung in geöffneter Position
- Material: Stahl, Zylinder lackiert (Standard: RAL 9006), viele Modelle sind in V2A, V4A erhältlich

UNSER SERVICE

Um sicherzugehen, dass Sie das optimale Produkt für Ihren Einsatzfall bekommen, ermitteln unsere technischen Kundenberater gerne die passende Ausführung inklusive Befestigungspunkte für Sie. Bitte füllen Sie dazu unseren Fragebogen aus und schicken Sie uns Fotos der Innen- und Außenansicht der Tür/des Fensters zu.

Online Fragebogen
PDF-Fragebogen (Druck)

STANDARD BAUREIHEN IM ÜBERBLICK

Baureihe	TB 10-23	TB 14-28	TBP 10-29	TBR 14-35
Abkürzung Baureihe	*TB=Türöffnungsbegrenzer mit Standard-Dämpfung*		*TBP=Türöffnungsbegrenzer mit progressiver Dämpfung*	*TBR=Türöffnungsbegrenzer mit regulierbarer Dämpfung*
Einsatzbereich	für kleinere / leichtere Türen	für mittlere und schwere Türen mit (Wind-)Belastung	für mittlere und schwere Türen mit häufiger Betätigung oder für Türen mit Komfort-Anspruch	für extreme Einsatz-Situationen
Typische Anwendungen	Innentüren	Industrietüren; Außentüren, die nicht häufig betätigt werden, z.B. Nebeneingangstüren	Häufig betätigte Türen, z.B. Eingangstüren zu öffentlichen Gebäuden, Schulen; Türen mit Komfort-Anspruch	Übergroße Türen und Tore
Dämpfungsverhalten *je nach Montagesituation und Hublänge können diese Werte abweichen*	Dämpfung ab ca. 40 ° Öffnungswinkel	Dämpfung ab ca. 40 ° Öffnungswinkel	Progressive / ansteigende Endlagendämpfung ab ca. 55 ° Öffnungswinkel	Dämpfung ab ca. 40 ° Öffnungswinkel, mit einstellbarer Dämpfkraft
Anpassungsmöglichkeiten der Dämpfung	Dämpfungsbeginn kann durch Reduzierung der Ölfüllmenge verzögert werden	Dämpfungsbeginn kann durch Reduzierung der Ölfüllmenge verzögert werden	keine	Dämpfkraft kann angepasst werden
Kombinierbar mit Obentürschließer	Nein	Ja (Hublängen 300/400 mm)	Ja (Hublängen 300/400 mm)	Nein
Hublängen Standard-Programm	250 mm	250, 300, 400 mm	250, 300, 400 mm	300, 400, 500 mm
Weitere Hublängen sowie Angaben zur Baureihe TBR 10-28 finden Sie auf den folgenden Seiten.				

TECHNISCHE DATEN

Material Standard-Ausführung	Kolbenstange hartverchromt; Zylinder Stahl lackiert RAL 9006 seidenmatt; Anschlussteile und Befestigungszubehör sind standardmäßig verzinkt
Optionen Zylinderlackierung	Der Zylinder kann auf Anfrage in anderen RAL-Farben lackiert werden. Es gibt einige Vorzugsfarben, die mit relativ kurzen Lieferzeiten und geringerem Aufpreis lieferbar sind: RAL 7040, 7016, 9005, 9007, 9016 (jeweils seidenmatt). Details siehe Abschnitt „Material".
Edelstahl-Ausführungen	Die Türöffnungsbegrenzer der Baureihen TB 10-23, 14-28, TBR 10-28 und 14-35 sind in V2A und V4A erhältlich
Türgewicht	max. 200 kg; schwerere Türen auf Anfrage
Max. möglicher Öffnungswinkel	120°, je nach Ausführung und Montagesituation geringer
Optionale Funktion	Integrierte Feststellung in geöffneter Position
Für abweichende Daten bieten wir viele Sonderlösungen an. Kontaktieren Sie uns einfach!	

MATERIAL & OBERFLÄCHE

Baureihen	**TB 10-23 & 14-28**	**TBP 10-29**	**TBR 10-28 & 14-35**
Material Standard-Ausführung	Kolbenstange hartverchromt, Zylinder Stahl lackiert in RAL 9006 seidenmatt (weißaluminium), Anschlussteile und Befestigungszubehör verzinkt		
Standard-Ausführung ohne Feststellung			
Standard-Ausführung mit Feststellung			
Edelstahl-Ausführungen	ja (V2A, V4A)	nein	ja (V2A, V4A)
Optionen Zylinderlackierung	Lackierung in weiteren RAL-Farben möglich: entweder in einer Vorzugsfarbe mit relativ kurzen Lieferzeiten und nur einem geringen Aufpreis (RAL 7040, RAL 7016, RAL 9005, RAL 9007 und RAL 9016) oder auf Anfrage auch in anderen RAL-Farben. RAL 7040 Fenstergrau · RAL 7016 Anthrazitgrau · RAL 9005 Tiefschwarz · RAL 9007 Graualuminium · RAL 9016 Verkehrsweiß		

MONTAGEZUBEHÖR

Die Informationen hierzu finden Sie im Kapitel „Befestigungszubehör für Türöffnungsbegrenzer".

MONTAGE

Montage-anleitung

ÖFFNUNGSBEGRENZER

ABMESSUNGEN

Baureihe TB 10-23

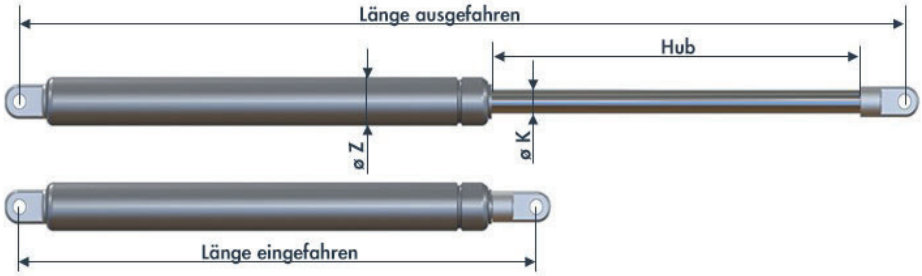

Alle Maßangaben in mm

ø K	ø Z	Material	Feststellung	Hub	Länge eingefahren	Länge ausgefahren	ø Auge
Hub 200 mm							
10	23	Stahl lackiert	nein	200	300	500	8
10	23	Stahl lackiert	ja	200	300	500	8
10	23	Edelstahl	nein	200	300	500	8
10	23	Edelstahl	ja	200	310	510	8
Hub 250 mm							
10	23	Stahl lackiert	nein	250	350	600	8
10	23	Stahl lackiert	ja	250	350	600	8
10	23	Edelstahl	nein	250	350	600	8
10	23	Edelstahl	ja	250	350	610	8

Baureihe TB 14-28

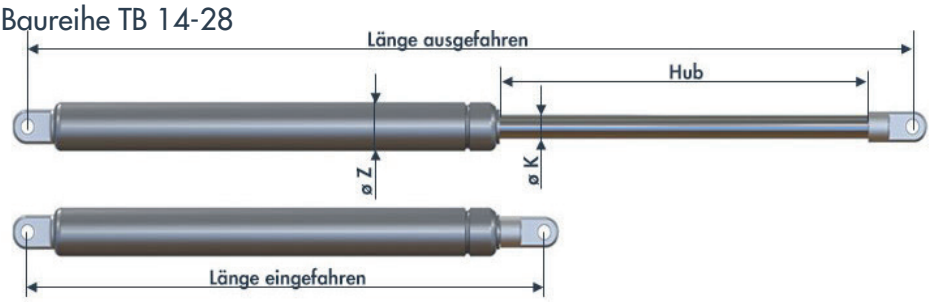

Alle Maßangaben in mm

ø K	ø Z	Material	Feststellung	Hub	Länge eingefahren	Länge ausgefahren	ø Auge
Hub 200 mm							
14	28	Stahl lackiert	nein	200	300	500	8
14	28	Stahl lackiert	ja	200	310	510	8
14	28	Edelstahl	nein	200	310	510	8
14	28	Edelstahl	ja	200	310	510	8
Hub 250 mm							
14	28	Stahl lackiert	nein	250	350	600	8
14	28	Stahl lackiert	ja	250	360	610	8
14	28	Edelstahl	nein	250	350	600	8
14	28	Edelstahl	ja	250	360	610	8
Hub 300 mm							
14	28	Stahl lackiert	nein	300	450	750	8
14	28	Stahl lackiert	ja	300	450	750	8
14	28	Edelstahl	nein	300	450	750	8
14	28	Edelstahl	ja	300	450	750	8
Hub 400 mm							
14	28	Stahl lackiert	nein	400	600	1000	8
14	28	Stahl lackiert	ja	400	600	1000	8
14	28	Edelstahl	nein	400	600	1000	8
14	28	Edelstahl	ja	400	600	1000	8

Baureihe TBP 10-29

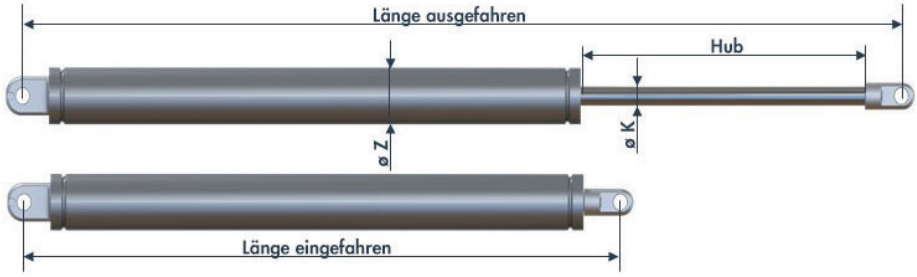

Alle Maßangaben in mm

ø K	ø Z	Feststellung	Hub	Länge eingefahren	Länge ausgefahren	ø Auge
Hub 200 mm						
10	29	nein	200	310	510	8
10	29	ja	200	320	520	8
Hub 250 mm						
10	29	nein	250	360	610	8
10	29	ja	250	360	610	8
Hub 300 mm						
10	29	nein	300	450	750	8
10	29	ja	300	450	750	8
Hub 400 mm						
10	29	ja	400	600	1000	8
10	29	nein	400	600	1000	8

Baureihe TBR 10-28

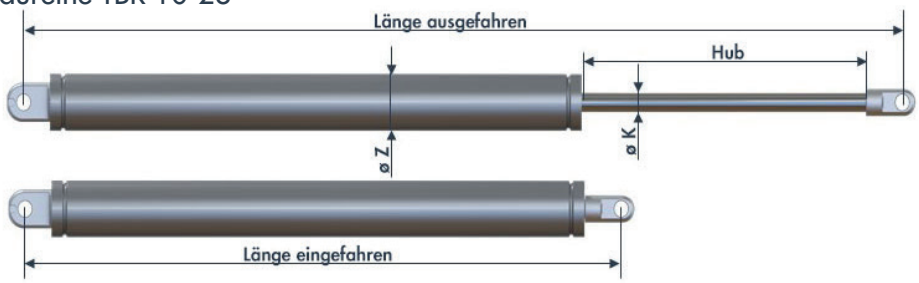

Alle Maßangaben in mm

ø K	ø Z	Hub	Länge eingefahren	Länge ausgefahren	ø Auge
Hub 200 mm					
10	28	200	350	550	8
Hub 250 mm					
10	28	250	350	600	8

Baureihe TBR 14-35

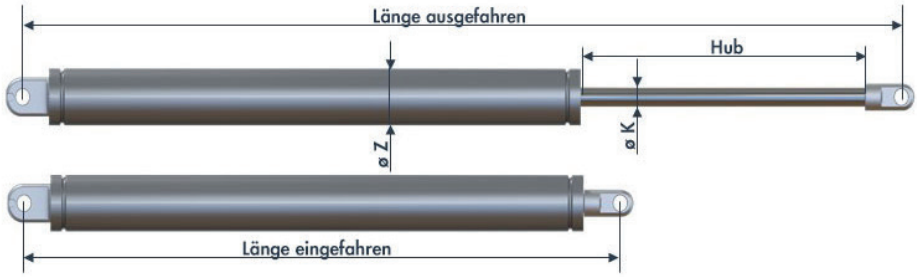

Alle Maßangaben in mm

ø K	ø Z	Hub	Länge eingefahren	Länge ausgefahren	ø Auge
Hub 250 mm					
14	35	250	400	650	8
14	35	250	400	650	10
Hub 300 mm					
14	35	300	450	750	8
14	35	300	450	750	10
Hub 400 mm					
14	35	400	550	950	8
14	35	400	550	950	10
Hub 500 mm					
14	35	500	650	1150	10

ÖFFNUNGSBEGRENZER

BESTELLANGABEN

Baureihe TB 10-23	Bestell-Nr.
Hub 200 mm	
Türöffnungsbegrenzer 10-23-200-1/Öl-300-500-A-A, Zylinder lackiert RAL 9006 weißaluminium	302000-2
Türöffnungsbegrenzer 10-23-200-1/Öl-300-500-A-A, mit Feststellung, Zylinder lackiert RAL 9006 weißaluminium	302001-2
Türöffnungsbegrenzer 10-23-200-1/Öl-300-500-A-A, V2A	302002
Türöffnungsbegrenzer 10-23-200-1/Öl-310-510-A-A, mit Feststellung, V2A	302003
Türöffnungsbegrenzer 10-23-200-1/Öl-300-500-A-A, V4A	302004
Türöffnungsbegrenzer 10-23-200-1/Öl-310-510-A-A, mit Feststellung, V4A	302005
Hub 250 mm	
Türöffnungsbegrenzer 10-23-250-1/Öl-350-600-A-A, Zylinder lackiert RAL 9006 weißaluminium	302006-2
Türöffnungsbegrenzer 10-23-250-1/Öl-350-600-A-A, mit Feststellung, Zylinder lackiert RAL 9006 weißaluminium	302007-2
Türöffnungsbegrenzer 10-23-250-1/Öl-410-660-A-A, Zylinder lackiert RAL 9006 weißaluminium	302008-2
Türöffnungsbegrenzer 10-23-250-1/Öl-410-660-A-A, mit Feststellung, Zylinder lackiert RAL 9006 weißaluminium	302009-2
Türöffnungsbegrenzer 10-23-250-1/Öl-350-600-A-A, V2A	302010
Türöffnungsbegrenzer 10-23-250-1/Öl-360-610-A-A, mit Feststellung, V2A	302011
Türöffnungsbegrenzer 10-23-250-1/Öl-350-600-A-A, V4A	302012
Türöffnungsbegrenzer 10-23-250-1/Öl-360-610-A-A, mit Feststellung, V4A	302013

Baureihe TB 14-28	Bestell-Nr.
Hub 200 mm	
Türöffnungsbegrenzer 14-28-200-1/Öl-300-500-A-A, Zylinder lackiert RAL 9006 weißaluminium	302014-2
Türöffnungsbegrenzer 14-28-200-1/Öl-310-510-A-A, mit Feststellung, Zylinder lackiert RAL 9006 weißaluminium	302015-2
Türöffnungsbegrenzer 14-28-200-1/Öl-310-510-A-A, V2A	302016
Türöffnungsbegrenzer 14-28-200-1/Öl-310-510-A-A, mit Feststellung, V2A	302017
Türöffnungsbegrenzer 14-28-200-1/Öl-310-510-A-A, V4A	302018
Türöffnungsbegrenzer 14-28-200-1/Öl-310-510-A-A, mit Feststellung, V4A	302019
Hub 250 mm	
Türöffnungsbegrenzer 14-28-250-1/Öl-350-600-A-A, Zylinder lackiert RAL 9006 weißaluminium	302020-2
Türöffnungsbegrenzer 14-28-250-1/Öl-360-610-A-A, mit Feststellung, Zylinder lackiert RAL 9006 weißaluminium	302021-2
Türöffnungsbegrenzer 14-28-250-1/Öl-350-600-A-A, V2A	302022
Türöffnungsbegrenzer 14-28-250-1/Öl-360-610-A-A, mit Feststellung, V2A	302023
Türöffnungsbegrenzer 14-28-250-1/Öl-350-600-A-A, V4A	302024
Türöffnungsbegrenzer 14-28-250-1/Öl-360-610-A-A, mit Feststellung, V4A	302025
Hub 300 mm	
Türöffnungsbegrenzer 14-28-300-1/Öl-450-750-A-A, Zylinder lackiert RAL 9006 weißaluminium	302026-2
Türöffnungsbegrenzer 14-28-300-1/Öl-450-750-A-A, mit Feststellung, Zylinder lackiert RAL 9006 weißaluminium	302027-2
Türöffnungsbegrenzer 14-28-300-1/Öl-450-750-A-A, V2A	302028
Türöffnungsbegrenzer 14-28-300-1/Öl-450-750-A-A, mit Feststellung, V2A	302029
Türöffnungsbegrenzer 14-28-300-1/Öl-450-750-A-A, V4A	302030
Türöffnungsbegrenzer 14-28-300-1/Öl-450-750-A-A, mit Feststellung, V4A	302031
Hub 400 mm	
Türöffnungsbegrenzer 14-28-400-1/Öl-600-1000-A-A, Zylinder lackiert RAL 9006 weißaluminium	302033-2
Türöffnungsbegrenzer 14-28-400-1/Öl-600-1000-A-A, mit Feststellung, Zylinder lackiert RAL 9006 weißaluminium	302034-2
Türöffnungsbegrenzer 14-28-400-1/Öl-600-1000-A-A, V2A	302035
Türöffnungsbegrenzer 14-28-400-1/Öl-600-1000-A-A, mit Feststellung, V2A	302036
Türöffnungsbegrenzer 14-28-400-1/Öl-600-1000-A-A, V4A	302037
Türöffnungsbegrenzer 14-28-400-1/Öl-600-1000-A-A, mit Feststellung, V4A	302038

Baureihe TBP 10-29	Bestell-Nr.
Hub 200 mm	
Türöffnungsbegrenzer progressiv 10-29-200-1/Öl-310-510-A-A, Zylinder lackiert RAL 9006 weißaluminium	302100
Türöffnungsbegrenzer progressiv 10-29-200-1/Öl-320-520-A-A, mit Feststellung, Zylinder lackiert RAL 9006 weißaluminium	302101
Hub 250 mm	
Türöffnungsbegrenzer progressiv 10-29-250-1/Öl-360-610-A-A, Zylinder lackiert RAL 9006 weißaluminium	302102
Türöffnungsbegrenzer progressiv 10-29-250-1/Öl-360-610-A-A, mit Feststellung, Zylinder lackiert RAL 9006 weißaluminium	302103
Hub 300 mm	
Türöffnungsbegrenzer progressiv 10-29-300-1/Öl-450-750-A-A, Zylinder lackiert RAL 9006 weißaluminium	302104
Türöffnungsbegrenzer progressiv 10-29-300-1/Öl-450-750-A-A, mit Feststellung, Zylinder lackiert RAL 9006 weißaluminium	302105
Hub 400 mm	
Türöffnungsbegrenzer progressiv 10-29-400-1/Öl-600-1000-A-A, Zylinder lackiert RAL 9006 weißaluminium	302106
Türöffnungsbegrenzer progressiv 10-29-400-1/Öl-600-1000-A-A, mit Feststellung, Zylinder lackiert RAL 9006 weißaluminium	302107

Baureihe TBR 10-28	Bestell-Nr.
Hub 200 mm	
Türöffnungsbegrenzer regulierbar 10-28-200-1/Öl-350-550-A-A, Zylinder lackiert RAL 9006 weißaluminium	302200-2
Türöffnungsbegrenzer regulierbar 10-28-200-1/Öl-350-550-A-A, V2A	302202
Türöffnungsbegrenzer regulierbar 10-28-200-1/Öl-350-550-A-A, V4A	302203
Hub 250 mm	
Türöffnungsbegrenzer regulierbar 10-28-250-1/Öl-350-600-A-A, Zylinder lackiert RAL 9006 weißaluminium	302204-2
Türöffnungsbegrenzer regulierbar 10-28-250-1/Öl-350-600-A-A, V2A	302205
Türöffnungsbegrenzer regulierbar 10-28-250-1/Öl-350-600-A-A, V4A	302206

Baureihe TBR 14-35	Bestell-Nr.
Hub 250 mm, ø Auge 8 mm	
Türöffnungsbegrenzer regulierbar 14-35-250-1/Öl-400-650-A-A, Zylinder lackiert RAL 9006 weißaluminium	302210-2
Türöffnungsbegrenzer regulierbar 14-35-250-1/Öl-400-650-A-A, mit Feststellung, Zylinder lackiert RAL 9006 weißaluminium	302212-2
Türöffnungsbegrenzer regulierbar 14-35-250-1/Öl-400-650-A-A, V2A	302213
Türöffnungsbegrenzer regulierbar 14-35-250-1/Öl-400-650-A-A, V4A	302215
Türöffnungsbegrenzer regulierbar 14-35-250-1/Öl-400-650-A-A, mit Feststellung, V2A	302238
Hub 250 mm, ø Auge 10 mm	
Türöffnungsbegrenzer regulierbar 14-35-250-1/Öl-400-650-A-A, Zylinder lackiert RAL 9006 weißaluminium. Bohrung Augen 10 mm	302211-2
Türöffnungsbegrenzer regulierbar 14-35-250-1/Öl-400-650-A-A, V2A, Bohrung Augen 10 mm	302214
Türöffnungsbegrenzer regulierbar 14-35-250-1/Öl-400-650-A-A, V4A, Bohrung Augen 10 mm	302216
Hub 300 mm, ø Auge 8 mm	
Türöffnungsbegrenzer regulierbar 14-35-300-1/Öl-450-750-A-A, Zylinder lackiert RAL 9006 weißaluminium	302217-2
Türöffnungsbegrenzer regulierbar 14-35-300-1/Öl-450-750-A-A, mit Feststellung, Zylinder lackiert RAL 9006 weißaluminium	302219-2
Türöffnungsbegrenzer regulierbar 14-35-300-1/Öl-450-750-A-A, V2A	302220
Türöffnungsbegrenzer regulierbar 14-35-300-1/Öl-450-750-A-A, mit Feststellung, V2A	302239
Türöffnungsbegrenzer regulierbar 14-35-300-1/Öl-450-750-A-A, V4A	302222
Hub 300 mm, ø Auge 10 mm	
Türöffnungsbegrenzer regulierbar 14-35-300-1/Öl-450-750-A-A, Zylinder lackiert RAL 9006 weißaluminium, Bohrung Augen 10 mm	302218-2
Türöffnungsbegrenzer regulierbar 14-35-300-1/Öl-450-750-A-A, V2A, Bohrung Augen 10 mm	302221
Türöffnungsbegrenzer regulierbar 14-35-300-1/Öl-450-750-A-A, V4A, Bohrung Augen 10 mm	302223
Hub 400 mm, ø Auge 8 mm	
Türöffnungsbegrenzer regulierbar 14-35-400-1/Öl-550-950-A-A, Zylinder lackiert RAL 9006 weißaluminium	302224-2
Türöffnungsbegrenzer regulierbar 14-35-400-1/Öl-550-950-A-A, mit Feststellung, Zylinder lackiert RAL 9006 weißaluminium	302226-2
Türöffnungsbegrenzer regulierbar 14-35-400-1/Öl-550-950-A-A, V2A	302230
Türöffnungsbegrenzer regulierbar 14-35-400-1/Öl-550-950-A-A, V4A	302232
Hub 400 mm, ø Auge 10 mm	
Türöffnungsbegrenzer regulierbar 14-35-400-1/Öl-550-950-A-A, Zylinder lackiert RAL 9006 weißaluminium, Bohrung Augen 10 mm	302225-2
Türöffnungsbegrenzer regulierbar 14-35-400-1/Öl-550-950-A-A, mit Feststellung, Zylinder lackiert RAL 9006 weißaluminium, Bohrung Augen 10 mm	302227-2
Türöffnungsbegrenzer regulierbar 14-35-400-1/Öl-550-950-A-A, V2A, Bohrung Augen 10 mm	302231
Türöffnungsbegrenzer regulierbar 14-35-400-1/Öl-550-950-A-A, V4A, Bohrung Augen 10 mm	302233
Hub 500 mm, ø Auge 10 mm	
Türöffnungsbegrenzer regulierbar 14-35-500-1/Öl-650-1150-A-A, Zylinder lackiert RAL 9006 weißaluminium, Bohrung Augen 10 mm	302234-2
Türöffnungsbegrenzer regulierbar 14-35-500-1/Öl-650-1150-A-A, mit Feststellung, Zylinder lackiert RAL 9006 weißaluminium, Bohrung Augen 10 mm	302235-2

Befestigungszubehör für Türöffnungsbegrenzer

Montagezubehör

Anwendungs-
situationen

DICTATOR bietet eine große Auswahl an Montagezubehör für Türöffnungsbegrenzer für nahezu jeden Anwendungsfall. Auf unserer Webseite finden Sie die häufigsten Anwendungssituationen mit dem passenden Zubehör abgebildet.

Wir beraten Sie gerne bei der Auswahl der richtigen Ausführung und Zubehör inklusive Befestigungspunkte. Kontaktieren Sie uns gerne.

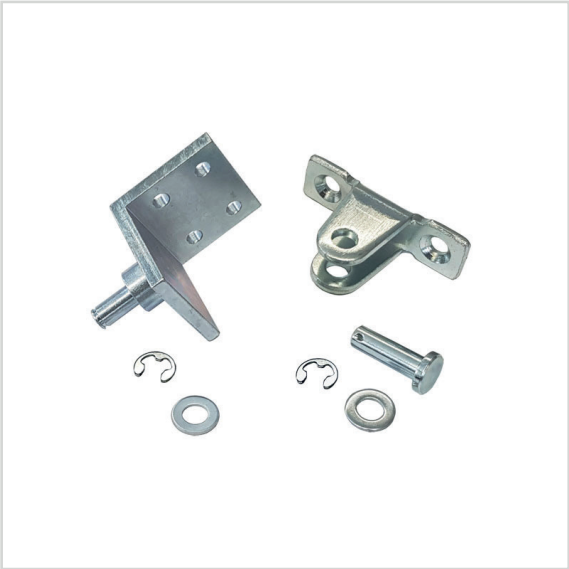

INHALTSVERZEICHNIS

- Zubehör für Türöffnungsbegrenzer mit ø 8 mm Augen

Die meisten Türöffnungsbegrenzer (Baureihen TB 10-23, TB 14-28 und TBP 10-29 sowie einige Ausführungen der Baureihe TBR 14-35) verfügen über Augen mit 8 mm Durchmesser. Für diese Ausführungen steht das folgende Zubehör zur Auswahl.

- Zubehör speziell für Türen mit Obentürschließer

Die Türöffnungsbegrenzer können problemlos in Verbindung mit Obentürschließern eingesetzt werden. Je nach Einbausituation wird dafür spezielles Befestigungszubehör benötigt.

- Zubehör Türöffnungsbegrenzer mit ø 10 mm Augen

In der Baureihe TBR 14-35 gibt es Türöffnungsbegrenzer mit ø 10 mm Augen, die in extremen Einsatzsituationen zum Einsatz kommen. Für diese Ausführungen gibt es auch spezielles Befestigungszubehör

ZUBEHÖR KOMPONENTEN

Alle Maßangaben in mm

Zubehör für Türöffnungsbegrenzer mit ø 8 mm Augen

Bolzen TB Ø 8 mm

Distanz D = 25 mm

- Verzinkt: Bestell-Nr. 205511
- V2A: Bestell-Nr. 205512
- V4A: Bestell-Nr. 205513

Distanz D = 45 mm

- Verzinkt: Bestell-Nr. 205514
- V2A: Bestell-Nr. 205515
- V4A: Bestell-Nr. 205516

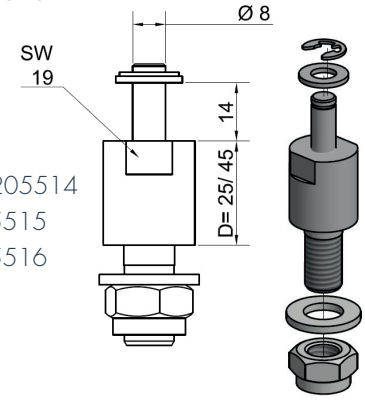

Befestigungswinkel TB 70x45x36 mm (ohne Bolzen)

- Verzinkt: Bestell-Nr. 205489
- V2A: Bestell-Nr. 205490
- V4A: Bestell-Nr. 205491

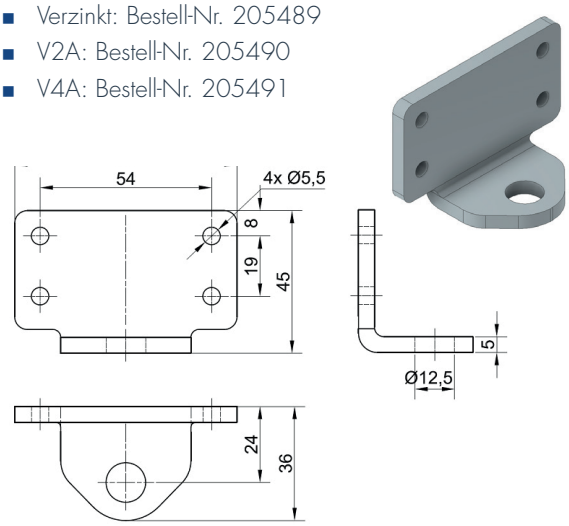

Flügelböckchen

- Verzinkt: Bestell-Nr. 205197
- V2A: Bestell-Nr. 205249
- V4A: Bestell-Nr. 205455

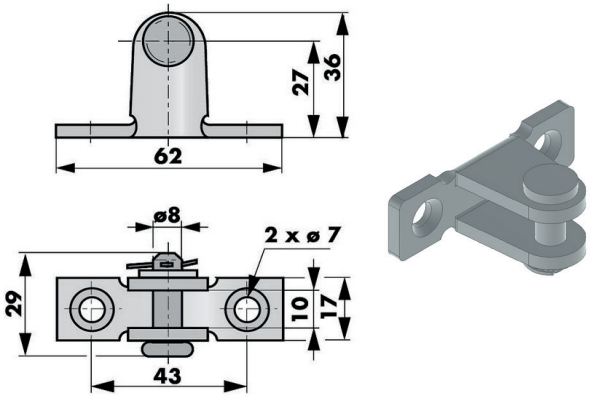

Gegenplatte zu Flügelböckchen

Die Gegenplatte kommt insbesondere bei der Montage des Flügelböckchens an dünnwandigen Stahltüren zum Einsatz

- V2A: Bestell-Nr. 205468

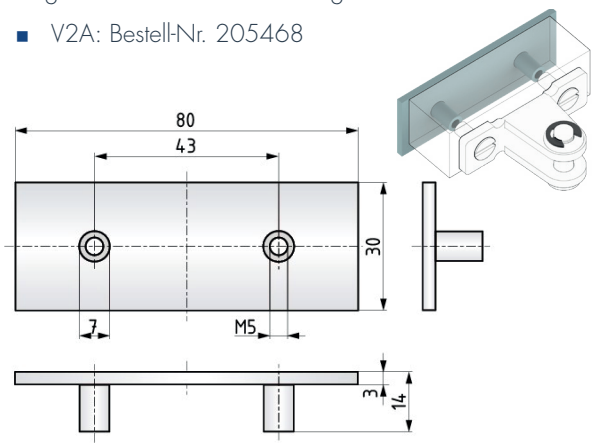

Montageplatte TB 80x25 mm, mit 2 Gewindebohrungen M5

Die Montageplatte ist z.B. für die Befestigung des Flügelböckchens an Glastüren mit Alurahmen vorgesehen

- V2A: Bestell-Nr. 205479

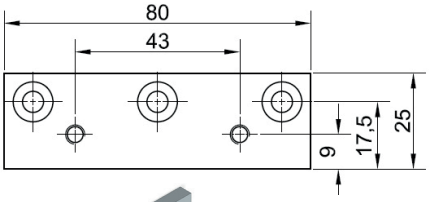

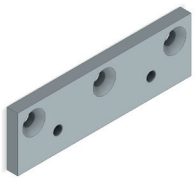

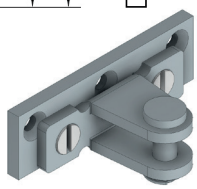

Montageplatte mit Flügelböckchen

Unterlegplatte TB 220x46 mm

Die Unterlegplatte wird in Verbindung mit dem Befestigungswinkel TB 70x45x36 mm eingesetzt, wenn sehr hohe Kräfte auftreten.

- Verzinkt: Bestell-Nr. 205503
- V2A: Bestell-Nr. 205504
- V4A: Bestell-Nr. 205505

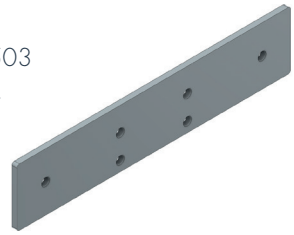

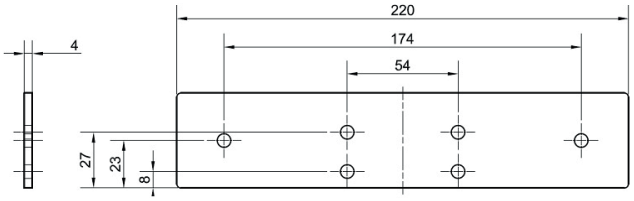

Befestigungsflansch TB Ø 42 mm, Bolzen Ø 8 mm

- Verzinkt: Bestell-Nr. 205261
- V2A: Bestell-Nr. 205281

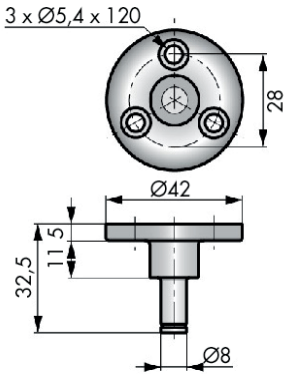

Befestigungswinkel TB 50x40x20 mm, Bolzen Ø 8 mm

- Verzinkt: Bestell-Nr. 205263
- V2A: Bestell-Nr. 205258

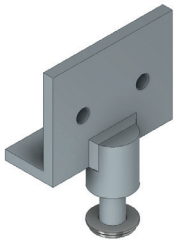

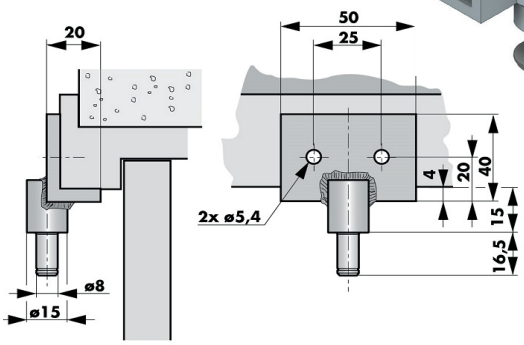

Befestigungswinkel TB 40x40x40 mm, Bolzen Ø 8 mm

- Verzinkt: Bestell-Nr. 205262
- V2A: Bestell-Nr. 205282
- V4A: Bestell-Nr. 205456

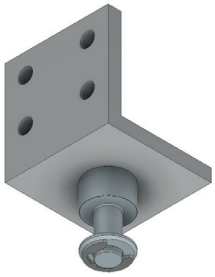

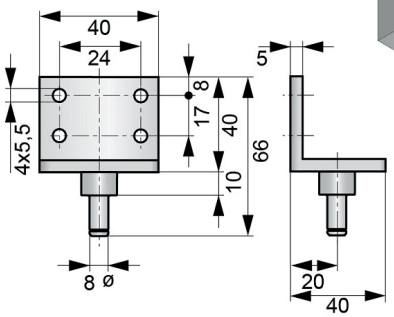

Befestigungswinkel TB 180x70x53 mm (ohne Bolzen)

Der Bolzen des Befestigungswinkels kann wahlweise entweder nach oben oder unten zeigend montiert werden.

- Verzinkt, Bestell-Nr. 205462-W

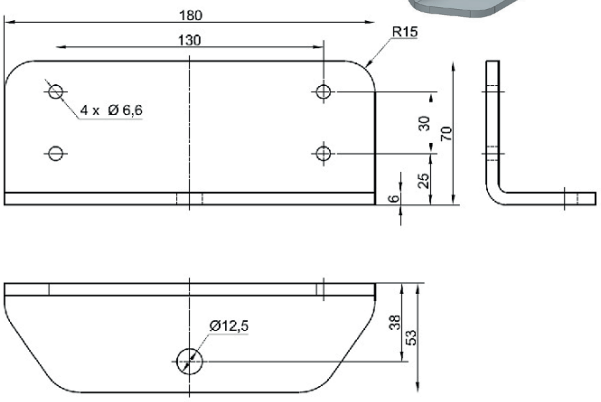

ÖFFNUNGSBEGRENZER

Zubehör speziell für Türen mit Obentürschließer

Der Türöffnungsbegrenzer kann problemlos auch in Verbindung mit einem Obentürschließer eingesetzt werden. Je nach Einbausituation wird dafür spezielles Befestigungszubehör benötigt.

Befestigungswinkel TB-OTS 140x45x90 mm (ohne Bolzen)

- Verzinkt: Bestell-Nr. 205492

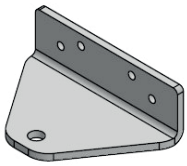

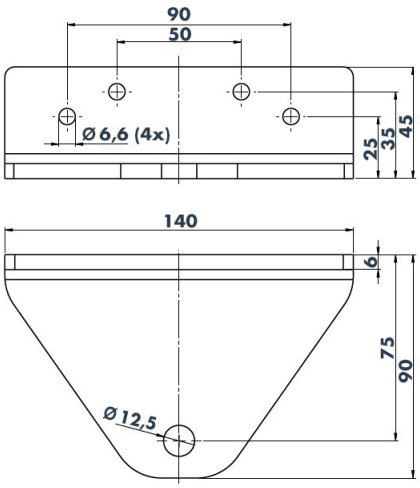

Befestigungskonsole TB-OTS 250x106x90x84 mm (ohne Bolzen)

- Verzinkt: Bestell-Nr. 205507 (DIN links)
- Verzinkt: Bestell-Nr. 205508 (DIN rechts)

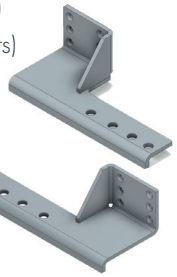

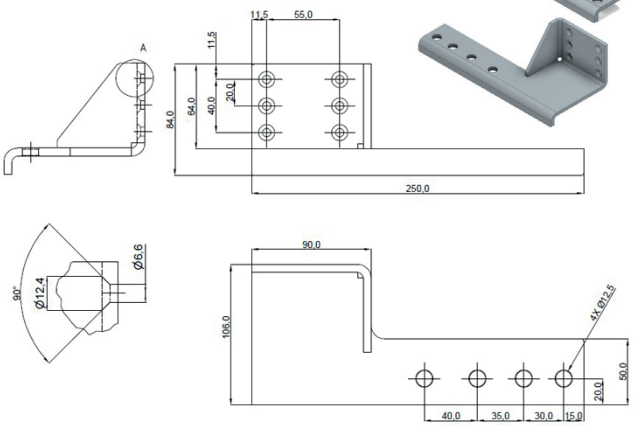

Bei der Auswahl der Befestigungskonsole ist zu beachten, dass die angegebene DIN-Richtung für die Montage auf der Bandgegenseite gilt.

Befestigungswinkel TB-OTS 50x20x30 mm, für Bolzen Ø 8 mm

- Verzinkt: Bestell-Nr. 205276

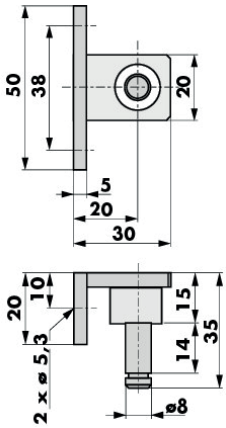

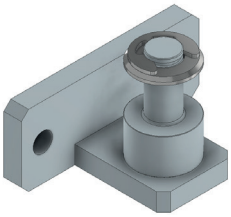

Zubehör Türöffnungsbegrenzer mit ø 10 mm Augen (Ausführungen der Baureihe TBR 14-35)

Bolzen TB Ø 10 mm

Distanz D = 25 mm

- Verzinkt: Bestell-Nr. 205517
- V2A: Bestell-Nr. 205518
- V4A: Bestell-Nr. 205519

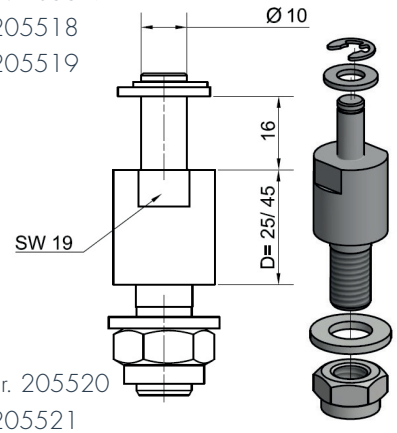

Distanz D = 45 mm

- Verzinkt: Bestell-Nr. 205520
- V2A: Bestell-Nr. 205521
- V4A: Bestell-Nr. 205522

Befestigungsplatte TB 45x220 mm

Die Gegenplatte Bestell-Nr. 205461 hat die gleichen Grundabmessungen und wird mit 6 Gewindehülsen M6 geliefert.

- Verzinkt: Bestell-Nr. 205460

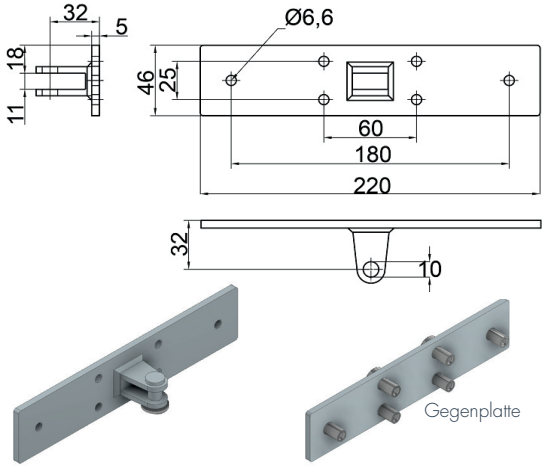

Befestigungsflansch TB 65x25 mm, Bolzen Ø 10 mm

Der Befestigungsflansch ist für schmale Türzargen vorgesehen. Die Bohrungen haben einen Durchmesser von 6 mm mit einer Senkung für Senkkopfschrauben ISO 7721.

- Verzinkt: Bestell-Nr. 205469

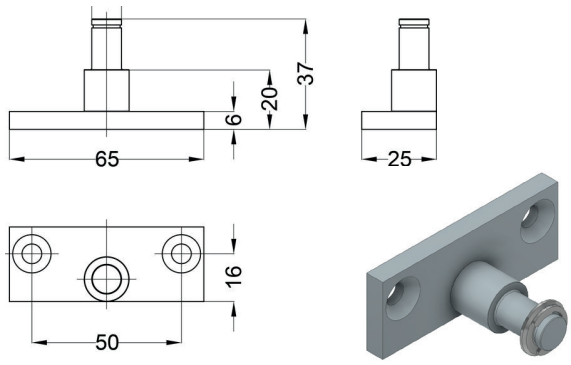

Befestigungswinkel TB 70x45x36 mm (ohne Bolzen)

- Verzinkt: Bestell-Nr. 205489
- V2A: Bestell-Nr. 205490
- V4A: Bestell-Nr. 205491

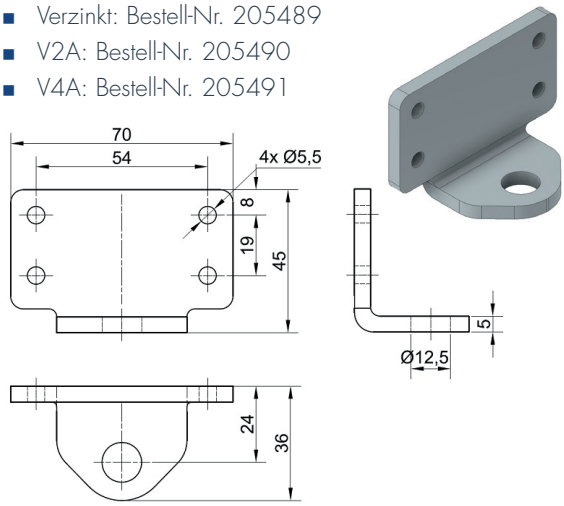

Unterlegplatte TB 220x46 mm

Die Unterlegplatte wird in Verbindung mit dem Befestigungswinkel TB 70x45x36 mm eingesetzt, wenn sehr hohe Kräfte auftreten.

- Verzinkt: Bestell-Nr. 205503
- V2A: Bestell-Nr. 205504
- V4A: Bestell-Nr. 205505

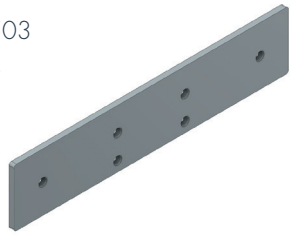

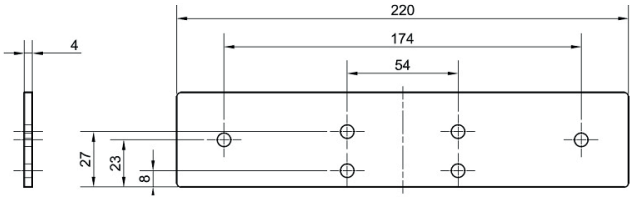

Befestigungswinkel TB 180x70x53 mm (ohne Bolzen)

Der Bolzen des Befestigungswinkels kann wahlweise entweder nach oben oder unten zeigend montiert werden.

- Verzinkt, Bestell-Nr. 205462-W

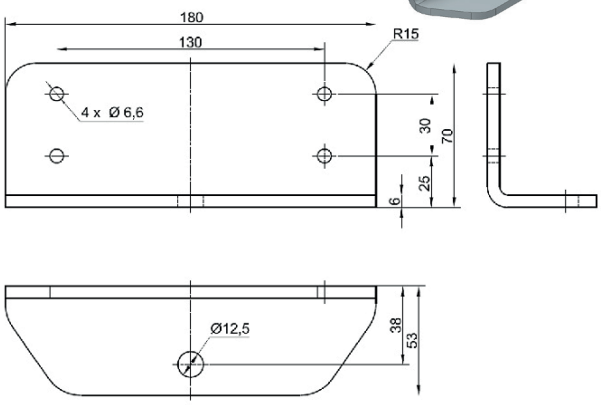

ÖFFNUNGSBEGRENZER

BESTELLANGABEN

Typ	Bestell-Nr.		
	Verzinkt	**V2A**	**V4A**
Flügelböckchen	205197	205249	205455
Gegenplatte mit Gewindehülsen zu Flügelböckchen	-	205468	-
Montageplatte TB mit 2 Gewindebohrungen M5 für Flügelböckchen	-	205479	-
Befestigungsflansch TB Ø 42, Bolzen Ø 8 mm	205261	205281	-
Befestigungswinkel TB 40x40x40 mm, Bolzen Ø 8 mm	205262	205282	205456
Befestigungswinkel TB 50x40x20 mm, Bolzen Ø 8 mm	205263	205258	-
Befestigungswinkel TB 70x45x36 mm, für Bolzen Ø 8 oder 10 mm	205489	205490	205491
Befestigungswinkel TB 180x70x53 mm, für Bolzen Ø 8 oder 10 mm	205462-W	-	-
Unterlegplatte TB 220x46 mm	205503	205504	205505
Bolzen TB 25-14 mm, Ø 8 mm	205511	205512	205513
Bolzen TB 45-14 mm, Ø 8 mm	205514	205515	205516
Bolzen TB 25-16 mm, Ø 10 mm	205517	205518	205519
Bolzen TB 45-16 mm, Ø 10 mm	205520	205521	205522
Befestigungsplatte TB 45x220 mm, Aufnahme mit Bolzen Ø 10 mm	205460	-	-
Gegenplatte zu Befestigungsplatte TB 45x220 mm, mit Gewindehülsen	205461	-	-
Befestigungsflansch TB 65x25 mm, Bolzen Ø 10 mm	205469	-	-
Befestigungswinkel TB-OTS 50x20x30 mm, Bolzen Ø 8 mm	205276	-	-
Befestigungswinkel TB-OTS 140 x 45 x 90 mm, für Bolzen 8 oder 10 mm	205492	-	-
Befestigungskonsole TB-OTS 250x106x90x84 mm für Bolzen Ø 8 oder 10 mm, DIN links, Montage Bandgegenseite	205507	-	-
Befestigungskonsole TB-OTS 250x106x90x84 mm für Bolzen Ø 8 oder 10 mm, DIN rechts, Montage Bandgegenseite	205508	-	-