DICTAMAT 900-21

Zur Automatisierung extrem großer Tore bis 4000 kg

Webseite

EIGENSCHAFTEN

- Für Türen und Tore bis 10 m (Standardausführung)
- Standard-Zugkraft: 1200 N (auf Anfrage auch von 370 N bis 2200 N möglich)
- Standardmäßig für Tore bis max. 1500 kg (auf Anfrage auch bis 4000 kg)
- Geeignet für bis zu 300 Betätigungen pro Tag (je nach Tormasse u. Geschwindigkeit)
- Motor in stromlosem Zustand: blockiert
- Eingebauter Thermofühler
- Positionerkennung: eingebauter Encoder oder separater Endschalter auf Anfrage
- Ermöglicht die Erfüllung der Maschinenrichtlinie
- Passende Steuerung: Square 940-2

OPTIONEN

- **Ausrückvorrichtung**: Bei allen Antrieben mit mechanischer Bremse sind die Tore bei Stromausfall blockiert. Müssen die Tore auch bei Stromausfall von Hand bewegt werden, so sind folgende Optionen möglich: zusätzliche mechanische Ausrückvorrichtung oder Elektromagnetkupplung.
- **Bremse**: Standardmäßig mit einer mechanischen Bremse ausgerüstet, die auch bei Stromausfall die Tore innerhalb der vorgeschriebenen Wege zum Stehen bringt. Für Tore, die nicht unter die EN 12453 fallen, können die Antriebe auch ohne Bremse geliefert werden.
- **Zubehör**: Aufgrund der extrem großen Kräfte beim Ansprechen der mechanischen Bremse sind sehr stabile Befestigungen erforderlich. Eine Schienenbefestigung ist i.d.R. nicht möglich. Für die Wandbefestigung werden zusätzliche Winkel angeboten.

Fragebogen

TECHNISCHE DATEN

Antriebstyp/Motorleistung	0,37 kW
Antriebskraft Motor	1200 N
Öffnungs- und Schließgeschwindigkeit	separat einstellbar
max. m/sec.	0,2
Versorgungsspannung	230/400 VAC
Nennstrom Steuerung	8 A
Antriebsdrehmoment (an Antriebswelle)	61 Nm
Bremsmoment Bremse	5 Nm
Einschaltdauer	40% ED
Schutzart	IP 55
Gewicht (ohne Zubehör	21 kg
Tore bis*	1500 kg*
Fahrwege	10 m

* Die angegebenen Gewichte sind Anhaltswerte. Ausschlaggebend ist die Leichtgängigkeit des Tores.

ABMESSUNGEN

Alle Maßangaben in mm

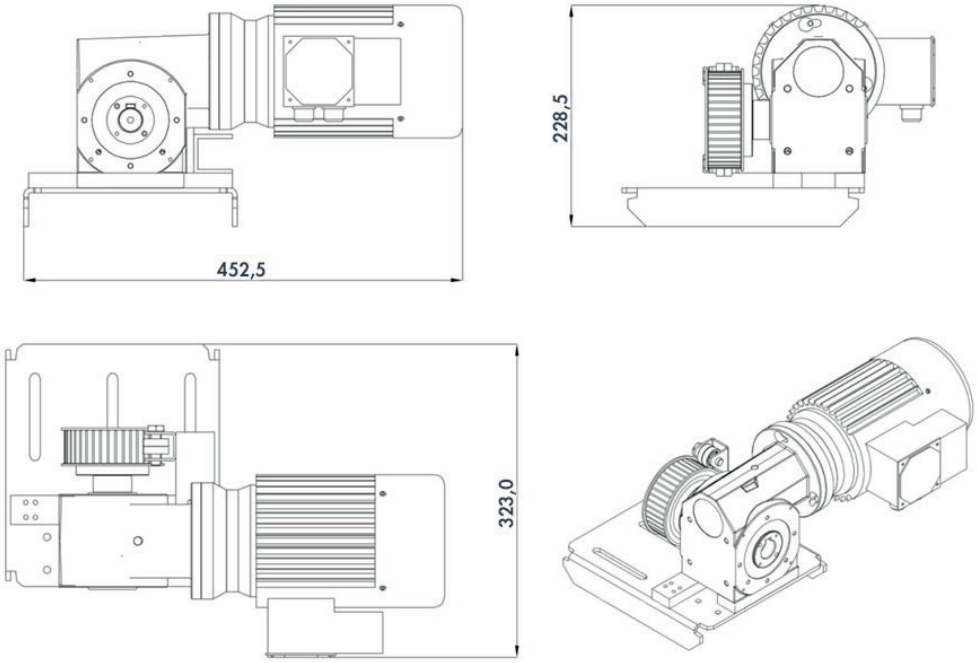

MONTAGE

Technisches Handbuch

KOMPONENTEN

Blau: Standard-Komponenten (im Lieferumfang enthalten) **Grau**: Zusatzkomponenten

Standard Komponenten (im Lieferumfang enthalten)

1. Antrieb: Schneckenrad-Getriebeeinheit mit 230/400 VAC Drehstrommotor und eingebauter Bremse, integriertem Thermofühler, 2 m Anschlusskabel zur Steuerung Abtriebsrad für Zahnriemen mit U-Halter
2. Umlenkrolle für Zahnriemen mit integrierter Spannvorrichtung mit U-Halter
3. Tormitnehmer mit Klemmplatten für Zahnriemen

Zusatzkomponenten

4. Zahnriemen
5. Wandhalter für Antrieb
6. Wandhalter
7. Stützrolle mit U-Halter für den Zahnriemen (gegen Durchhängen des Zahnriemens. Ab 4 Meter frei laufenden Zahnriemen)
8. Zusätzlicher Tormitnehmer mit Klemmplatten für Zahnriemen, für zweiflügelige Tore

Weitere Komponenten (nicht abgebildet)

- **Mechanische Ausrückvorrichtung**: Durch die eingebaute Bremse sind die DICTAMAT Schiebetorantriebe bei Stromausfall grundsätzlich blockiert. Mit Hilfe der manuellen Ausrückkupplung wird über das mitgelieferte Seil das Abtriebsrad vom Getriebe getrennt und lässt sich frei bewegen. Das Tor kann so leicht verschoben werden. Das Seil muss manuell festgesetzt werden.
- **Elektromagnetkupplung**: Durch die eingebaute Bremse sind die Dictamat Schiebetorantriebe bei Stromausfall grundsätzlich blockiert. Mit Hilfe der Elektromagnetkupplung wird das Abtriebsrad vom Getriebe automatisch bei Stromausfall getrennt und lässt sich frei bewegen. Das Tor kann so leicht verschoben werden. Die Elektromagnetkupplung wird über ein separates Netzteil versorgt. Um bei Stromausfall ein sicheres Abbremsen zu gewährleisten, wird ein separates Kondensatorpakt benötigt.

ZUBEHÖR

Alle Maßangaben in mm

Tormitnehmer

Bestellnr. 790620

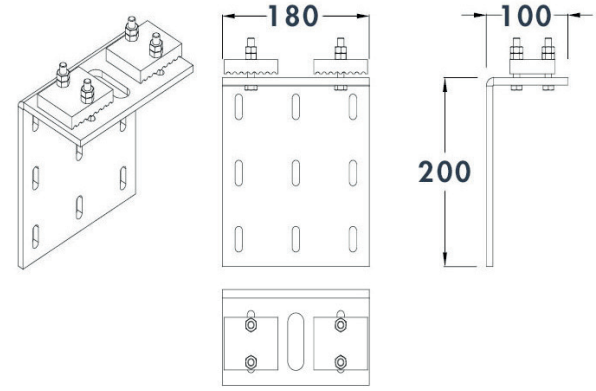

Umlenkrolle mit Spannvorrichtung

Bestellnr. 790600

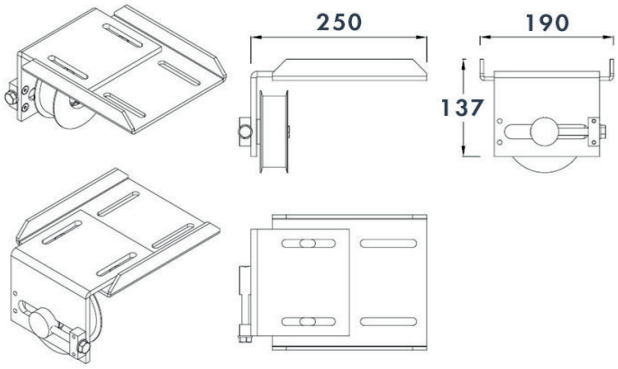

Wandhalter für Umlenkrolle / Stützrolle

Bestellnr. 790400

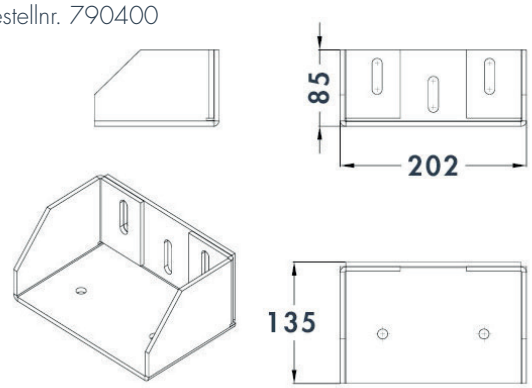

Wandhalter für Antrieb

Bestellnr. 790401

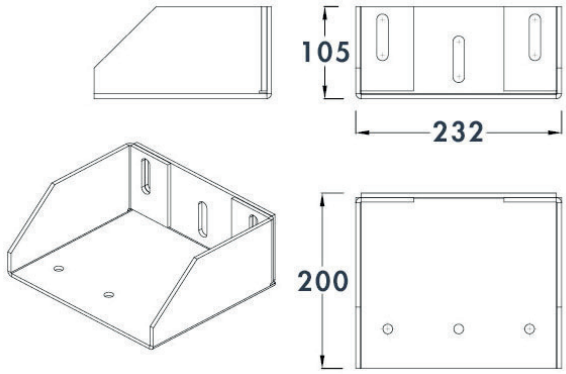

Stützrolle für 20/30 mm Zahnriemen

Bestellnr. 790410

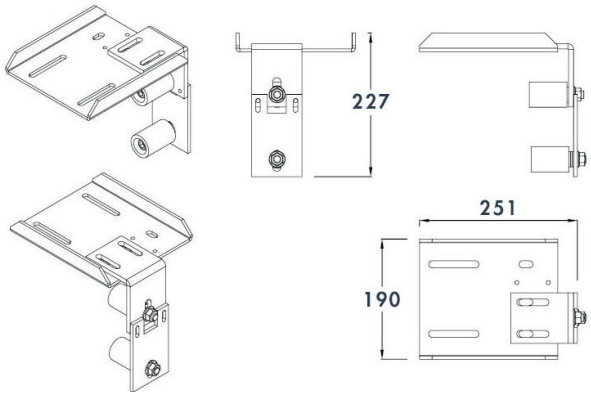

Tormitnehmer für zweiten Türflügel bei zweiflügeligen Toren (Zahnriemen 20/30 mm)

Bestellnr. 790420

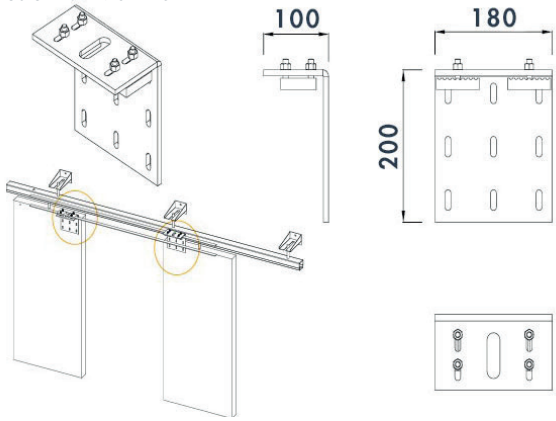

Zahnriemen

Material	PU (Polyurethan)
Zugstrang	Stahl
Temperaturbereich	-30° bis +80 °C
Beständig gegen	UV, Ozon, Öl und Fett
Zugstrangbelastung	Zahnriemen 30 mm breit: 4030 N

BESTELLANGABEN

Beschreibung	Bestellnummer
Dictamat 900-21 ZLB 0,37 kW, Anzugskraft 1200 N	790250

ZUBEHÖR

Beschreibung	Bestellnummer
Wandhalter für Dictamat 900-21 0,18kW bzw. für Umlenkrolle und Stützrolle	790400
Wandhalter für Dictamat 900-21 0,37kW	790401
Stützrolle für 20/30mm Zahnriemen bestehend aus Stützrolle 2-fach und U-Halter für AC-21 System	790410
Tormitnehmer für zweiten Torflügel (Zahnriemen 20/30mm)	790420
Zahnriemen STD 8M, 30 mm breit (Preis pro m)	710491
Mechanische Ausrückvorrichtung, für Dictamat 900-21, 0,37 kW, Ausführung Zahnriemen, inkl. 8 m Stahlseil und Endschalter	790551
Elektromagnetkupplung für Dictamat 900-21, 0,37kW, 24V 27W, Montage gegenüber Abtriebsrad	790501
Kondensatorpaket für Elektromagnetkupplung, zum verzögerten reagieren der Kupplung bei Stromausfall	790505
Netzteil NT3, 24 VDC 5 A; 120 W, mit 1,5 m Netzkabel mit Schuko-Stecker und 2,0 m Stromversorgungskabel mit 6-poligem Stecker	710783