DICTAMAT Move

Modulares Antriebssystem für Schiebetüren und Schiebetore bis 2000 kg

Webseite

EIGENSCHAFTEN

- Für Türen & Tore bis 10 m (in der Standardausführung)
- Standard-Zugkraft: 1000 N und 1400 N (auf Anfrage auch ab 400 N möglich)
- Motor im Stillstand leichtgängig
- Keine Elektromagnetkupplung erforderlich
- Ermöglicht die Erfüllung der Maschinenrichtlinie
- Positionierung: eingebauter Encoder mit Referenzschalter oder separate Endschalter (auf Anfrage)
- Schneckenradgetriebe
- Passende Steuerungen: Multi Control (DC) / Square 940-2 (AC)

TECHNISCHE DATEN

	DC 200 Z P+	AC 0,18 P+	AC 0,37 Z P+
Antriebskraft Motor max.	1000 N	1000 N	1700 N
Öffnungs und Schließgeschwindigkeit max. m/sek.	0,29	0,19	0,19
Versorgungsspannung Antrieb	24 VDC	230 VAC	230 VAC
Versorgungsspannung Bremse	24 VDC	24 VDC	24 VDC
Einschaltdauer	20% ED	30% ED	30% ED
Schutzart	IP 44	IP 54	IP 54
Tore bis*	900 kg	1200 kg	2000 kg
Kombinierbare Steuerung	Multi Control	Square 940-2	Square 940-2

* Die angegebenen Gewichte sind Anhaltswerte. Ausschlaggebend ist die Leichtgängigkeit des Tores.

KOMPONENTEN

Standard Komponenten (im Lieferumfang enthalten)

1. Antrieb mit U-Halter
2. Umlenkrolle mit U-Halter
3. Tormitnehmer

Fragebogen

Zusatzkomponenten

4. Wandhalter
5. Zahnriemen (separat zu bestellen, in der jeweils benötigten Länge und Stärke)
6. Stützrolle mit U-Halter
7. Tormitnehmer 2. Flügel

ABMESSUNGEN

Alle Maßangaben in mm

MONTAGE

Technisches Handbuch

DICTAMAT Move DC 200 Z

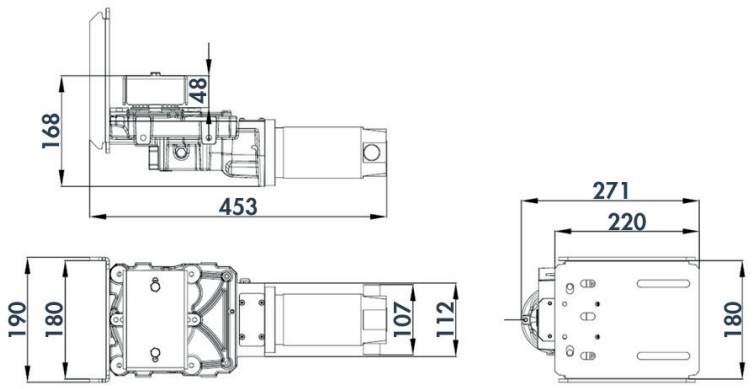

DICTAMAT Move AC 0,18

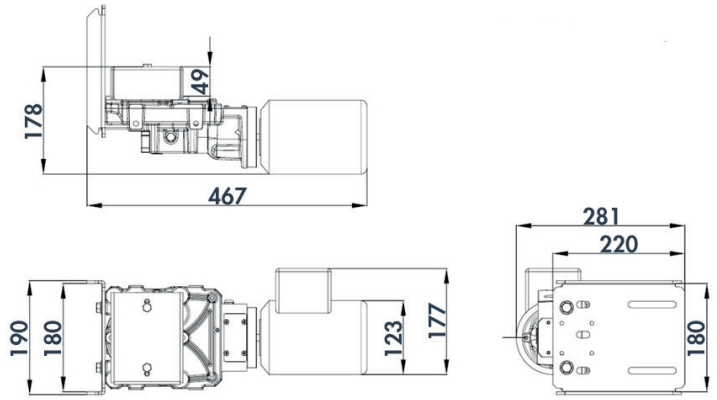

DICTAMAT Move AC 0,37 Z

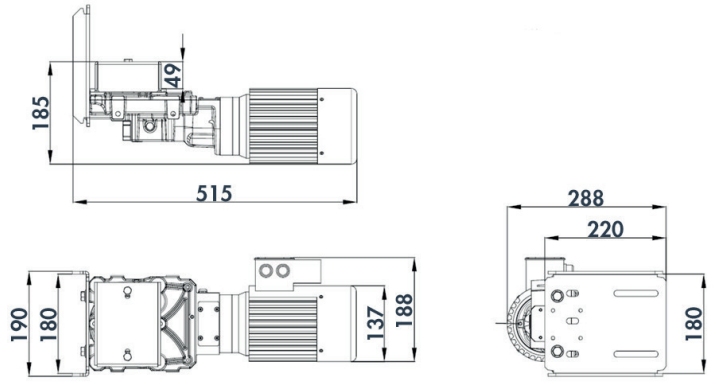

Getriebeeinheit

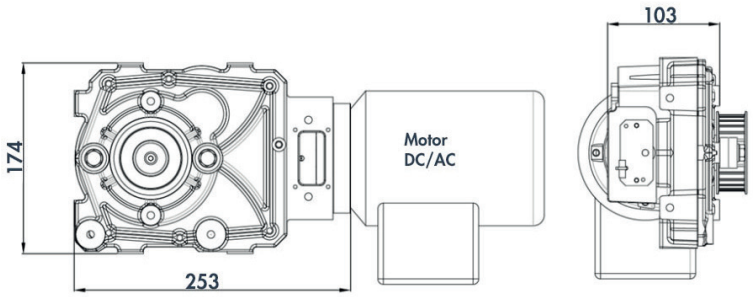

ZUBEHÖR

Alle Maßangaben in mm

Tormitnehmer

Bestellnr. 790620

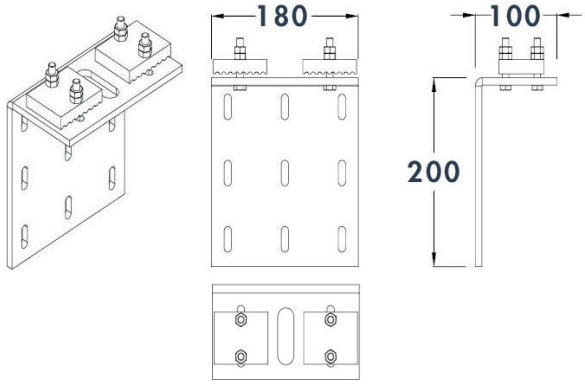

Umlenkrolle mit Spannvorrichtung

Bestellnr. 790600

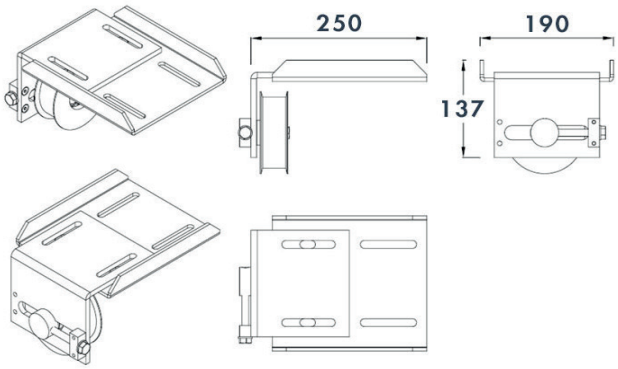

Wandhalter für Antriebe DC und AC 0,18 kW / Umlenkrolle / Stützrolle

Bestellnr. 790400

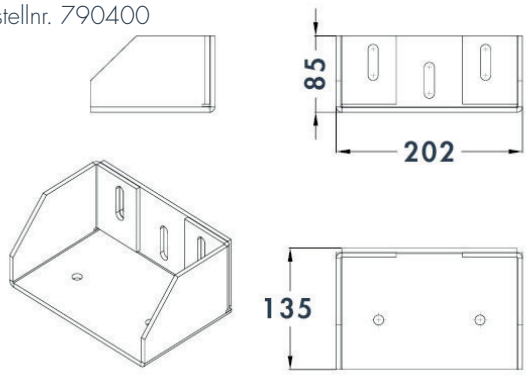

Stützrolle für 20/30 mm Zahnriemen

Bestellnr. 790410

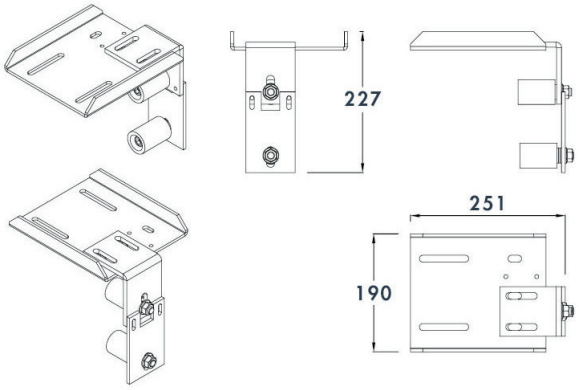

T-Halter mit Flachstahl

Bestellnr. 790404

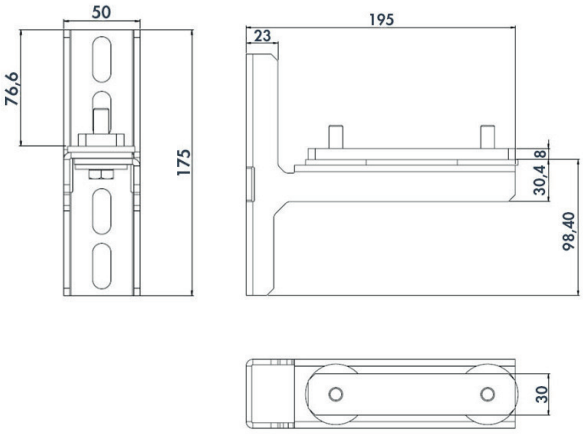

Tormitnehmer für zweiten Türflügel bei zweiflügeligen Toren (Zahnriemen 20/30 mm)

Bestellnr. 790420

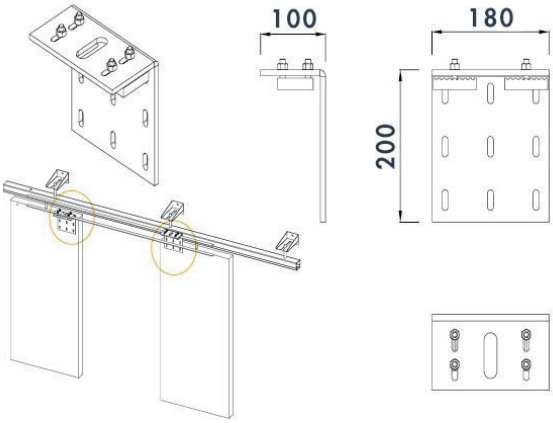

Zahnriemen

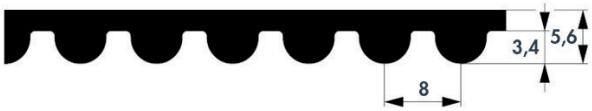

Material	PU (Polyurethan)
Zugstrang	Stahl
Temperaturbereich	-30° bis +80 °C
Beständig gegen	UV, Ozon, Öl und Fett
Zugstrangbelastung	Zahnriemen 20 mm breit: 2680 N (DC) Zahnriemen 30 mm breit: 4030 N (AC)

BESTELLANGABEN

Beschreibung	Bestellnummer
Tür- und Torantrieb DICTAMAT Move DC 200 Z P+	740010
Tür- und Torantrieb DICTAMAT Move AC 0,18 Z P+	740055
Tür- und Torantrieb DICTAMAT Move AC 0,37 Z P+	740060

ZUBEHÖR

Beschreibung	Bestellnummer
Umlenkrolle für Dictamat 900-21-0,18kW und Dictamat Move DC/AC	790600
Tormitnehmer-komplett-ZR30mm	790620
Wandhalter für Dictamat 900-21 0,18kW bzw. für Umlenkrolle und Stützrolle	790400
Stützrolle für 20/30mm Zahnriemen bestehend aus Stützrolle 2-fach und U-Halter für AC-21 System	790410
Tormitnehmer für zweiten Torflügel (Zahnriemen 20/30mm)	790420
Zahnriemen HDT8, 20mm breit, weiß, Preis pro Meter,	710490W
Zahnriemen STD 8M, 30 mm breit (Preis pro m)	710491
T-Halter Steckmontage Dictamat Move Helm-Schiene inkl. Gegenplatte für Schiene Helm 400 und 500	790404