RAUCHMELDER UND WÄRMEMELDER

Brandmelder (Rauch- oder Wärmemelder) melden einen Brandfall sofort an die Zentrale (RZ-24) weiter und sorgen damit für die rechtzeitige Auslösung der Feststellanlage. Der Rauchmelder erkennt ein mögliches Feuer anhand der Rauchentwicklung schnell und sicher.

In einigen Fällen werden auch Wärmemelder eingesetzt – sie registrieren einen schnellen Temperaturanstieg bzw. das Erreichen einer bestimmten Umgebungstemperatur und lösen dann aus.

INHALTSVERZEICHNIS - RAUCHMELDER UND WÄRMEMELDER

Seite

Rauchmelder RM 4000 ..... 07.02.04
für Feststellanlagen – in Verbindung mit der Zentrale RZ-24

Wärmemelder WM 4000 ..... 07.02.06
Für Feststellanlagen – in Verbindung mit der Zentrale RZ-24

Vorbehaltlich technischer Änderungen. Bei Irrtümern kein Anspruch auf Schadenersatz.

Rauchmelder RM 4000

In Verbindung mit Zentrale RZ-24

Webseite

EIGENSCHAFTEN

- Optischer Rauchmelder geprüft nach EN 54-7
- Betrieben mit der Zentrale RZ-24, welche den Rauchmelder mit der nötigen Spannung versorgt und gleichzeitig auswertet.
- Einsetzbar in einem Temperaturbereich von -40 °C bis +70 °C
- Sehr geringe Falschalarmrate dank spezieller Sensorkammer sowie der Verwendung von Algorithmen zur Störgrößenfilterung
- Selbsttätige Korrektur von Verschmutzungszuständen durch eine automatische Ruhewertnachführung. Bei einer zu starken Verschmutzung wechselt der Rauchmelder jedoch umgehend in den Alarmzustand und der Feuerschutzabschluss wird zuverlässig geschlossen.
- Im Melder selbst ist kein Relais nötig. Dadurch werden die Kosten der Feststellanlage reduziert, auch in Bezug auf die Stromkosten.
- Die einzelnen Betriebszustände werden über eine 360° sichtbare LED in zwei Farben (rot/gelb) und unterschiedliche Blinkfrequenzen signalisiert.
- Die Rauchmelder RM 4000 müssen spätestens nach 8 Jahren ausgetauscht werden, auch wenn die Melder während der Funktions- bzw. Wartungsprüfung noch einwandfrei arbeiten. Damit wird sichergestellt, dass die Feststellanlagen immer voll funktionsfähig sind und im Brandfall das Schließen der Türen zuverlässig ausgelöst wird.

TECHNISCHE DATEN

Versorgungsspannung	8,5 bis 33 VDC
Stromaufnahme	∅ Ruhestrom & Einschaltstromspitze bei 24 VDC: 95 µA Alarmstrom bei 24 VDC: 40 mA
Rauchmessung	1 Messung alle 4 Sekunden, photoelektrischer Sensor mit automatischer Überwachung und Anpassung der Sensitivität
Alarmanzeige	Integrierte LED (rot/gelb) als Statusanzeige
Temperaturbereich	-40 °C bis +70 °C (keine Vereisung oder Kondensation!)
Schutzart	IP 23D
Material Gehäuse	Polykarbonat-Spritzguss, weiß

MONTAGE

Montageanleitung

ABMESSUNGEN

Alle Maßangaben in mm

Rauchmelder

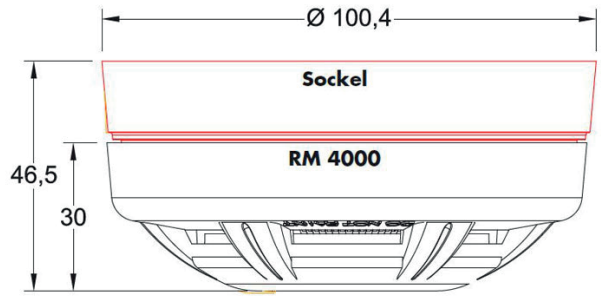

Standardsockel

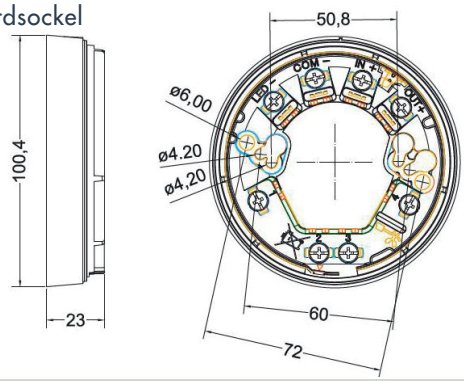

STATUSANZEIGEN

Die verschiedenen Betriebszustände des Rauchmelders RM 4000 werden über eine LED angezeigt. Diese leuchtet je nach Status gelb oder rot.

LED rot	LED gelb	Funktion
Blinkt 1x/sek.	Aus	Nach Einschalten der Stromzufuhr (oder Einsetzen des Melders in den Sockel): bestätigt richtige Verdrahtung. Dauer der Phase: 4 Minuten. Während dieser Einschaltphase ist eine schnelle Funktionsprüfung innerhalb von wenigen Sekunden möglich. Im Normalbetrieb dauert es länger.
Dauerleuchten	Aus	Alarm
Aus	Aus	Normalbetrieb
Aus	Blinkt 1x/sek. während der Einschaltphase	Blinkt während der ersten 4 Minuten nach dem Einschalten oder dem Einsetzen des Melders die gelbe LED statt der roten LED, hat der Melder die Verschmutzungsgrenze erreicht.
Aus	Blinkt alle 4 Sekunden nach der Einschaltphase	Sensor arbeitet nicht mehr ordnungsgemäß: sofortiger Austausch!

MONTAGEZUBEHÖR

Die Montagewinkel ermöglichen auch an Wänden eine einfache Montage der Rauchmelder. Gemäß den Anforderungen des DIBt zur Installation der Brandmelder ist es in Ausnahmefällen zulässig, Deckenmelder durch Wandmelder zu ersetzen. Voraussetzung ist, dass der horizontale Abstand zwischen Wand und Melderachse 0,5 m beträgt. Diese Anforderung wird vom DICTATOR Montagewinkel, Bestell-Nr. 040575 erfüllt. Die Maße der Befestigungsbohrungen an der Wand entsprechen denen des Montagewinkels Best-Nr. 040570.

Alle Maßangaben in mm

Montagewinkel für Wandbefestigung eines Sturzmelders

Bestell-Nr.: 040570

Für Montage des RM 4000 als Sturzmelder

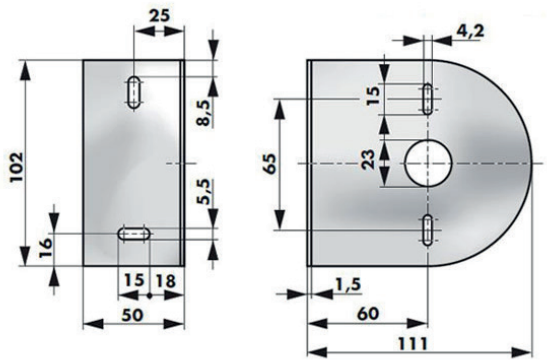

Montagewinkel Kragarm-Deckenmelder

Bestell-Nr.: 040575

Für Montage des RM 4000 als Deckenmelder an der Wand

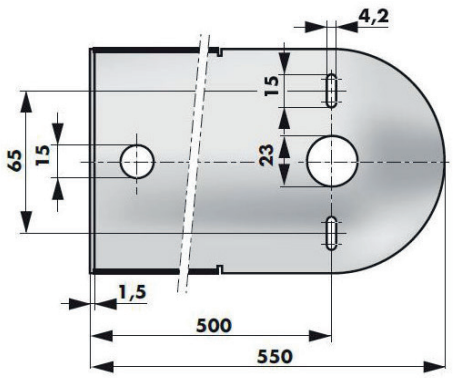

BESTELLANGABEN

Beschreibung	Bestellnummer
Rauchmelder RM 4000 im Set mit Standardsockel	040860SET

ZUBEHÖR

Beschreibung	Bestellnummer
Montagewinkel für Wandbefestigung der Brandmelder RM/WM, Armlänge 550 mm, verzinkt	040575
Montagewinkel für Wandbefestigung Brandmelder RM/WM, Armlänge 111 mm	040570
Widerstand 3,9 kOhm, 0,6 W	040893
Standard-Sockel zu RM/WM 4000	040862

BRANDMELDER

Wärmemelder WM 4000

In Verbindung mit Zentrale RZ-24

Webseite

EIGENSCHAFTEN

- Wärmedifferentialmelder geprüft nach EN 54-5
- Spricht sowohl bei Erreichen seines Ansprechwertes als auch bei einem schnellen Temperaturanstieg an
- Einsatz empfohlen, wenn bei üblichen Arbeits- oder Herstellungsprozessen Rauch oder vergleichbare Aerosole (z. B. Staub) auftreten, so dass die Gefahr besteht, dass Rauchmelder ungewollt Alarme auslösen (ACHTUNG: landesspezifische Vorschriften beachten - in Deutschland ist der Einsatz an Türen in Rettungswegen und Rauchschutztüren nicht zulässig!)
- Standard-Ansprechschwelle zwischen 54 °C und 65 °C; andere Ansprechschwellen auf Anfrage lieferbar
- Der WM 4000 wird mit der Zentrale RZ-24 betrieben, welche den Wärmemelder mit der nötigen Spannung versorgt und gleichzeitig auswertet. Im Melder selbst ist kein Relais nötig. Dadurch werden die Kosten der Feststellanlage reduziert, auch in Bezug auf die Stromkosten.
- Die einzelnen Betriebszustände werden über eine 360° sichtbare LED in zwei Farben (rot/gelb) und unterschiedliche Blinkfrequenzen signalisiert.
- Die Wärmemelder WM 4000 müssen spätestens nach 8 Jahren ausgetauscht werden, auch wenn die Melder während der Funktions- bzw. Wartungsprüfung noch einwandfrei arbeiten. Damit wird sichergestellt, dass die Feststellanlagen immer voll funktionsfähig sind und im Brandfall das Schließen der Türen zuverlässig ausgelöst wird.

TECHNISCHE DATEN

Versorgungsspannung	8,5 bis 33 VDC
Stromaufnahme	∅ Ruhestrom sowie Einschaltstromspitze bei 24 VDC: 95 µA Alarmstrom bei 24 VDC: 40 mA
Temperaturmessung	erfolgt über einen Thermistor, 1 Messung alle 4 Sekunden
Temperaturbereich	A1R: statische Ansprechtemperatur zwischen 54°C und 65 °C; Umgebungstemperatur: -40 °C bis +50 °C (ohne Alarm)
Alarmanzeige	Integrierte LED als Statusanzeige
Schutzart	IP 23D
Material Gehäuse	Polykarbonat-Spritzguss, weiß

MONTAGE

Montage-anleitung

ABMESSUNGEN

Alle Abmessungen in mm

Wärmemelder

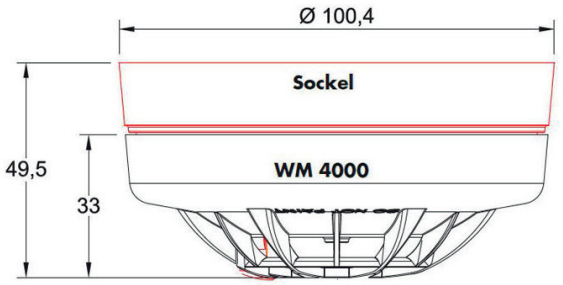

Standardsockel

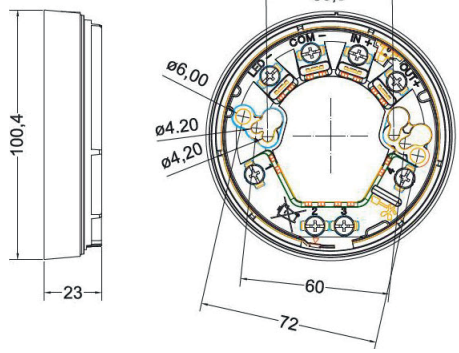

STATUSANZEIGE

Die verschiedenen Betriebszustände des Wärmemelders WM 4000 werden über eine LED angezeigt. Diese leuchtet je nach Status gelb oder rot.

LED rot	LED gelb	Funktion
Blinkt 1x/sek.	Aus	Nach Einschalten der Stromzufuhr (oder Einsetzen des Melders in den Sockel): bestätigt richtige Verdrahtung. Dauer der Phase: 4 Minuten. Während dieser Einschaltphase ist eine schnelle Funktionsprüfung innerhalb von wenigen Sekunden möglich. Im Normalbetrieb dauert es länger.
Dauerleuchten	Aus	Alarm
Aus	Aus	Normalbetrieb
Aus	Blinkt 1x/sek. während der Einschaltphase	Blinkt während der ersten 4 Minuten nach dem Einschalten oder dem Einsetzen des Melders die gelbe LED statt der roten LED, hat der Melder die Verschmutzungsgrenze erreicht.
Aus	Blinkt alle 4 Sekunden nach der Einschaltphase	Sensor arbeitet nicht mehr ordnungsgemäß: sofortiger Austausch!

MONTAGEZUBEHÖR

Die Montagewinkel ermöglichen auch an Wänden eine einfache Montage der Wärmemelder. Gemäß den Anforderungen des DIBt zur Installation der Brandmelder ist es in Ausnahmefällen zulässig, Deckenmelder durch Wandmelder zu ersetzen. Voraussetzung ist, dass der horizontale Abstand zwischen Wand und Melderachse 0,5 m beträgt. Diese Anforderung wird vom DICTATOR Montagewinkel, Bestell-Nr. 040575 erfüllt. Die Maße der Befestigungsbohrungen an der Wand entsprechen denen des Montagewinkels Best-Nr. 040570.

Alle Maßangaben in mm

Montagewinkel für Wandbefestigung eines Sturzmelders

Bestell-Nr.: 040570

Für Montage des WM 4000 als Sturzmelder

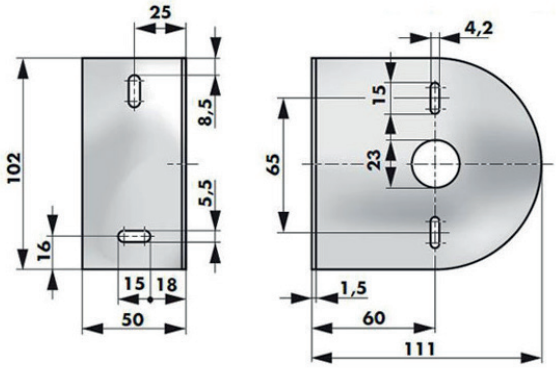

Montagewinkel Kragarm-Deckenmelder

Bestell-Nr.: 040575

Für Montage des WM 4000 als Deckenmelder an der Wand

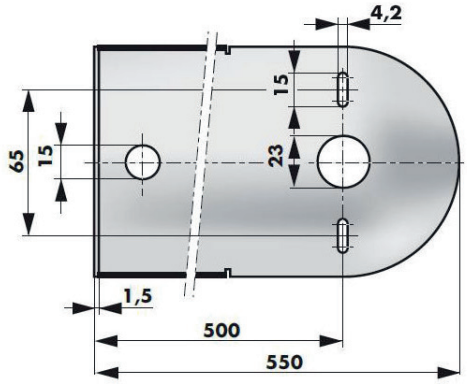

BESTELLANGABEN

Beschreibung	Bestellnummer
Wärmedifferentialmelder WM 4000, Typ A1R, im Set mit Standardsockel	040861SET

ZUBEHÖR

Beschreibung	Bestellnummer
Montagewinkel für Wandbefestigung der Brandmelder RM/WM, Armlänge 550 mm, verzinkt	040575
Montagewinkel für Wandbefestigung Brandmelder RM/WM, Armlänge 111 mm	040570
Widerstand 3,9 kOhm, 0,6 W	040893
Standard-Sockel zu RM/WM 4000	040862