HAFTMAGNETE

Elektromagnete Baureihe F

Haftmagnete mit Anschlussklemme auf der Grundplatte

Webseite

EIGENSCHAFTEN

- Zu der Baureihe F gehören die Magnete EM GD 40, EM GD 50, EM GD 60 und EM GD 70 (unterschiedliche Haftkraft und Baugröße)
- Der Anschluss der Magnete erfolgt über die Anschlussklemme auf der Grundplatte des Magneten
- Magnet und Grundplatte aus Stahl und standardmäßig verzinkt
- Serienmäßig mit Funkenlöschdiode ausgestattet - bei einem Anschlussfehler verhindert der eingebaute Verpolschutz, dass die Funkenlöschdiode zerstört wird
- Als Gegenstück zum Haftmagneten muss eine Ankerplatte an der Tür befestigt werden
- Alle Ausführungen mit der Kennzeichnung ‚LE 07016' sind nach EN 1155 geprüft
- Manche Artikel können vom Produktbild abweichen

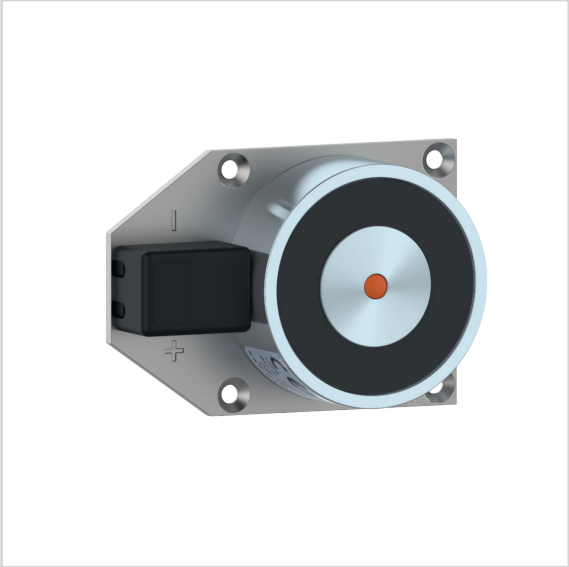

TECHNISCHE DATEN

Betriebsspannung	24 VDC +/-10 %
Temperaturbereich	-20 °C bis +60 °C
Oberfläche	Stahl verzinkt
Remanenz	0 N
Einschaltdauer	100 %
Haftkraft EM GD 40	300 N
Haftkraft EM GD 50	600 N
Haftkraft EM GD 60	700 N
Haftkraft EM GD 60 S	1000 N
Haftkraft EM GD 70	1450 N
Haftkraft EM GD 70 S	1700 N
Haftkraft EM GD 70 R	2000 N
Stromaufnahme EM GD 40	75 mA (1,8 W)
Stromaufnahme EM GD 50/ EM GD 60	67 mA (1,6 W)
Stromaufnahme EM GD 60 S	79 mA (1,9 W)
Stromaufnahme EM GD 70	71 mA (1,7 W)
Stromaufnahme EM GD 70 S/EM GD 70 R	142 mA (3,4 W)

ABMESSUNGEN

Alle Maßangaben in mm

Magnete EM GD 40 F23 und EM GD 50 F 26

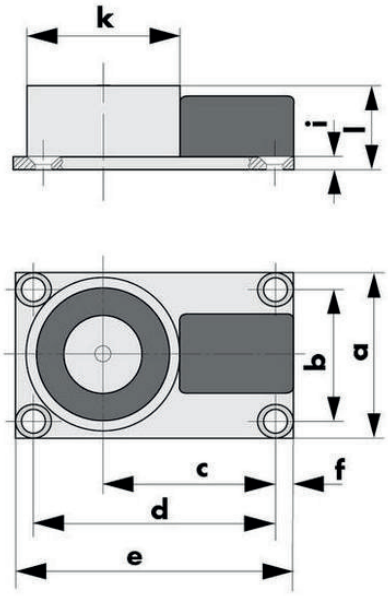

Typ	a	b	c	d	e	f	g	i	k	l
EM GD 40 F 23	45	35	45	63	73	5	⌀ 4,5	3	⌀ 40	23
EM GD 50 F 26	55	44	51	74	83	4,5	⌀ 4,5	3	⌀ 50	26

MONTAGE

Montage-anleitung

Magnete EM GD 60 F26 und EM GD 70 F 39

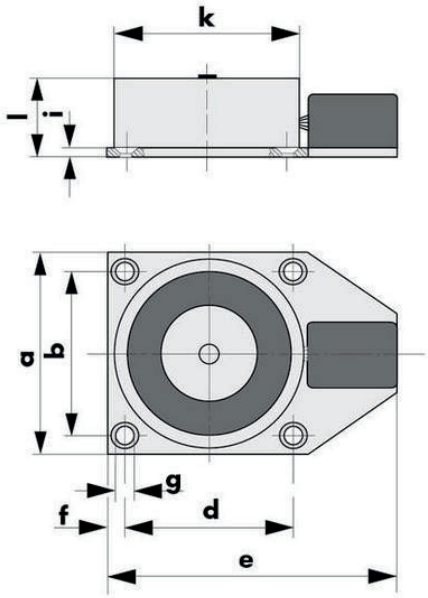

Typ	a	b	d	e	f	g	i	k	l
EM GD 60 F 26	65	55	55	93	5	⌀ 4,5	3	⌀ 60	26
EM GD 70 F 39	75	60	60	103	7,5	⌀ 5,5	4	⌀ 70	39

BESTELLANGABEN

Beschreibung	Bestellnummer
Elektromagnet EM GD 40 F 23, 300N, 24VDC	040085
Elektromagnet EM GD 50 F 26, 600N, 24VDC, LE 07016	040106
Elektromagnet EM GD 60 F 26, 700N, 24VDC, LE 07016	040049
Elektromagnet EM GD 60 F 26 S, 1000N, 24VDC, LE 07016	040163
Elektromagnet EM GD 70 F 39, 1450N, 24VDC, LE 07016	040037
Elektromagnet EM GD 70 F 39 S, 1700N, 24VDC	040115
Elektromagnet EM GD 70 F 39 R, 2000N, 24VDC	040122