HAFTMAGNETE

Elektromagnete Baureihe FT

Haftmagnete mit Kunststoffgehäuse und Unterbrechertaste

Webseite

EIGENSCHAFTEN

- Komplett verkleidet für höchste optische Ansprüche
- Das weiße Kunststoffgehäuse kann zur Montage ganz einfach abgenommen werden
- Auf der Grundplatte des Magneten befindet sich eine Anschlussklemme zur einfachen Verdrahtung
- In zwei Varianten lieferbar:
  - Einführung des Anschlusskabels über eine Bohrung in der Grundplatte (EM GD 60 F 26 T)
  - Einführung des Anschlusskabels über eine seitliche PG7-Verschraubung (EM GD 60 F 26 TK) - wahlweise rechts oder links
- Mit Unterbrechtaster auf dem Gehäuse oben
- Serienmäßig mit Funkenlöschdiode ausgestattet - bei einem Anschlussfehler verhindert der eingebaute Verpolschutz, dass die Funkenlöschdiode zerstört wird
- Als Gegenstück zum Haftmagneten muss eine Ankerplatte an der Tür befestigt werden
- Alle Ausführungen mit der Kennzeichnung ‚LE 07016' sind nach EN 1155 geprüft
- Manche Artikel können vom Produktbild abweichen

TECHNISCHE DATEN

Betriebsspannung	24 VDC +/-10 %
Temperaturbereich	-20 °C bis +60 °C
Oberfläche	verzinkt
Remanenz	0 N
Einschaltdauer	100 %
Elektrischer Anschluss	Anschlussklemme auf Grundplatte
Gehäuse	Kunststoffgehäuse weiß
Haftkraft	700 N
Stromaufnahme	67 mA (1,6 W)

MONTAGE

Montageanleitung

ABMESSUNGEN

Alle Maßangaben in mm

Elektromagnet EM GD 60 F 26 T

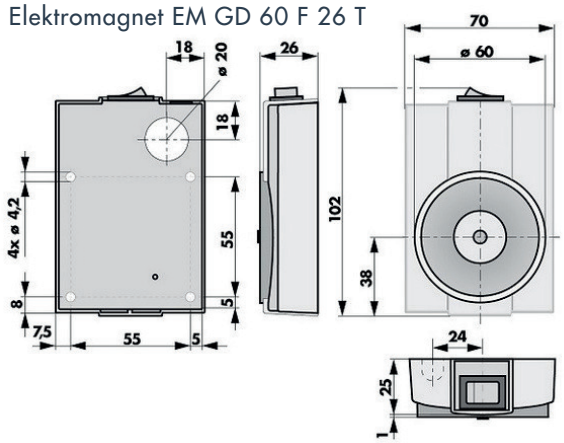

Elektromagnet EM GD 60 F 26 TK mit seitlicher PG-Verschraubung

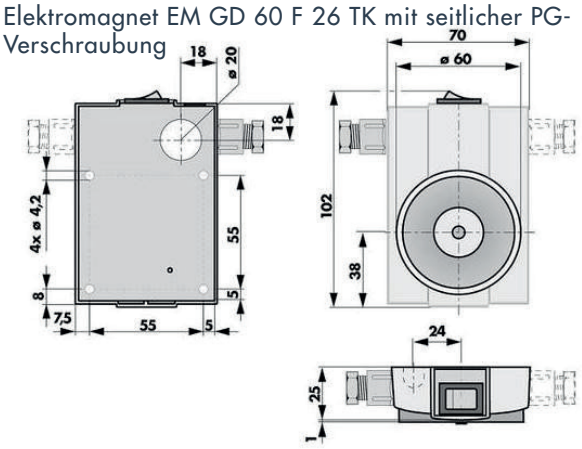

BESTELLANGABEN

Beschreibung	Bestellnummer
Elektromagnet EM GD 60 F 26 T, 700N, 24VDC, LE 07016	040097
Elektromagnet EM GD 60 F 26 TK, 700N, 24VDC, LE 07016	040045