DICTATOR

Elektromagnete Baureihe K

Zur Wandmontage mit Kunststofffuß und optionaler Auslösetaste

Webseite

EIGENSCHAFTEN

- Er ermöglicht es, ohne Abstandsrohr einen etwas größeren Abstand zwischen Tür und Wand zu überbrücken
- Sowohl mit als auch ohne integriertem Auslösetaster lieferbar
- Serienmäßig mit Funkenlöschdiode ausgestattet - bei einem Anschlussfehler verhindert der eingebaute Verpolschutz, dass die Funkenlöschdiode zerstört wird
- Als Gegenstück zum Haftmagneten muss eine Ankerplatte an der Tür befestigt werden
- Alle Ausführungen mit der Kennzeichnung ‚LE 07016' sind nach EN 1155 geprüft
- Manche Artikel können vom Produktbild abweichen

ABMESSUNGEN

Alle Maßangaben in mm

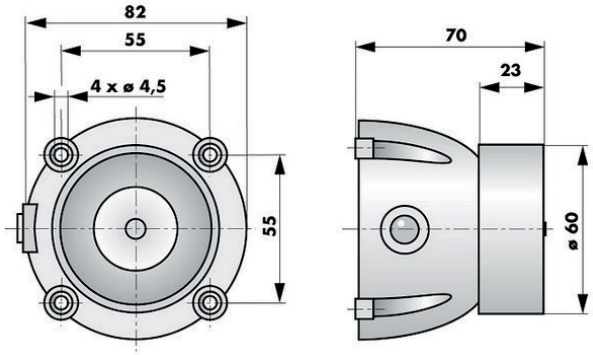

TECHNISCHE DATEN

Betriebsspannung	24 VDC +/-10 %
Stromaufnahme	67 mA (1,6 W)
Temperaturbereich	-20 °C bis +60 °C
Oberfläche	verzinkt
Gehäuse	Kunststoff, schwarz
Haftkraft	700 N
Remanenz	0 N
Einschaltdauer	100 %

MONTAGE

Montage-anleitung

BESTELLANGABEN

Beschreibung	Bestellnummer
Elektromagnet EM GD 60 K 70, 700N, 24VDC, LE 07016	040223
Elektromagnet EM GD 60 K 70 oT, 700N, 24VDC, LE 07016	040224