Flächenhaftmagnete

Flächenhaftmagnete werden **zum Verriegeln** von Flucht- und Zugangstüren z.B. in Schleusensystemen eingesetzt. Sie eignen sich aufgrund ihrer relativ einfachen Montage auch zur **Nachrüstung**.

Beim Einsatz in Anlagen zur Fluchtwegsicherung dürfen nur die mit "EltVTR" gekennzeichneten Typen eingesetzt werden (Bestellangaben kursiv gedruckt). Diese Magnete sind geprüft sowie mit dem Fluchtwegterminal der Schleusensteuerung gemäß der Richtlinie über elektrische Verriegelungssysteme von Türen in Rettungswegen (EltVTR) vom **TÜV Thüringen für den Einsatz in Fluchtwegen zugelassen (**Zertifikat P-3250/08). Alle Flächenhaftmagnete erfüllen die Anforderungen der EN 1154.

Die Flächenhaftmagnete werden sowohl als Auf- als auch Unterputzausführung geliefert. Sie haben generell einen Rückmeldekontakt, der für den Einsatz in der DICTATOR Schleusensteuerung zwingend erforderlich ist.

Auf den folgenden Seiten finden Sie einen Auszug aus unserem umfangreichen Programm.

Lieferprogramm

Anschlußspannungen	12 bzw. 24 VDC ±10 %, i.d.R. einstellbar
Stromaufnahme	siehe einzelne Typen
Haftkraft	1000 N - 4500 N
Einschaltdauer	100 %
Remanenz	0 N (durch Abdruckbolzen)
Betriebsart	Ruhestrom (mit Strom verriegelt!)
Schutzart	IP 42, spezielle Modelle auch in IP 67 bzw. IP 54 (uP)
Schaltkontakt	Hall-Sensor

Flächenhaftmagnet FH200I
1300 N Haftkraft, IP 67, Aufputzmontage

Der Flächenhaftmagnet FH200I mit der Schutzklasse IP 67 ist speziell für den Einsatz im Außenbereich bzw. in feuchter Umgebung vorgesehen. Das Gehäuse des Magneten ist aus V2A und wasserdicht. Die Ankerplatte ist sowohl aus verzinktem Stahl als auch aus V2A lieferbar. Der FH200I hat generell einen Rückmeldekontakt. Er ist jedoch nicht für den Einsatz an Fluchttüren geprüft.

Er kann wahlweise mit 12 VDC oder 24 VDC versorgt werden. Die Einstellung der benötigten Spannung erfolgt durch eine entsprechende Zusammenschaltung der Litzen des Anschlußkabels.

Er ist sowohl für die Montage von unten als auch von vorne am Türrahmen geeignet. Informationen zu Montagezubehör finden Sie ab Seite 08.047.00.

Maße FH200I

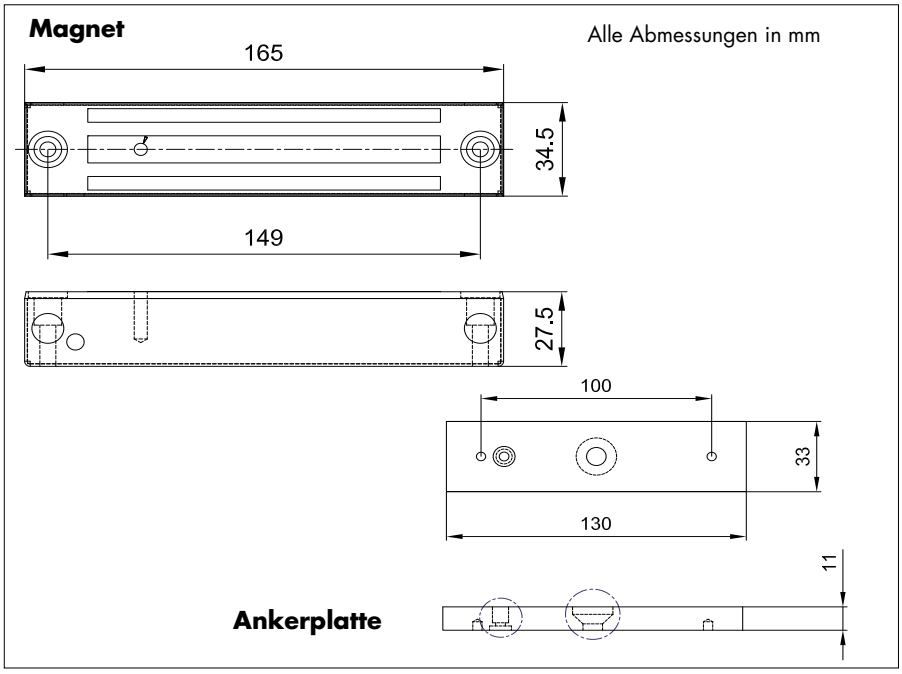

Technische Daten

Anschlußspannung	12 VDC ±10 %	24 VDC ±10 %
Stromaufnahme	300 mA	150 mA
Haftkraft	1300 N	
Einschaltdauer	100 %	
Temperaturbereich	-25 °C bis +65 °C	
Remanenz	0 N (durch Abdruckbolzen)	
Material Magnet	Gehäuse V2A, Magnetfläche Stahl verzinkt	
Material Ankerplatte	Stahl verzinkt oder V2A (1.4021/X20Cr13)	
Schutzart	IP 67	
Schaltkontakt	Hall-Sensor (Umschalter, max. 24 VDC/1 A)	
Elektrischer Anschluß	ca. 6 m Anschlußkabel	
Kabeldurchführung	oben	

Bestellangaben

Haftmagnet FH200I mit Ankerplatte verz., 2 Montageplatten für Kopf- und Frontmontage, Anschlußkabel	Bestell-Nr. 040665SET
Haftmagnet FH200I mit Ankerplatte aus V2A, 2 Montageplatten für Kopf- und Frontmontage, Anschlußkabel	Bestell-Nr. 040664SET

© DICTATOR Technik GmbH • Gutenbergstr. 9 • 86356 Neusäß • Deutschland
Tel. +49(0)821-24673-0 • Fax +49(0)821-24673-90 • E-Mail info@dictator.de • 20210119

Flächenhaftmagnet FH300K
2000 N Haftkraft, Aufputzmontage

Der Flächenhaftmagnet FH300K wird generell mit integriertem Hallsensor geliefert, da in Türverriegelungs-/Schleusensystemen eine Rückmeldung über den Verriegelungszustand der Tür erforderlich ist.

Die Anschlußklemmen für den elektrischen Anschluß sind von vorne zugänglich. Die Einstellung der benötigten Spannung erfolgt auf der Anschlußplatine mit Steckbrücken. Werksseitig sind die Magnete auf 24 VDC eingestellt. Die Kabeleinführung erfolgt von oben. Im Lieferumfang ist eine Montageplatte enthalten, mit der der Magnet unterhalb des Sturzes am Türrahmen befestigt werden kann.

Informationen zu Montagezubehör finden Sie ab Seite 08.047.00.

Maße FH300K

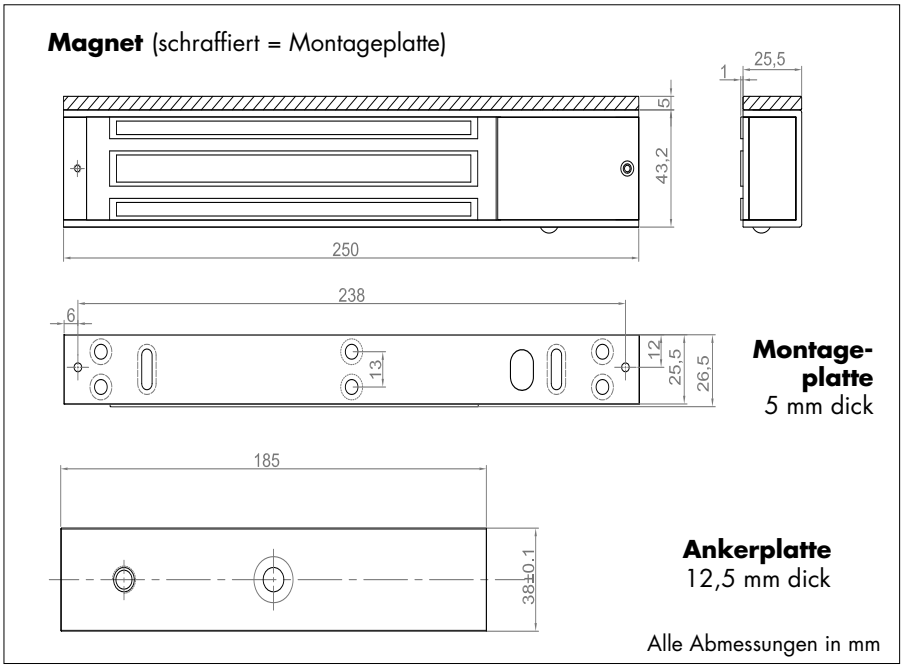

Technische Daten

Anschlußspannung	12 VDC ±10 %	24 VDC ±10 %
Stromaufnahme	470 mA	235 mA
Haftkraft	2000 N	
Einschaltdauer	100 %	
Temperaturbereich	-15 °C bis +55 °C	
Remanenz	0 N (durch Abdruckbolzen)	
Material Magnet	Gehäuse Aluminium, Magnetfläche Stahl verzinkt	
Material Ankerplatte	Stahl verzinkt	
Schutzart	IP 42	
Schaltkontakt	Hallsensor (Umschalter, max. 30 VDC/1 A)	
Anzeige-LED	grün = offen, rot = Ankerplatte liegt am Magneten an	
Elektrischer Anschluß	Anschlußklemmen im Magnet integriert	

Bestellangaben

*Haftmagnet FH300K mit Hallsensor, LED, Ankerplatte**	*Bestell-Nr. 040671SET*

** Geprüft gemäß EltVTR. Zugelassen mit dem Fluchtwegterminal der Schleusensteuerung für den Einsatz in Fluchtwegen (Zertifikat P-3250/08).*

Flächenhaftmagnet FH300UK
2000 N Haftkraft, Unterputzmontage

Der Flächenhaftmagnet FH300UK wird generell mit integriertem Hallsensor geliefert, da in Türverriegelungs-/Schleusensystemen eine Rückmeldung über den Verriegelungszustand der Tür erforderlich ist.

Der FH300UK ist **nicht** nach der deutschen EltVTR für den Einsatz an Türen in Rettungswegen geprüft!

Der FH300UK kann wahlweise mit 12 VDC oder 24 VDC versorgt werden. Die Einstellung der benötigten Spannung erfolgt an der Anschlußplatine durch entsprechende Positionierung von Steckbrücken.

Maße FH300UK

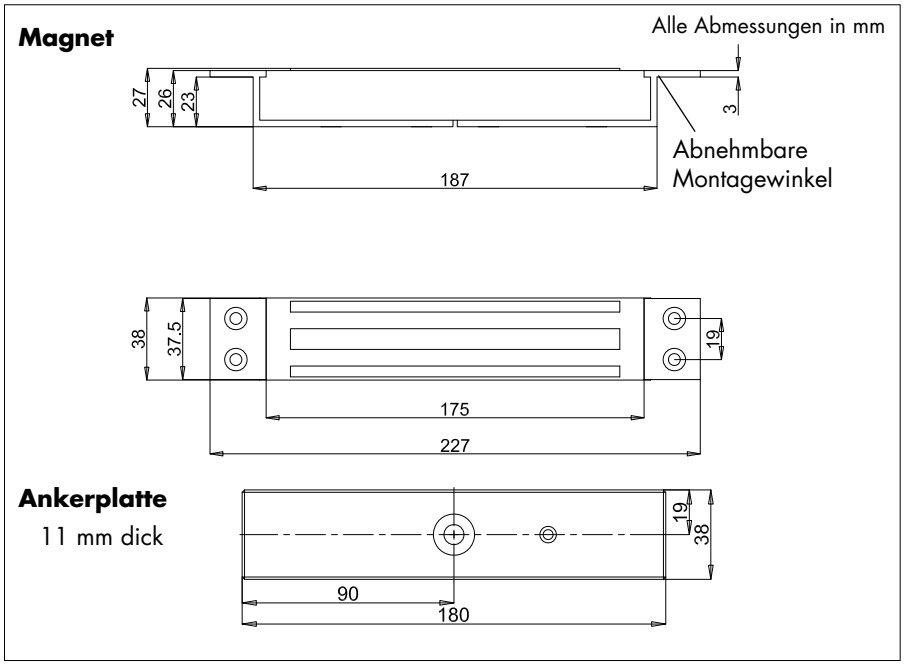

Technische Daten

Anschlußspannung	12 VDC ±10 %	24 VDC ±10 %
Stromaufnahme	480 mA	240 mA
Haftkraft	2000 N	
Einschaltdauer	100 %	
Temperaturbereich	-15 °C bis +55 °C	
Remanenz	0 N (durch Abdruckbolzen)	
Material Magnet	Gehäuse Aluminium, Magnetfläche Stahl verzinkt	
Material Ankerplatte	Stahl verzinkt	
Schutzart	IP 42	
Schaltkontakt	Hallsensor (Umschalter, 24 VDC/2 A)	
Anzeige-LED	keine	
Elektrischer Anschluß	ca. 150 mm Kabel mit Anschlußplatine	

Bestellangaben

Haftmagnet FH300UK für Unterputzmontage, mit Hallsensor sowie Ankerplatte	Bestell-Nr. 040281SET

© DICTATOR Technik GmbH • Gutenbergstr. 9 • 86356 Neusäß • Deutschland
Tel. +49(0)821-24673-0 • Fax +49(0)821-24673-90 • E-Mail info@dictator.de • 20210119

Flächenhaftmagnet FH300U35K
2000 N Haftkraft, Unterputzmontage

Der Flächenhaftmagnet FH300U35K wird generell mit integriertem Hallsensor geliefert, da in Türverriegelungs-/Schleusensystemen eine Rückmeldung über den Verriegelungszustand der Tür erforderlich ist. Er ist nach der deutschen EltVTR für den Einsatz an Türen in Rettungswegen geprüft!

Er ist lediglich 35,5 mm breit und daher ideal bei beengten Platzverhältnissen.

Das Gehäuse des Flächenhaftmagneten FH300U35K ist aus Edelstahl, die Ankerplatte aus verzinktem Stahl. Im Lieferumfang sind neben zwei separaten Montageplatten zwei unterschiedlich lange Klemmschrauben enthalten. Mit ihrer Hilfe ist es möglich, den Magneten auch von hinten zu befestigen.

Maße FH300U35K

Magnet

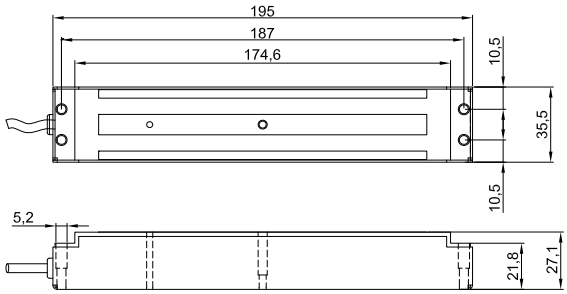

Maße ohne Montageplatten

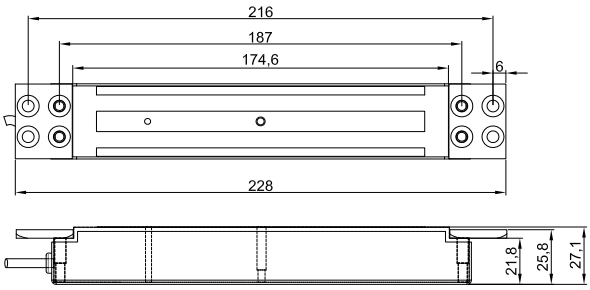

Maße mit Montageplatten

Ankerplatte

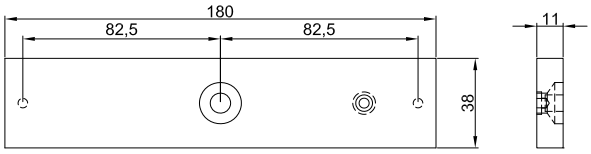

Alle Abmessungen in mm

Technische Daten

Anschlußspannung	12 VDC ±10 %	24 VDC ±10 %
Stromaufnahme	480 mA	240 mA
Haftkraft	2000 N	
Einschaltdauer	100 %	
Temperaturbereich	-15 °C bis +55 °C	
Remanenz	0 N (durch Abdruckbolzen)	
Material Magnet	Gehäuse V2A, Magnetfläche Stahl verzinkt	
Material Ankerplatte	Stahl verzinkt	
Schutzart	IP 54	
Schaltkontakt	Hallsensor (Umschalter, 24 VDC/2 A)	
Anzeige-LED	keine	
Elektrischer Anschluß	ca. 150 mm Kabel mit Anschlußplatine	

Bestellangaben

*Haftmagnet FH300U35K für Unterputzmontage, mit Hallsensor sowie Ankerplatte **	*Bestell-Nr. 040284SET*

** Geprüft gemäß EltVTR und mit dem Fluchtwegterminal der Schleusensteuerung zugelassen (Zertifikat P-3250/08)*

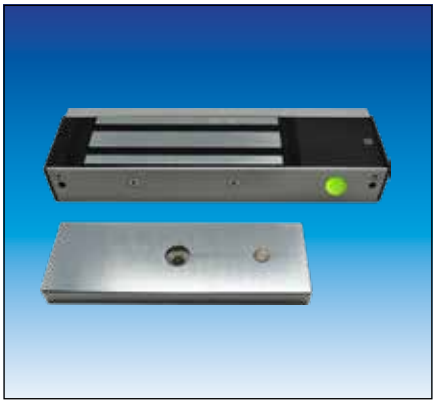

Flächenhaftmagnet FH550K
3700 N Haftkraft, Aufputzmontage

Der Flächenhaftmagnet FH550K wird generell mit integriertem Hallsensor geliefert, da in Türverriegelungs-/Schleusensysteme eine Rückmeldung über den Verriegelungszustand der Tür erforderlich ist.

Die Anschlußklemmen für den elektrischen Anschluß sind von vorne zugänglich. Der Flächenhaftmagnet kann wahlweise mit 12 VDC oder 24 VDC versorgt werden. Die Einstellung der benötigten Spannung erfolgt auf der Anschlußplatine durch entsprechende Positionierung von Steckbrücken. Werkseitig ist der Magnet auf 24 VDC eingestellt. Im Lieferumfang ist eine Montageplatte enthalten, mit der der Magnet unterhalb des Sturzes am Türrahmen befestigt werden kann.

Informationen zu Montagezubehör finden Sie ab Seite 08.047.00.

Maße FH550K

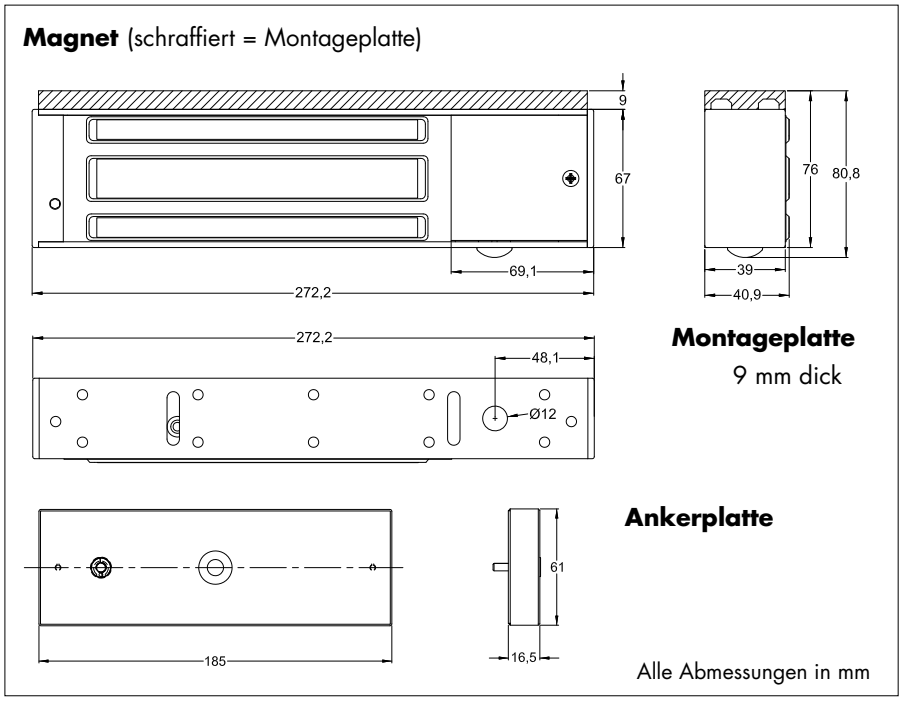

Technische Daten

Anschlußspannung	12 VDC ±10 %	24 VDC ±10 %
Stromaufnahme	420 mA	210 mA
Haftkraft	3700 N	
Einschaltdauer	100 %	
Temperaturbereich	-15 °C bis +55 °C	
Remanenz	0 N (durch Abdruckbolzen)	
Material Magnet	Gehäuse Aluminium, Magnetfläche Stahl verzinkt	
Material Ankerplatte	Stahl verzinkt	
Schutzart	IP 42	
Schaltkontakt	Hallsensor (Umschalter, 24 VDC/ 2 A)	
Anzeige-LED	grün = offen, rot = Ankerplatte liegt am Magneten an	
Elektrischer Anschluß	Anschlußklemmen im Magneten integriert	

Bestellangaben

*Haftmagnet FH550K mit Hallsensor, LED, Ankerplatte **	*Bestell-Nr. 040285SET*

** Geprüft gemäß EltVTR und mit dem Fluchtwegterminal der Schleusensteuerung zugelassen (Zertifikat P-3250/08).*

© DICTATOR Technik GmbH • Gutenbergstr. 9 • 86356 Neusäß • Deutschland
Tel. +49(0)821-24673-0 • Fax +49(0)821-24673-90 • E-Mail info@dictator.de • 20210119

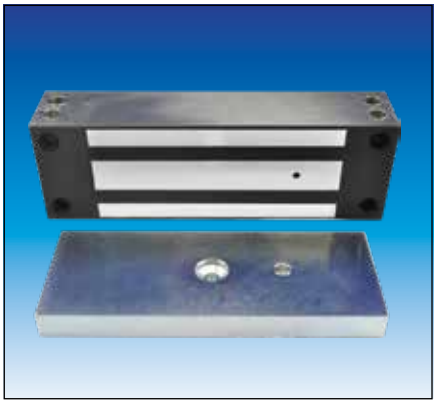

Flächenhaftmagnet FH750I
4500 N Haftkraft, IP 67, Aufputzmontage

Der Flächenhaftmagnet FH750I mit der Schutzklasse IP 67 ist speziell für den Einsatz im Außenbereich bzw. in feuchter Umgebung vorgesehen. Das Gehäuse ist aus Edelstahl und wasserdicht. Der FH750I wird immer mit Rückmeldekontakt geliefert.

Er kann wahlweise mit 12 VDC oder 24 VDC versorgt werden. Die Einstellung der benötigten Spannung erfolgt durch eine entsprechende Zusammenschaltung der Litzen des Anschlußkabels.

Er ist sowohl für die Montage von unten als auch von vorne am Türrahmen geeignet.

Informationen zu Montagezubehör finden Sie ab Seite 08.047.00.

Maße FH750I

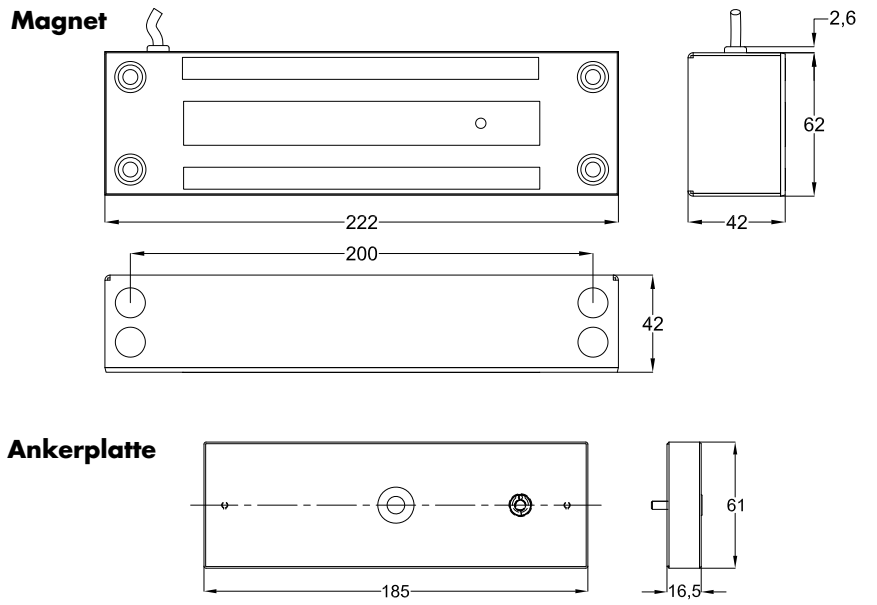

Alle Abmessungen in mm

Technische Daten

Anschlußspannung	12 VDC ±10 %	24 VDC ±10 %
Stromaufnahme	420 mA	210 mA
Haftkraft	4500 N	
Einschaltdauer	100 %	
Temperaturbereich	-25 °C bis +65 °C	
Remanenz	0 N (durch Abdruckbolzen)	
Material Magnet	Gehäuse V2A, Magnetfläche Stahl verzinkt	
Material Ankerplatte	Stahl verzinkt	
Schutzart	IP 67	
Schaltkontakt	Hallsensor (Umschalter, 24 VDC/1 A)	
Elektrischer Anschluß	ca. 6 m Anschlußkabel (Kabeldurchführung oben)	

Bestellangaben

*Haftmagnet FH750I mit Ankerplatte verz., 2 Montageplatten für Kopf- und Frontmontage, Anschlußkabel **	*Bestell-Nr. 040680SET*

** Geprüft gemäß EltVTR und mit dem Fluchtwegterminal der Schleusensteuerung zugelassen (Zertifikat P-3250/08).*

FHM-Einheit FH300EMDH400C/FH300EMDH2500C 1500/3000 N, zur Montage als Türgriff

Alternativ zum einfachen Flächenhaftmagnet sind auch komplette, zweiteilige Profile aus Aluminium mit integriertem Flächenhaftmagnet zur Nutzung als Türgriff lieferbar.

Der Magnet selbst ist komplett fertig vormontiert in dem Profil, das am Türrahmen befestigt wird. Die Ankerplatte ist verstellbar im zweiten Profil eingebaut. Dieses Profil dient gleichzeitig als Türgriff und wird auf dem Türblatt montiert. Die Profile lassen sich einfach und schnell montieren. Es sind keine Schrauben sichtbar. Die Aluminiumprofile sind auf Anfrage auch lackiert lieferbar.

Die Profile sind standardmäßig in den Längen 400 mm (1 Magnet/Ankerplatte integriert) und 2500 mm (2 Magnete/Ankerplatten) lieferbar.

Abmessungen Flächenhaftmagnet-einheit FH300EMDH

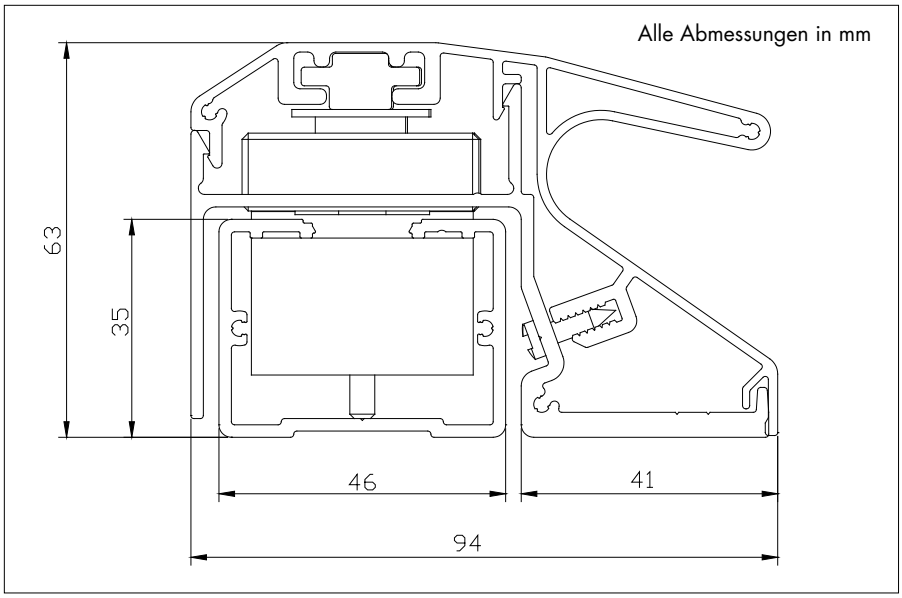

Lieferumfang

Aluminiumprofil mit 1 bzw. 2 Stück integrierten Unterputz-Flächenhaftmagneten

Aluminiumprofil mit Griff mit 1 bzw. 2 Stück integrierten Ankerplatten

Da die Länge der Profile gekürzt werden kann, werden sie ohne Befestigungsbohrungen geliefert. Diese werden bauseits angebracht.

Technische Daten

Anschlussspannung	12 VDC ±10 %	24 VDC ±10 %
Stromaufnahme FH300EMDH400C	480 mA	240 mA
Stromaufnahme FH300EMDH2500C	960 mA	480 mA
Haftkraft FH300EMDH400C	1500 N	
Haftkraft FH300EMDH2500C	3000 N	
Einschaltdauer	100 %	
Temperaturbereich	-15 °C bis +55 °C	
Remanenz	0 N (durch Abdruckbolzen)	
Schutzart	IP 54	
Schaltkontakt	Hallsensor (Umschalter, 24 VDC/2 A)	
Anzeige-LED	keine	
Elektrischer Anschluss	Anschlussplatine, Steckbrücke für Wahl zwischen 12/24 VDC	
Oberfläche Aluminiumprofil	satiniert	

© DICTATOR Technik GmbH • Gutenbergstr. 9 • 86356 Neusäß • Deutschland
Tel. +49(0)821-24673-0 • Fax +49(0)821-24673-90 • E-Mail info@dictator.de • 20210119

FHM-Einheit FH300EMDH400C/FH300EMDH2500C 1500/3000 N, zur Montage als Türgriff - Forts.

Für die Türgegenseite existieren als Ergänzung der Flächenhaftmagneteinheit FH300EMDH die Zusatzprofile HR und SR. Sie werden insbesondere dann verwendet, wenn das Aluminiumprofil EMDH mit der integrierten Ankerplatte mit Durchgangsschrauben an der Tür befestigt werden soll. Die Zusatzprofile sind in zwei Ausführungen lieferbar:

- Ausführung SR: Dies dient ausschließlich als Gegenplatte und Abdeckprofil.
- Ausführung HR: Dieses Zusatzprofil dient neben der Abdeckung auch als Türgriff.

Das Zusatzprofil wird mit 400 mm Länge geliefert (andere Längen auf Anfrage). Die Aluminiumprofile sind auf Anfrage auch lackiert lieferbar.

Abmessungen Aluminiumprofil für Türgegenseite

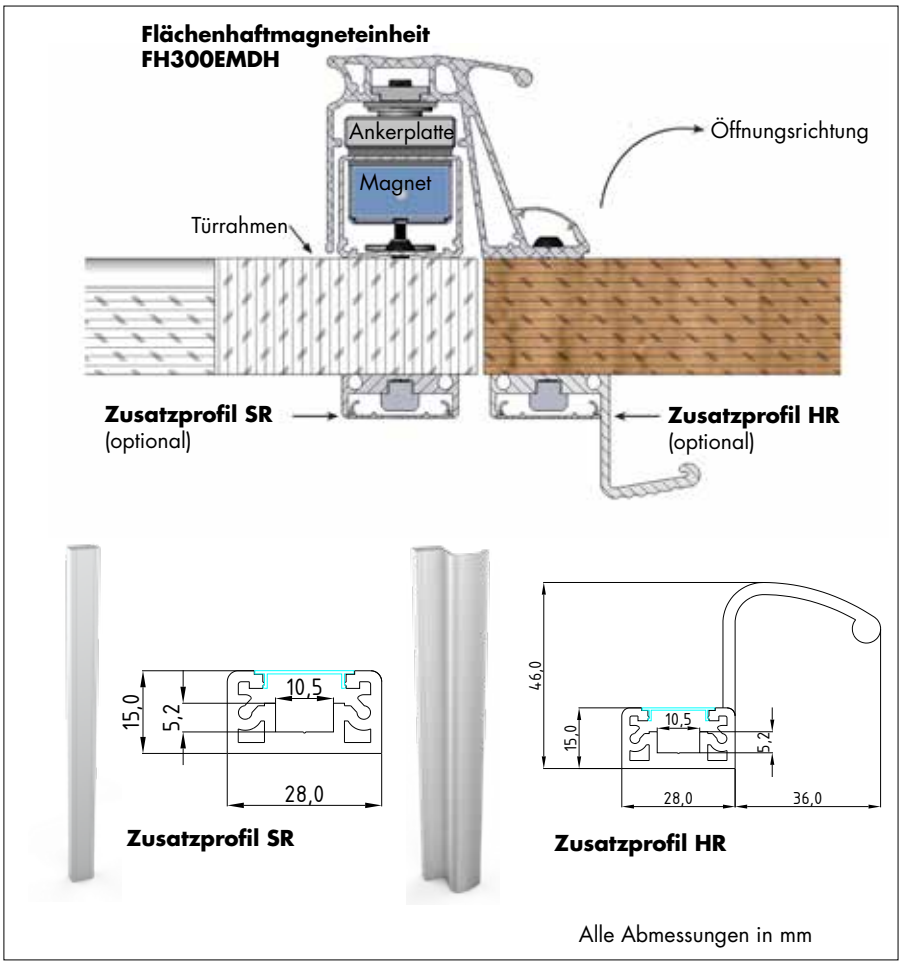

Bestellangaben

Flächenhaftmagneteinheit FH300EMDH400C	Bestell-Nr. 041727
Flächenhaftmagneteinheit FH300EMDH2500C	Bestell-Nr. 041706
Zusatzprofil HR400	Bestell-Nr. 041728
Zusatzprofil SR400	Bestell-Nr. 041729

Flächenhaftmagneteinheit FH300AS300 2000 N, zur Montage als Türgriff

Die Flächenhaftmagneteinheit FH300AS300 kombiniert Türgriff und Flächenhaftmagnet. Sie ist sowohl für linke als auch rechte Türen verwendbar. Im Gehäuse des Türgriffs ist ein Auslösetaster integriert, der jedoch auch durch eine mitgelieferte Abdeckkappe ersetzt werden kann. Die Einheit wird mit vandalensicheren Schrauben befestigt. Weiterhin hat die Magneteinheit ein integriertes Zeitmodul. Damit kann eingestellt werden, wie lange der Magnet nach Drücken des Auslösetasters stromlos bleibt und die Tür geöffnet werden kann (max. 9 Sekunden). Diese Funktionen sind allerdings nicht mit denen der DICTATOR Schleusensteuerung zu kombinieren.

Das Profil ist standardmäßig 300 mm lang (1 Magnet/Ankerplatte integriert).

Abmessungen

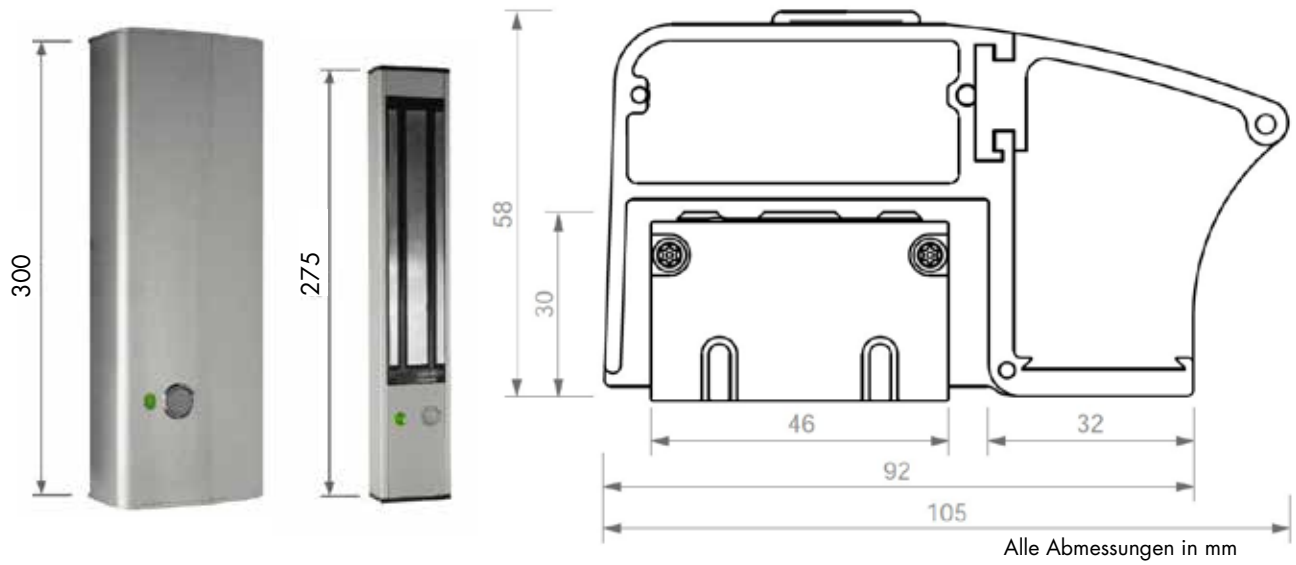

Alle Abmessungen in mm

Lieferumfang

Aluminiumprofil mit 1 Stück integriertem Flächenhaftmagnet, Aluminiumprofil mit Griff mit integrierter Ankerplatte zum Flächenhaftmagnet, Befestigungsschrauben

Technische Daten

Anschlußspannung	12 VDC ±10 %	24 VDC ±10 %
Stromaufnahme	460 mA	230 mA
Haftkraft FH300AS300	2000 N	
Einschaltdauer	100 %	
Temperaturbereich	-15 °C bis +55 °C	
Remanenz	0 N (durch Abdruckbolzen)	
Material Ankerplatte	Stahl verzinkt	
Schutzart	IP 54	
Schaltkontakt	mit Hallsensor	
Anzeige-LED	grün: verriegelt, rot: nicht verriegelt	
Elektrischer Anschluß	Anschlußplatine, Steckbrücke für Wahl 12/24 VDC	
Entriegelungsdauer	einstellbar 0 sec. (normal), 2,5 sec., 5 sec., 9 sec.	
Oberfläche Aluminiumprofil	satiniert	

Bestellangaben

Flächenhaftmagneteinheit FH300AS300	Bestell-Nr. 041726

© DICTATOR Technik GmbH • Gutenbergstr. 9 • 86356 Neusäß • Deutschland
Tel. +49(0)821-24673-0 • Fax +49(0)821-24673-90 • E-Mail info@dictator.de • 20210119

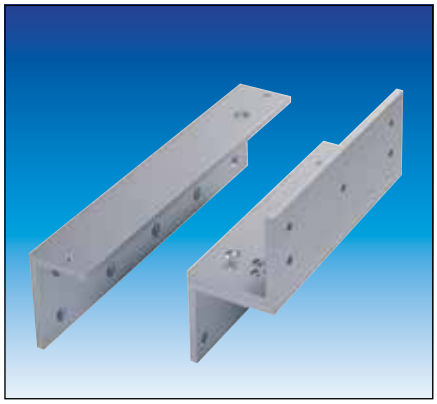

Zubehör - Montagewinkel für Aufputzmontage

Für die Montage der Flächenhaftmagnete sind verschiedene Montagewinkel lieferbar. Ob und wenn ja, welcher Montagewinkel benötigt wird, hängt von der Art der Tür und der gewünschten Montage ab.

Nachfolgend sind die gängigsten Montagearten abgebildet.

1a) Montage unter dem Türrahmen

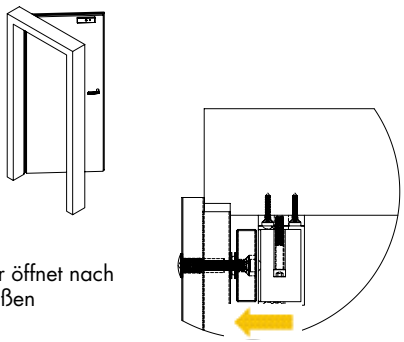

Montage des Flächenhaftmagneten mit Hilfe der mitgelieferten Montageplatte. Befestigung der Ankerplatte am Türblatt (Durchgangsbohrung)

1b) Montage unter dem Türrahmen

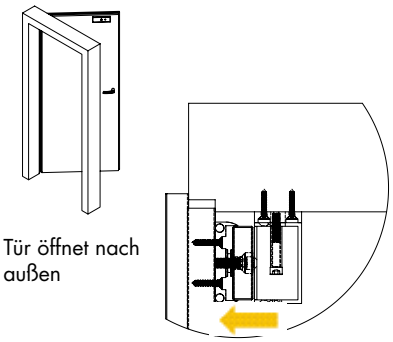

Befestigung der Ankerplatte mit der ***Montageplatte MW SCP*** (sollte eingesetzt werden, wenn die Ankerplatte nicht durch das Türblatt hindurch angeschraubt werden kann)

2a) Montage bei gleichliegenden Türen

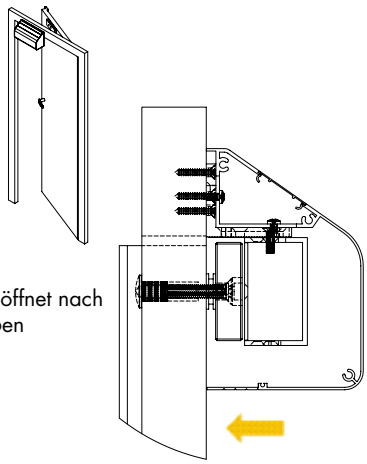

Befestigung des Magneten mit dem ***Montagewinkel L***

2b) Montage bei gleichliegenden Türen

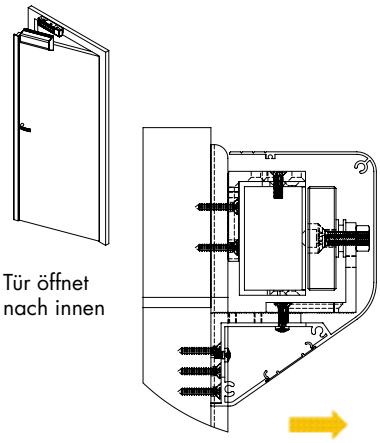

Befestigung des Magneten mit dem ***Montagewinkel L*** und der Ankerplatte mit ***Montagewinkelset Z***

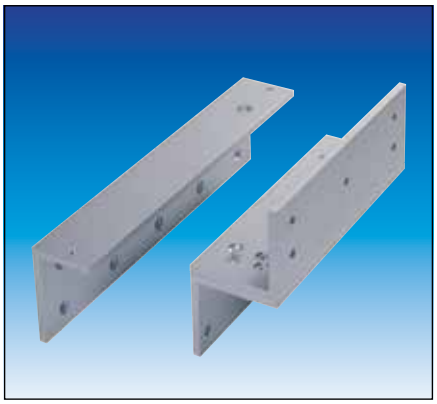

Zubehör - Montagewinkel für Aufputzmontage

Nachstehend sind die verschiedenen Montagewinkel für die auf der vorangegangenen Seite gezeigten Befestigungsmöglichkeiten aufgeführt. Die Zahl in der Bezeichnung gibt an, für welchen Aufputz-Flächenhaftmagnet das Montagezubehör vorgesehen ist (z.B. Montageset MW550/750SCP: für Aufputz-Flächenhaftmagnete FH550 und FH750).

Ein Teil der Winkel sind sowohl für den FH300 als auch FH550 geignet (z.B. Montagewinkelset MW300/550Z).

Maße

Montagewinkel L

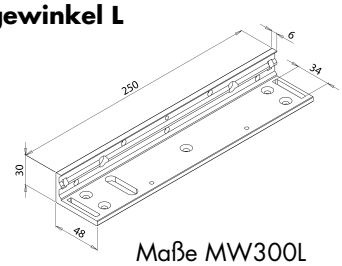

Maße MW300L
Bestell-Nr. 040674

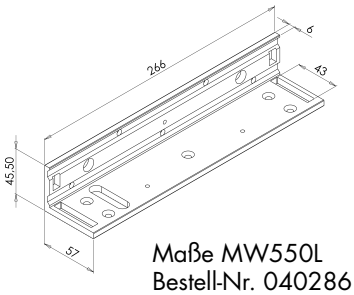

Maße MW550L
Bestell-Nr. 040286

Montagewinkel MW200L, 750L auf Anfrage

Montagewinkelset Z
Maße MW300/550Z
Bestell-Nr. 040675

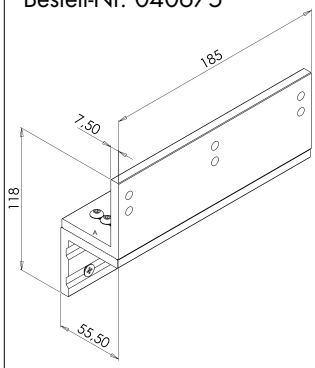

Montageset MW SCP für die Ankerplatte

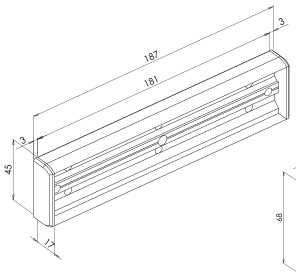

Maße MW300SCP
Bestell-Nr. 040677

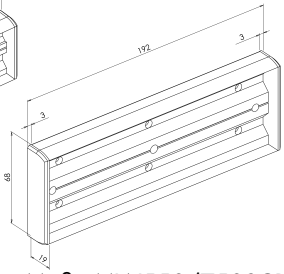

Maße MW550/750SCP
Bestell-Nr. 040289

Bestellangaben

Montagewinkel MW200L	Bestell-Nr. 040667
Montagewinkel MW300L	Bestell-Nr. 040674
Montagewinkel MW550L	Bestell-Nr. 040286
Montagewinkel MW750L	Bestell-Nr. 040682
Montagewinkelset MW200Z	Bestell-Nr. 040668
Montagewinkelset MW300/550Z	Bestell-Nr. 040675
Montagewinkel MW750Z	Bestell-Nr. 040683
Montageset MW300SCP für Ankerplatte	Bestell-Nr. 040677
Montageset MW550/750SCP für Ankerplatte	Bestell-Nr. 040289

© DICTATOR Technik GmbH • Gutenbergstr. 9 • 86356 Neusäß • Deutschland
Tel. +49(0)821-24673-0 • Fax +49(0)821-24673-90 • E-Mail info@dictator.de • 20210119

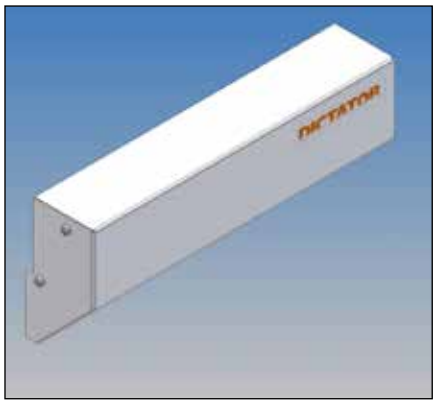

Zubehör - Abdeckhauben

Für die Aufputz-Flächenhaftmagnete FH300 und FH550 sind Abdeckhauben lieferbar. Sie verdecken bei geschlossener Tür den Flächenhaftmagneten mit Ankerplatte komplett. Die Abdeckhauben sind für die Flächenhaftmagnete FH300 in Aluminium mit seitlichen Kunststoffkappen oder aus pulverbeschichtetem, verzinktem Stahlblech lieferbar, für die FH550 ausschließlich aus Aluminium.

Die Verwendung von Abdeckhauben ist nur bei der Montage an gleichliegenden Türen mit den jeweiligen Montagewinkeln möglich (siehe Seite 08.047.00, Montage an gleichliegenden Türen, 2a und 2b). Die Montageart ist bei der Auswahl der Abdeckhauben aus Stahlblech 041741/041742 unbedingt zu beachten. Die Abdeckhauben aus Aluminium können für beide Montagearten verwendet werden.

Abdeckhaube aus Aluminium zu FH300 und FH550
Material: Aluminium, Seitenteile Kunststoff

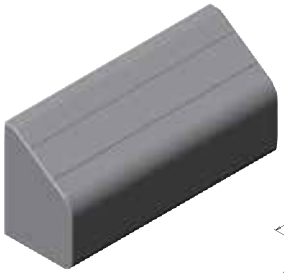

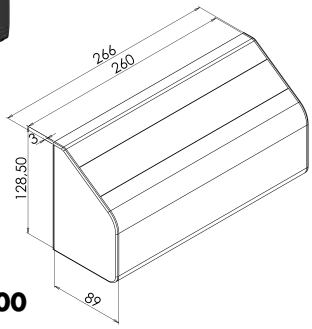

Abdeckhaube für FH300
Bestell-Nr. 041730

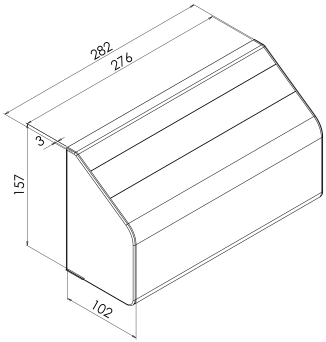

Abdeckhaube für FH550
Bestell-Nr. 041731

Abdeckhaube pulverbeschichtet zu FH300 Aufputz
Material: Stahlblech verzinkt, pulverbeschichtet in RAL 9010 incl. 2 Adapterwinkel und Schrauben

Für Montageart 2a: Tür öffnet nach außen
(siehe Abb. Seite 08.047.00)

Bestell-Nr. 041741

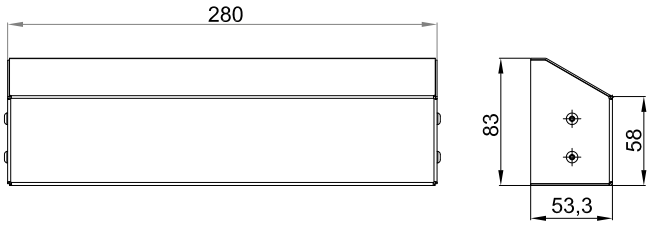

Für Montageart 2b: Tür öffnet nach innen
(siehe Abb. Seite 08.047.00)

Bestell-Nr. 041742

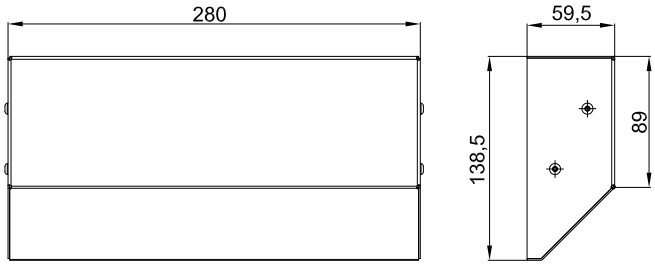

Bestellangaben

Abdeckhaube Aluminium zu FH300 Aufputz	Bestell-Nr. 041730
Abdeckhaube Aluminium zu FH550 Aufputz	Bestell-Nr. 041731
Abdeckhaube pulverbeschichtet zu FH300 Aufp. (Montageart 2a)	Best.-Nr. 041741
Abdeckhaube pulverbeschichtet zu FH300 Aufp. (Montageart 2b)	Best.-Nr. 041742

© DICTATOR Technik GmbH • Gutenbergstr. 9 • 86356 Neusäß • Deutschland
Tel. +49(0)821-24673-0 • Fax +49(0)821-24673-90 • E-Mail info@dictator.de • 20210119

© DICTATOR Technik GmbH • Gutenbergstr. 9 • 86356 Neusäß • Deutschland
Tel. +49(0)821-24673-0 • Fax +49(0)821-24673-90 • E-Mail info@dictator.de • 20210119