Systèmes de sécurité

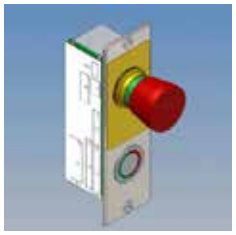

Systèmes SAS — **à partir de la page 08.003.00**

Ventouses électromagnétiques — **à partir de la page 08.037.00**

Verrouillages de portes
Gâches électriques
Accessoires — **à partir de la page 08.051.00**

Système de contrôle d'accès — **à partir de la page 08.057.00**

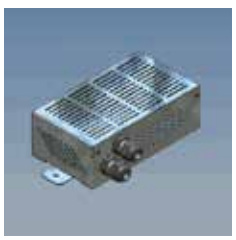

Transformateurs d'alimentation 24 VCC, 12 VCC — **à partir de la page 08.059.00**

© DICTATOR Technik GmbH • Gutenbergstr. 9 • 86356 Neusäß • Allemagne
Tel. +49(0)821-24673-0 • Fax +49(0)821-24673-90 • E-mail info@dictator.de • 20210125

Sous réserve de modifications techniques. Les erreurs dans le catalogue ne constituent aucun droit à dommages et intérêts.

Actualisé en 01/2021

© DICTATOR Technik GmbH • Gutenbergstr. 9 • 86356 Neusäß • Allemagne
Tel. +49(0)821-24673-0 • Fax +49(0)821-24673-90 • E-mail info@dictator.de • 20210125

Sous réserve de modifications techniques. Les erreurs dans le catalogue ne constituent aucun droit à dommages et intérêts.

Systèmes SAS

Pour le contrôle d'accès par ex. à des salles blanches ou laboratoires

Dans des salles blanches, des laboratoires, des hôpitaux etc. souvent il ne faut pas ouvrir des portes pendant d'autres sont ouvertes. Le système sas DICTATOR permet de déterminer facilement ces **relations**, sans commande complexe par programme enregistré. On ajuste les relations par des commutateurs DIP, et les personnes instruites, sans de connaissances informatiques, peuvent les **modifier** toujours et **sur place.**

La connexion des composants de la plus nouvelle génération s'effectue facilement par des **connecteurs RJ45** utilisés partout pour la connexion dans des réseaux. Pour un montage facile, le transformateur d'alimentation en 24 VCC a une fiche avec contact de protection.

On peut déverrouiller les portes du sas en appuyant le bouton correspondant des terminaux ou sans contact par un transpondeur. Le système à transpondeur constitue aussi un **contrôle d'accès**.

Il y a une **exception** du système prêt à brancher (ici il faut effectuer tout le câblage électrique sur les lieux) :

- le système SP à utiliser avec une gamme d'interrupteurs

Versions du système

Système décentralisé *page 08.011.00 sqq.*	Extrèmement flexible, de structure modulaire, facile à élargir plus tard, facilite de complexes fonctions spéciales, aussi pour des installations où les portes sont loin l'une de l'autre.
Système centralisé RJ *page 08.019.00 sqq.*	Petits systèmes sas à maxi 5 portes (8 portes en option). Longueur de câble maxi 15 m, profondeur terminaux : env. 27 mm
Système antidéflagrant	Sur demande
Version pour gamme d'interrupteurs SP *page 08.027.00 sqq.*	Les composants des terminaux s'installent dans une gamme d'interrupteurs usuelle. Avec commande centrale SK, raccordement à procurer sur les lieux

Systèmes sas DICTATOR - informations générales

En général, les portes d'un système sas DICTATOR sont verrouillées et seulement déblo-quées pendant un certain temps dès quelqu'un appuye le bouton de commande d'un terminal. Il en résulte une sécurité optimale dans le système sas.

Il y a une platine de contrôle pour chaque porte. Dans le système décentralisé elle est intégrée dans le terminal de contrôle de la porte respective, dans les systèmes centralisés toutes les platines de contrôle se trouvent dans le carter d'une commande centrale RJ ou SK.

Déverrouiller les portes - options

Le système décentralisé et celui à commande centrale RJ du système sas DICTATOR offrent **deux possibilités différentes pour déverrouiller** les portes :

- **Terminaux à bouton**
  Ils utilisent le **bouton piézo** à éclairage cricoïde décrit en détail ci-après. D'information sur les boutons pour la version pour gamme d'interrupteurs SP se trouve à la page 08.030.00)
- **Terminaux RFID sans bouton**, commandés par **transpondeur** (**contrôle d'accès intégré**)

Terminal à **bouton piézo** qu'il faut **appuyer** pour déverrouiller

Terminal **avec contrôle d'accès intégré** par **transpondeur**

En outre, il y a la possibilité de connecter un bouton externe, par ex. un bouton à grande surface, pour déverrouiller la porte.

Bouton piézo

Le bouton piézo est très bien approprié pour des salles blanches, parce que le bouton affiche aucune pièce mécaniquement mobile. A cause de cela il offre aucune possibilité que s'y dépose de la saleté et il ne fait l'objet d'aucune usure mécanique. Le bouton offre une durée de vie très longue de 20 millons de manœuvres et est très résistant à des influences ambiantes. Pour l'actionner il ne faut qu'une pression très légère.

Indication de l'état de la porte

Un éclairage sur les terminaux indique à l'utilisateur s'il peut utiliser la porte respective ou si elle est bloquée pour le moment. A ce propos, le bouton de commande des terminaux de la version décentralisée et centralisée RJ a un éclairage cricoïde. Pour les terminaux antidéflagrants il y a un affichage séparé en vert/rouge :

Vert : La porte est verrouillée. Il est possible de l'ouvrir en appuyant le bouton.

Rouge : La porte est verrouillée. Au moment il n'est pas possible de l'ouvrir. La couleur de l'affichage changera seulement à vert, quand il sera possible de la déverrouiller en appuyant le bouton.

© DICTATOR Technik GmbH • Gutenbergstr. 9 • 86356 Neusäß • Allemagne
Tel. +49(0)821-24673-0 • Fax +49(0)821-24673-90 • E-mail info@dictator.de • 20200213

Systèmes sas DICTATOR - informations générales

Dans le système sas décentralisé et et le système centralisé RJ on peut combiner les terminaux à bouton piézo et à transpondeur à volonté, aussi sur une porte. Les deux modèles ont les mêmes dimensions.

Cela permet d'équiper certaines portes du système sas d'un **contrôle d'accès automatique**, sans avoir besoin de dispositifs supplémentaires. De cette manière certaines zones du système sas sont accessibles seulement à des **personnes déterminées**.

Transpondeur

DICTATOR a développé des terminaux pour le système sas qui ont un **contrôle d'accès intégré**. Ici un système RFID remplace le bouton piézo. Ce système permet de changer les autorisations à toute heure et d'accorder d'autorisations différentes dans un système sas.

On peut programmer des **autorisations différentes sur chaque côté de la porte**.

Au lieu d'appuyer un bouton piézo, on déverrouille la porte par un transpondeur. Pour le système RFID on peut se servir de jetons d'authentification usuels. La distance optimale entre lecteur et jeton est 1 - 2 cm.

Exigences aux jetons d'authentification

- Fréquence : 125 kHz
- Mémoire : 64 Bit
- Type de jeton : EM 4100, EM 4102, EM 4200

Programmation

D'abord on calibre les trois transpondeurs d'administration : un transpondeur pour effacer, un transpondeur admin et un passe-partout. Comme ces trois transpondeurs ont de fonctions différentes, ils devraient se distinguer par de couleurs différentes (voir en bas).

Fonctions des transpondeurs d'administration :

Transpondeur pour effacer : Celui efface toutes les programmations d'un terminal et le remet en état de livraison.

Transpondeur admin : Au moyen de ce transpondeur on peut programmer et aussi effacer dans chaque terminal les transpondeurs d'utilisateur.

Transpondeur passe-partout: C'est le passe-partout pour tous les terminaux dans lesquels on l'avait programmé. Il n'est pas possible de l'effacer de terminaux individuels (comme les transpondeurs d'utilisateur).

Il est recommandé de programmer pour chaque système sas un jeu de transpondeurs d'administration (ne pas par terminal !).

Après cela le système passera automatiquement en ***mode opératoire***. Maintenant on peut programmer les transpondeurs d'utilisateur (détermination des portes qu'un utilisateur ou un groupe d'utilisateurs peut ouvrir avec le transpondeur), **maxi 99 transpondeurs d'utilisateur** par terminal. A l'aide du transpondeur admin il est possible d'enlever à tout moment des transpondeurs d'utilisateur individuels de l'autorisation d'accès de portes individuelles. Dans le cas d'une coupure toutes les autorisations programmées restent enregistrées.

Indication de l'état de la porte

Les terminaux à système RFID disposent en plus d'une DEL verte et rouge aussi d'une DEL bleue.

Verte/Rouge : La fonction de la DEL verte et rouge correspond à celle de l'éclairage cricoïde des boutons piézo (voir la page précédente).

Bleue: La DEL bleue indique l'état opératoire du terminal par des séquences de clignotement différentes ou bien par la durée pendant elle est allumée. De cette manière elle contrôle aussi le processus de calibrer et programmer des transpondeurs différents.

Système sas DICTATOR - informations générales

Le système sas est un système absolument flexible qu'on peut adapter facilement à des exigences changeantes. Et cela sans une programmation nouvelle qui exigerait beaucoup de travail.

« Programmation »

Une des charactéristiques centrales du système sas DICTATOR est la programmation très facile des relations entre les portes. Il n'y faut d'aucunes connaissances informatiques.

Les relations s'ajustent tout simplement par des commutateurs DIP.

Dans le **système décentralisé** ces commutateurs DIP se trouvent **directement dans les terminaux de contrôle**. Dans le **système centralisé** ils se trouvent **sur les platines dans la commande centrale**.

A tout moment on peut adapter les relations entre les portes et sans problème élargir le système sas plus tard.

D'information détaillée et un exemple de programmation se trouvent à la page 08.009.00.

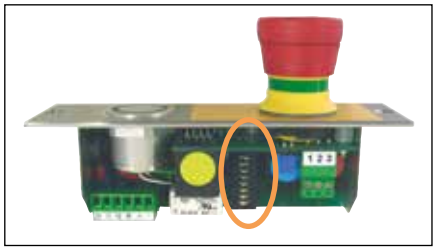

Sur la même platine (soit dans le terminal de contrôle soit dans la commande centrale RJ) on ajuste par un potentiomètre la durée pendant laquelle la porte reste déverrouillée, c.-à-d. pendant quelle période après avoir appuyé le bouton de commande ou avoir tendu le transpondeur devant on peut ouvrir la porte. Il n'importe pas du tout si l'on ouvre la porte ou non. La durée à ajuster dépend entre autres du type du sas, un pour des personnes ou du matériel.

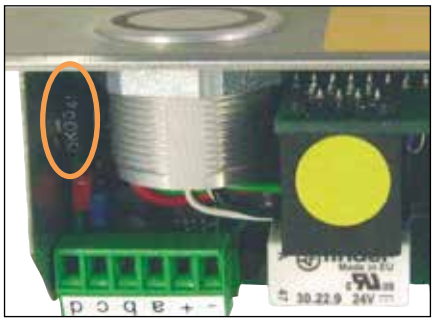

Bouton d'ouverture de secours

Les terminaux de porte du système décentralisé et centralisé sont disponibles soit avec seulement un bouton de commande soit avec aussi un **bouton d'ouverture de secours**.

Celui permet d'ouvrir la porte dans une situation dangereuse, même si elle est bloquée. Après avoir poussé ce bouton, il restera dans cette position. Afin de remettre en marche le système sas, il faut déverrouiller le bouton d'ouverture de secours en le tournant. Après un peu de temps le système sas sera de nouveau en plein état de marche.
Au besoin, on peut protéger le bouton d'ouverture de secours contre une utilisation non autorisée par un capot (capot plombable, voir page 08.045.00).

Il y a deux possibilités de fonctionnement du bouton d'ouverture de secours :

- ***Ouverture de secours locale (LNA)*** : seulement la porte de ce terminal est déverrouillée.
- ***Ouverture de secours globale (GNA)*** : toutes les portes du groupe sont déverrouillées.

© DICTATOR Technik GmbH • Gutenbergstr. 9 • 86356 Neusäß • Allemagne
Tel. +49(0)821-24673-0 • Fax +49(0)821-24673-90 • E-mail info@dictator.de • 20200213

Système sas DICTATOR - informations générales, cont.

Le système sas DICTATOR est un système modulaire qui peut intégrer aussi des composants hors système. Dépendant de la version utilisée, il offre aussi beaucoup de possibilités complémentaires.

Quelques des options mentionnées ci-après ne sont pas possibles dans la version pour gamme d'interrupteurs SP. D'information détaillée concernante ce système et les options possibles se trouve à partir de la page 08.027.00.

Dispositifs de verrouillage

Pour verrouiller les portes du sas, on peut utiliser des ventouses électromagnétiques, des gâches électriques etc. Dans ce catalogue vous en trouverez un grand choix à partir de la page 08.037.00.

Mais on peut aussi intégrer des dispositifs de verrouillage déjà montés. A ce propos ils doivent satisfaire aux exigences suivantes :

- ils ont un contact-relais étant fermé quand la porte est fermée (si besoin est, on peut le monter séparément),
- ils travaillent à 24 VCC et
- ils sont verrouillés avec du courant.

Contrôles d'accès

On peut raccorder un contrôle d'accès à tous les terminaux du système sas. Il y a deux options en ce qui concerne leur fonction :

- entrer le code d'accès débloque automatiquement la porte.
- en plus d'entrer le code d'accès, il faut pousser le bouton piézo du terminal.

A la page 08.057.00 vous trouverez d'information sur un système de contrôle d'accès.

Des contrôles d'accès déjà installés doivent disponer d'un contact de travail (NO) à potentiel libre (temps de commutation env. 1 sec.).

Il est préférable que le système de contrôle d'accès travaille à 24 VCC, afin qu'on puisse l'alimenter par le transformateur d'alimenation du système sas.

Boutons supplémentaires (par ex. boutons à grande surface)

Le système sas DICTATOR facilite aussi la connexion de boutons à grande surface ou d'autres dispositifs semblables pour individualiser le système d'une manière optimale. Un bouton à grande surface est très pratique quand les utilisateurs du système portent quelque chose et n'ont pas de main libre ou quand ils sont handicapés.

Intégration d'issues de secours

Dans des systèmes sas il y a souvent des issues de secours. Il faut les équiper selon les exigences de l'ElltVTR (directive allemande pour systèmes de verrouillage dans des issues de secours).

A ce propos DICTATOR a développé le terminal pour issues de secours. Le TÜV Thüringen/Allemagne l'a testé et homologué. Ce terminal pour issues de secours est facile à intégrer dans un système sas DICTATOR.

Motorisations

Notamment dans des salles blanches, les systèmes sas font partie du processus de fabrication et souvent des portes devraient ouvrir automatiquement. Le système sas DICTATOR facilite sans problème d'intégrer des motorisations dans le système de sas. La motorisation devrait avoir les caractéristiques suivantes :

- une temporisation, si non il faut un émetteur d'ordres séparé pour une commande de fermeture,
- une sortie de signaux « porte fermée » (NO). S'il n'existe pas, il faut monter un contact-relais séparé.

Minuterie

Selon la version, le système sas DICTATOR offre plusieures possibilités de permettre l'ouverture prochaine de certaines portes du système seulement après un temps ajustable. Cela facilite d'une manière réduite le terminal « Plus ». Pour des fonctions plus confortables nous offrons une minuterie supplémentaire.

Système sas DICTATOR - informations générales, cont.

Dépendant de la version du système sas (décentralisée, centralisée) on peut le combiner dans une mesure différente avec une centrale de gestion des installations d'un bâtiment pour réaliser un grand choix de fonctions supplémentaires.

Il est très facil de monter et connecter la version standard du système sas DICTATOR (décentralisée ou centralisée). On n'a pas besoin d'un spécialiste. Tous les composants internes au système se connectent par des câbles plats avec connecteurs RJ45. Aussi le transformateur d'alimentation est prêt à brancher.

Circuit de discrétion

Dans le système sas on peut réaliser pour des portes quelconques un circuit de discrétion. Du dehors on ne peut pas ouvrir ces portes, même si toutes les autres portes sont fermées, tant qu'elle est verrouillée de l'intérieur par un interrupteur séparée et à procurer sur les lieux (par ex. pour se changer sans être dérangé).

Fonctions supplémentaires contrôlées par relais

Les terminaux de contrôle du système décentralisé et les platines de contrôle du système centralisé disposent de sorties de signaux/d'indications d'état différentes.

Généralement on peut les utiliser pour transmettre d'informations à une centrale de gestion des installations d'un bâtiment.

Le système décentralisé facilite encore plus de fonctions additionnelles basées sur relais. Comme par exemple :

- mettre en marche une ventilation/chauffage
- allumer/éteindre l'éclairage
- commander une pressurisation
- signaux d'avertissement optiques/acoustiques

Nombre de portes dans les systèmes sas

Le système sas DICTATOR se prête très bien pour des systèmes petits. Grâce à son montage, câblage et programmation très facile, le système sas DICTATOR représente une solution idéale pour rencontrer les exigences étant toujours en hausse concernant l'hygiène et les salles blanches.

Le nombre de portes d'un système sas dépend du type du système.

Système sas décentralisé

La version standard du système décentralisé est appropriée pour jusqu'à 8 portes. Mais on peut l'utiliser aussi pour plus de portes, s'il est possible de les réunir en plusieurs groupes. Au maximum on peut contrôler 8 groupes de portes à 8 portes chacun.

Systèmes sas centralisés RJ et SK

La version avec commande centrale a été conçu pour des installations avec 5 portes au maximum. Mais aussi ce système est très flexible et on peut l'élargir à jusqu'à 8 portes. Seulement, la distance entre chaque porte et la commande centrale est limitée à une longueur de câble de 15 m.

Système sas pour gamme d'interrupteurs SP

Le système sas pour la gamme d'interrupteurs Jung LS 990 se sert de la commande centrale SK, parce que dans ce système le câbleage est à procurer sur les lieux. Le nombre de portes maxi correspond à celui du système centralisé.

Volontiers nous vous élaborerons une solution individuelle et un offre facultatif. Demandez-nous !

© DICTATOR Technik GmbH • Gutenbergstr. 9 • 86356 Neusäß • Allemagne
Tel. +49(0)821-24673-0 • Fax +49(0)821-24673-90 • E-mail info@dictator.de • 20200213

Système sas - programmation

A l'aide de la matrice ci-après vous pouvez déterminer d'une manière très facile, comment il faut positionner les commutateurs DIP dans les platines de contrôle. On définit pour chaque porte, s'il est possible d'ouvrir d'autres portes ou s'il faut qu'elles restent fermées pendant que cette porte est déverrouillée (voir l'exemple suivant).

En tout il y a trois positions différentes :
Position + : définit la porte (de base), pour laquelle on détermine les relations.
Position - : cette porte est verrouillée quand la porte de base est ouverte.
Position 0 : on peut ouvrir cette porte, même si la porte de base est ouverte.

Système de salle blanche avec 5 portes

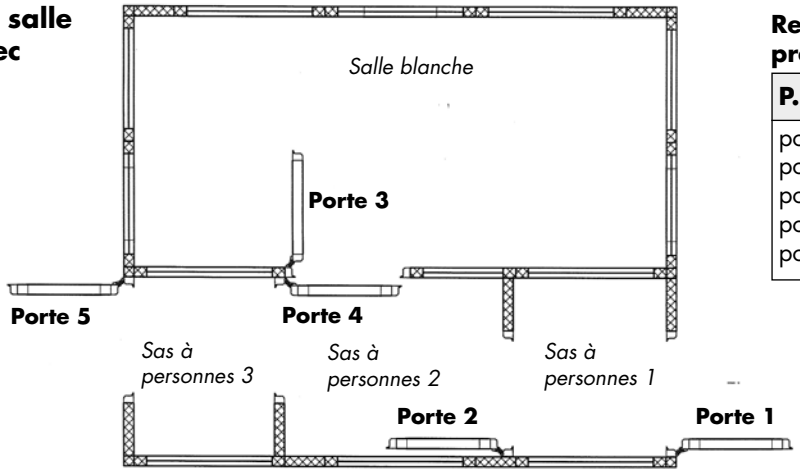

Relations orientées vers le processus (exigences du client)

P. ouverte	Porte verrouillée
porte 1	porte 2
porte 2	portes 1 + 3 + 4
porte 3	portes 2 + 4
porte 4	portes 2 + 3 + 5
porte 5	porte 4

Matrice pour déterminer la position des commutateurs DIP

Numéro de la porte / Numéro de la porte de base	Etat admissible des autres portes du système sas en relation à la porte de base ouverte							
	1	2	3	4	5	6	7	8
1	+	-	0	0	0	0	0	0
2	-	+	-	-	0	0	0	0
3	0	-	+	-	0	0	0	0
4	0	-	-	+	-	0	0	0
5	0	0	0	-	+	0	0	0
6								
7								
8								

Système sas - sommaire

Aux pages suivantes vous trouverez d'information détaillée sur les types différents du système sas DICTATOR et les composants avec lesquelles on peut élargir soit le système décentralisé soit le système centralisé.

Système décentralisé

Aperçu	page 08.011.00
Composants	page 08.012.00
Terminaux de contrôle ST3	page 08.013.00
Terminaux de commande BT3	page 08.014.00
Armoire de distribution	page 08.015.00
Câbles de connexion	page 08.017.00
Références de commande	page 08.018.00

Système centralisé

Aperçu	page 08.019.00
Composants	page 08.020.00
Commande centrale RJ	page 08.021.00
Terminaux de commande BTZ	page 08.023.00
Terminaux de commande BT3	page 08.024.00
Câbles de connexion	page 08.025.00
Références de commande	page 08.026.00

Système pour gamme d'interrupteurs SP

Aperçu	page 08.027.00
Composants	page 08.028.00
Commande centrale SK	page 08.029.00
Terminaux de commande gamme d'interrupteurs	page 08.030.00
Références de commande	page 08.031.00

Composants suppémentaires pour le système décentralisé et centralisé

Terminal pour issues de secours	page 08.033.00
Minuterie	page 08.034.00
Composants de montage	page 08.035.00
Références de commande	page 08.036.00

© DICTATOR Technik GmbH • Gutenbergstr. 9 • 86356 Neusäß • Allemagne
Tel. +49(0)821-24673-0 • Fax +49(0)821-24673-90 • E-mail info@dictator.de • 20200213

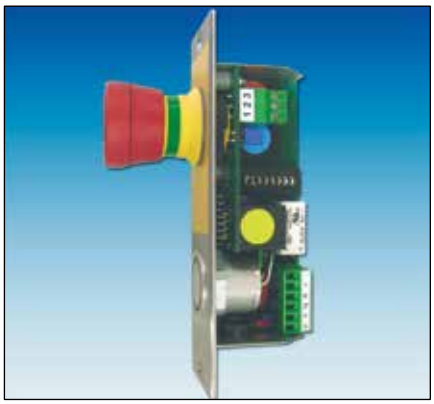

Système sas décentralisé - aperçu

Le système sas décentralisé est la version la plus flexible de tous les systèmes sas DICTATOR. Grâce à sa structure modulaire, il permet de réaliser un nombre exceptionnel d'exigences spéciales.

Tous les composants internes au système sont raccordés par des câbles embrochables. Sauf ceux d'alimentation, il s'agit de câbles plats avec connecteurs RJ45.

Avec le système décentralisé on peut contrôler jusqu'à 8 portes ou 8 groupes de portes, **chacun à 8 portes au maximum**.

Structure de base

La structure de base du système sas DICTATOR décentralisé est très simple :

Les portes du système se contrôlent directement par les terminaux de contrôle sur les portes. Les armoires de distribution servent de nœud de communication entre les terminaux de contrôle. Dépendant du nombre de portes du système sas et où elles sont situées, on peut raccorder 1 jusqu'à 4 portes au maximum à une armoire de distribution (voir aussi la page 08.015.00). Les armoires de distribution se raccordent par des câbles embrochables, un pour l'alimentation et un pour le contrôle.

Puis chaque porte se raccorde à son armoire de distribution par un câble embrochable d'alimentation et de contrôle chacun.

Chaque porte a besoin d'un terminal de contrôle. S'il doit être possible d'utiliser la porte aussi de l'autre côté, il faut un terminal de commande sur ce côté. Ce terminal est opéré par le terminal de contrôle et à cause de cela n'a pas besoin d'une platine coûteuse.

Le dispositif de verrouillage de la porte (ventouse électromagnétique, gâche électrique etc.) se raccorde au terminal de contrôle.

Tous les câbles de contrôle, aussi celui au dispositif de verrouillage, sont des câbles plats avec des connecteurs RJ45. S'il est nécessaire, on peut les rallonger par des coupleurs à une longueur maximum de 15 m entre deux composants.

Le système offre aussi la possibilité de l'intégrer dans un système de gestion des installations d'un bâtiment, de réaliser des fonctions spéciales, de sortir en output les avis d'état etc.

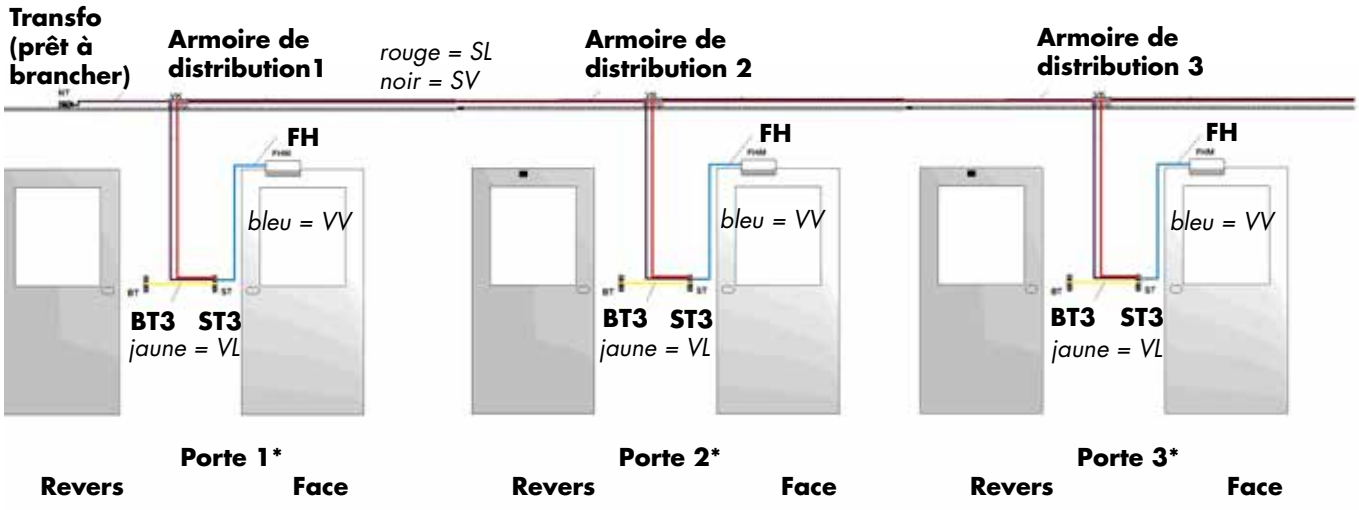

*** :** A chaque armoire de distribution on peut raccorder entre 1 et maxi 4 portes (4 portes seulement quand il n'y a qu'une seule armoire de distribution, voir page 08.013.00)

Légende:
ST3 = terminal de contrôle
BT3 = terminal de commande
FH = ventouse électromagnétique/ dispositif de verrouillage

SL = *câble de contrôle (rouge)*
SV = *câble d'alimentation (noir)*
VL = *câble de connexion ST3-BT3 (jaune)*
VV = *câble de connexion ST3-FH (bleu)*

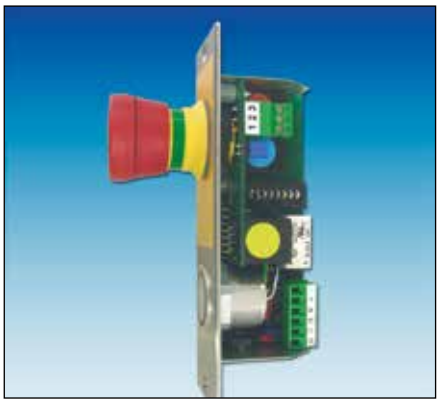

Système sas décentralisé - composants

Le système sas décentralisé se ne compose que de quelques composants principaux. On y ajoute les accessoires de montage et les composants pour réaliser des fonctions spéciales.

Les dispositifs de verrouillage doivent satisfaire à deux exigences : ils ont un contact-relais étant fermé quand la porte est fermée, et ils fonctionnent à un courant de repos de 24 VCC, c'est à dire qu'ils sont verrouillés avec de courant.

Composants du système

Terminal de contrôle
Pour chaque porte il faut un terminal de contrôle. Celui-ci est le composant principal du système sas décentralisé. Dans ce terminal on ajuste par des commutateurs DIP les dépendances de la porte en rapport aux autres portes du système. Ce terminal est disponible soit avec seulement un bouton de déverrouillage soit aussi avec un bouton d'ouverture de secours.

Le terminal de contrôle est disponible comme modèle Base ou Plus (pour des fonctions additionnelles). On les commande par le bouton piézo ou les terminaux RFID par un transpondeur (contrôle d'accès intégré). Pour plus de détails voir les pages suivantes.

Terminal de commande
En outre du terminal de contrôle on a normalement besoin d'un deuxième terminal pour l'autre côté de la porte. Celui-ci comprend aussi seulement le bouton de déverrouillage ou le système RFID ou bien aussi le bouton d'ouverture de secours. Le terminal de commande se raccorde au terminal de contrôle par un câble plat avec connecteur RJ45.

Câbles de connexion
La simplicité du système sas DICTATOR est due en grande partie aux câbles de connexion. Tous les câbles de contrôle et le câble de connexion au dispositif de verrouillage sont des câbles plats avec des connecteurs RJ45. Les câbles et les connecteurs femelles correspondants sont marqués en couleur pour ne pas les confondre pendant le montage. Si besoin est, on peut rallonger les câbles à l'aide de coupleurs jusqu'à une longueur maximale de 15 m entre deux composants.

Selon les fonctions nécessaires, il y a des câbles d'alimentation à 2 ou 6 conducteurs avec fiche mâle aux deux bouts.

Armoire de distribution
L'armoire de distribution est dimensionnée pour 1 jusqu'à 4 portes au maximum. Les câbles de contrôle aussi bien que les câbles d'alimentation s'y enfichent simplement. En plus elle offre de la place pour des relais à l'aide desquels on peut réaliser des fonctions additionnelles.

Transformateur d'alimentation central
Un transformateur d'alimentation central alimente les terminaux et les dispositifs de verrouillage avec 24 VCC. Il est disponible avec deux puissances (2,7 A et 5 A). Le transfo est fourni prêt à monter avec un câble secteur avec fiche avec contact de protection et un câble d'alimentation 24 VCC à 6 pôles de 2 m de longueur à une des armoires de distribution du système, c'est à dire qu'il ne faut plus l'ouvrir pour le raccordement.

Dispositif de verrouillage
Comme dispositif de verrouillage est disponible un grand choix de ventouses électromagnétiques et de serrures électriques (voir à partir de la page 08.037.00). Il est important que les verrouillages utilisés disposent d'un contact-relais à potentiel libre.

Terminal pour sorties de secours selon EltVTR
Si des issues de secours font partie du système sas, il est facile de les intégrer à l'aide du terminal pour issues de secours.

Minuterie
La minuterie DICTATOR et les affichages additionnels correspondants s'utilisent pour débloquer certaines portes du système après un temps de retard (décontamination, atteindre des températures définies etc.) et indiquer le temps restant aux personnes dans le sas.

© DICTATOR Technik GmbH • Gutenbergstr. 9 • 86356 Neusäß • Allemagne
Tel. +49(0)821-24673-0 • Fax +49(0)821-24673-90 • E-mail info@dictator.de • 20200323

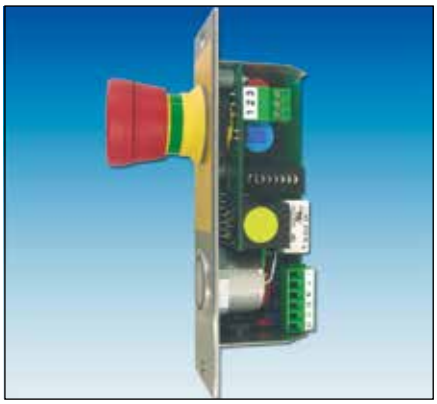

Système sas décentralisé - terminal de contrôle

Le terminal de contrôle avec la platine de contrôle pour programmer les relations des portes, est le **composant central** du système sas DICTATOR décentralisé. Voir l'information à la page 08.004.00 sqq. On le commande ou par un bouton piézo ou les **terminaux RFID** par un transpondeur, ce qui offre aussi un **contrôle d'accès intégré**. Les terminaux DICTATOR correspondent aux exigences de salles blanches. Le plastron et le bouton sont en acier inoxydable.

Les plastrons des terminaux ont été conçus pour leur montage dans des profilés avec cavité. Sur demande, il y a aussi des plastrons avec des cotes différentes et le logo du client.

Dimensions

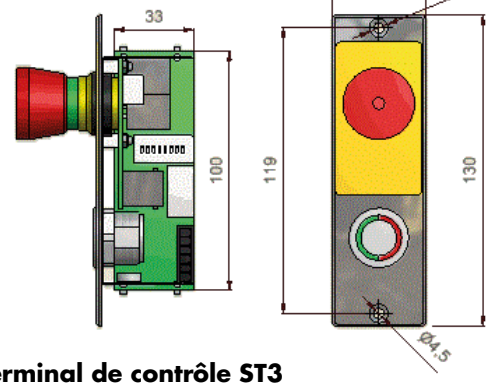

Terminal de contrôle ST3
avec ouverture de secours,
avec bouton de commande
référence 710910 (Base)
référence 710900 (Plus)

Système RFID pour transpondeur
(contrôle d'accès intégré)
référence 710980 (Base)
référence 710986 (Plus)

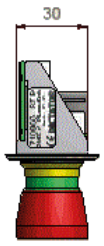

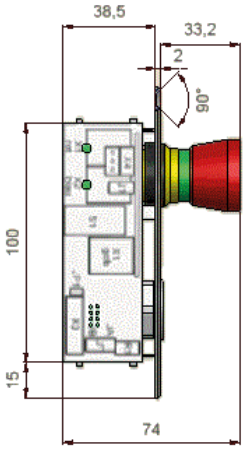

Profondeur de montage
minimale : 42 mm

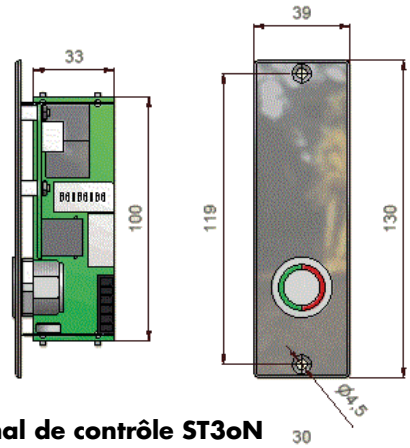

Terminal de contrôle ST3oN
sans ouverture de secours,
avec bouton de commande
référence 710912 (Base)
référence 710902 (Plus)

Système RFID pour transpondeur
(contrôle d'accès intégré)
référence 710982 (Base)
référence 710987 (Plus)

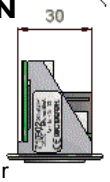

Performance

Version Base (avec bouton piézo ou système RFID)
- 1 sortie de signaux pour actionner le bouton d'ouverture de secours (s'il existe)
- 1 sortie de signaux (à configurer par des cavaliers)

Version Plus (avec bouton piézo ou système RFID)
- 1 sortie de signaux pour actionner le bouton d'ouverture de secours (s'il existe)
- 2 sorties de signaux (à configurer par des cavaliers)
- minuterie intégrée sans affichage (temps à ajuster : 5,10,15,20,30,45,60,120,180, 240,300,360,420,540,660 Sekunden. D'autres temps sur demande)

Données techniques

Consommation avec ouverture de secours	24 VDC +/-15 %, maxi 50 mA
sans ouverture de secours	24 VDC +/-15 %, maxi 40 mA
Type de protection	IP 20* (bouton de commande/ouverture de secours : IP 65)
Puissance de coupure par sortie	250 mA, contact de travail (NO)
Plage de température	-10 °C jusqu'à +40 °C
Commande	bouton piézo à éclairage cricoïde bicolore (pression nécessaire seulement 1,5 - 3 N !) ou transpondeur pour les terminaux RFID
Bouton d'ouverture de secours : b. verrouillant à frapper en forme de champignon, illuminé	
Groupe de contacts ouv. de secours (capacité de charge)	1 c. de travail (NO) : 500 mA
Matériau du plastron	acier inoxydable AISI 304

*Type de protection quand ne pas installé. Le type de protection définitif dépend de la situation de montage.

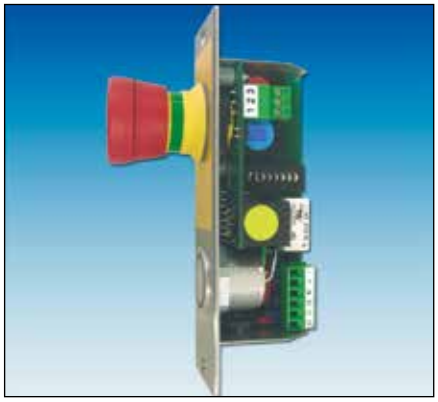

Système sas décentralisé - terminal de commande

Comme on passe en général des deux sens par les portes de systèmes sas, il faut installer au verso de la porte un terminal de commande. Ce terminal de commande n'a pas une platine de contrôle et se raccorde au terminal de contrôle. Du terminal de commande il y a seulement une version. On ne distingue pas entre une version Base et Plus.

On peut librement combiner les terminaux de contrôle et de commande à bouton de commande ou système RFID.

Les plastrons des terminaux ont été conçus pour leur montage dans des profilés avec cavité. Sur demande, il y a aussi des plastrons avec des cotes différentes et le logo du client.

Dimensions

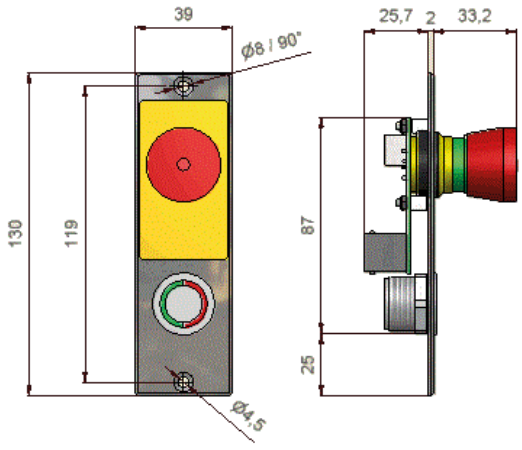

Terminal de commande BT3
avec bouton d'ouverture de secours, avec bouton de commande
référence 710901

Système RFID pour transpondeur **(contrôle d'accès intégré)**
référence 710981

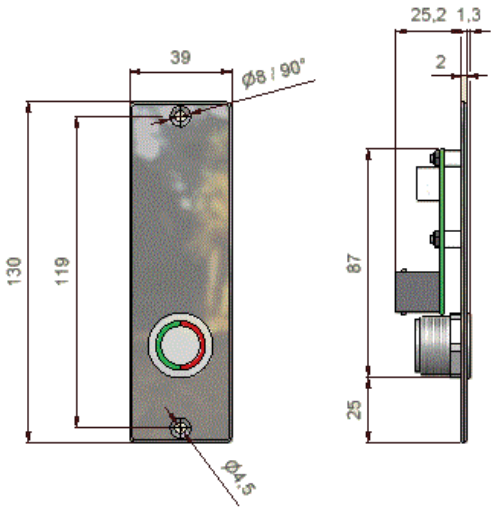

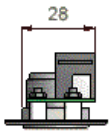

Terminal de commande BT3oN
sans bouton d'ouverture de secours, avec bouton de commande
référence 710903

Système RFID pour transpondeur **(contrôle d'accès intégré)**
référence 710983

Le terminal de commande se raccorde au terminal de contrôle par un câble de connexion avec connecteurs RJ45 (marqués en jaune). Il faut commander ce câble en particulier. Il y en a deux longueurs standard :
- 500 mm (référence 710926)
- 1000 mm (référence 710937).

Au terminal de commande aussi bien qu'au terminal de contrôle on peut raccorder directement un contrôle d'accès (déjà intégré dans les terminaux du système RFID) ou bien un bouton à grande surface.

Données techniques

Consommation	24 VDC +/-15 %
avec bouton d'ouverture de secours	maxi 30 mA
sans bouton d'ouverture de secours	maxi 15 mA
Type de protection :	IP 20* (bouton de commande/ouverture de secours : IP 65)
Plage de température	-10 °C jusqu'à +40 °C
Commande	bouton piézo à éclairage cricoïde bicolore ou transpondeur pour les terminaux RFID
Bouton d'ouverture de secours : b. verrouillant à frapper en forme de champignon, illuminé	
Groupe de contacts ouv. de secours (capacité de charge) : 1 c. de travail (NO): 500 mA	
Matériau du plastron	acier inoxydable AISI 304

*Type de protection quand ne pas installé. Le type de protection définitif dépend de la situation de montage.

© DICTATOR Technik GmbH • Gutenbergstr. 9 • 86356 Neusäß • Allemagne
Tel. +49(0)821-24673-0 • Fax +49(0)821-24673-90 • E-mail info@dictator.de • 20200323

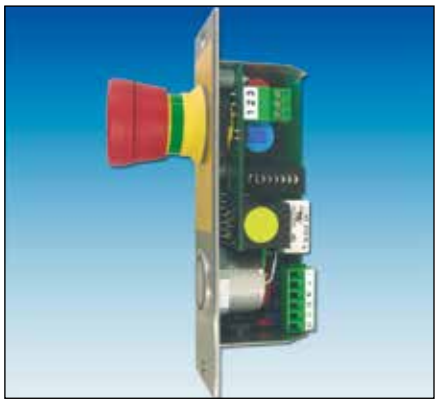

Système sas décentralisé - armoire de distribution

Dans le système décentralisé l'armoire de distribution est la base du câblage de tous les composants étant très facile à réaliser. S'il y a plusieures armoires de distribution, on les connecte simplement par un câble embrochable de connexion et d'alimentation chacun. Les terminaux de contrôle des portes se raccordent à l'armoire de distribution correspondante par des câbles de connexion qui sont aussi embrochables.

Déterminer le nombre des armoires de distribution

Chaque armoire de distribution dispose de 4 douilles à fiche chacune pour les câbles de connexion et d'alimentation. Elles servent à raccorder les terminaux de contrôle et - si nécessaire - aussi de connecter plusieures armoires de distribution.

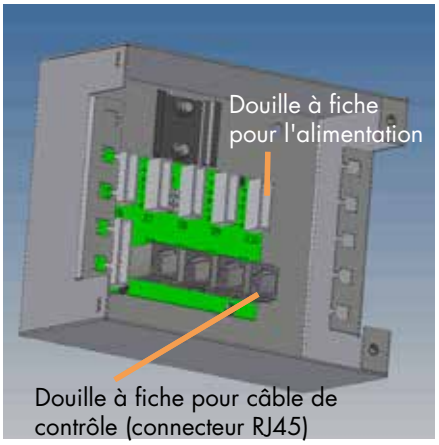

Exemple 1:
Système sas avec 4 portes juxtaposées

Ici une armoire de distribution est suffisante parce qu'on peut y connecter toutes les portes.

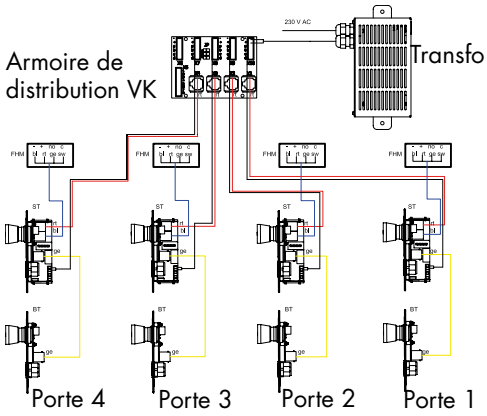

Exemple 2:
Système sas avec 8 portes

A l'armoire de distribution 1 on y peut raccorder 3 portes. De la 4ième douille à fiche chacune on a besoin pour les câbles de connexion à la 2ième armoire de distribution.
A la 2ième armoire de distribution on y peut raccorder seulement 2 portes parce qu'il faut une douille à fiche chacune pour les deux câbles entrants et les deux qui sortent. La 3ième armoire de distribution peut alimenter 3 portes, parce qu'on a besoin de seulement une douille à fiche chacune pour les câbles de connexion entrants.

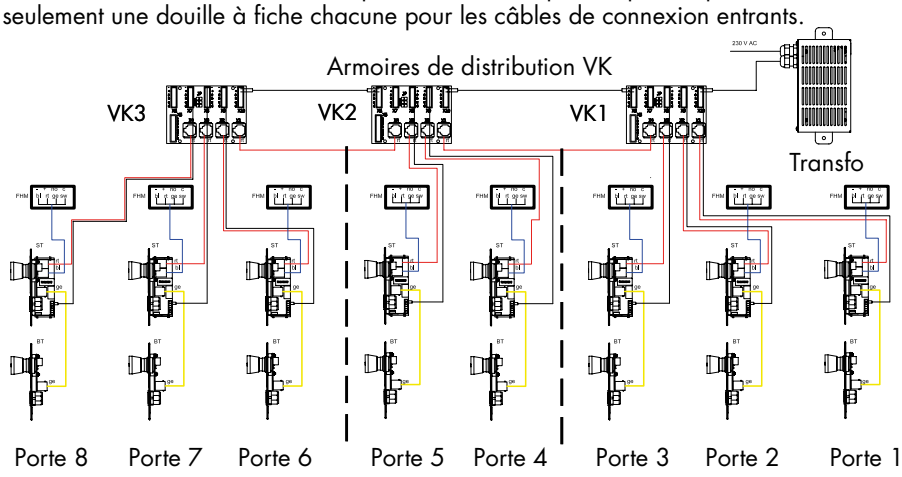

"Ouverture de secours globale"

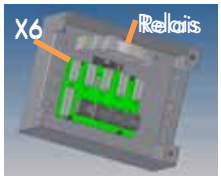

Dans l'armoire de distribution on y ajuste - s'il y en a besoin - la **fonction** de l'**ouverture de secours globale** (appuyant un bouton d'ouverture de secours déverrouillera toutes les portes). Pour cela on incorpore dans seulement une armoire de distribution du système sas un relais additionnel (référence 710921), aussi avec câble de connexion embrochable. Il est simplement fixé par clipsage au profilé chapeau compris dans l'armoire de distribution. Pour le connecteur du câble de connexion est prévue la douille à fiche X6.

ATTENTION : Quand on se sert de l'ouverture de secours globale, il faut utiliser le câble d'alimentation à 6 conducteurs !

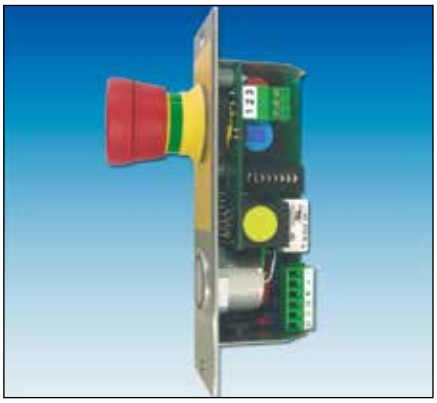

Système sas décentralisé - armoire de distribution, cont.

Généralement on fixe les armoires de distribution au-dessus du plafond détaché ou dans la barre d'alimentation au-dessus des portes correspondantes. Mais on peut les monter aussi dans une place centrale, si la longueur maximale du câble aux terminaux de contrôle ne dépasse pas les 15 m.

Plus de fonctions ajustables

A l'aide du bornier X5 on peut réaliser des fonctions spéciales. En fait partie, par exemple, le verrouillage additionnel de n'importe quelles portes par un « commutateur de discrétion » (dans des sas de vestiaires) et la connexion de la minuterie externe avec afficheur.

L'armoire de distribution contient une prise pour le bornier X5 pour rendre la connexion facile.

Dimensions

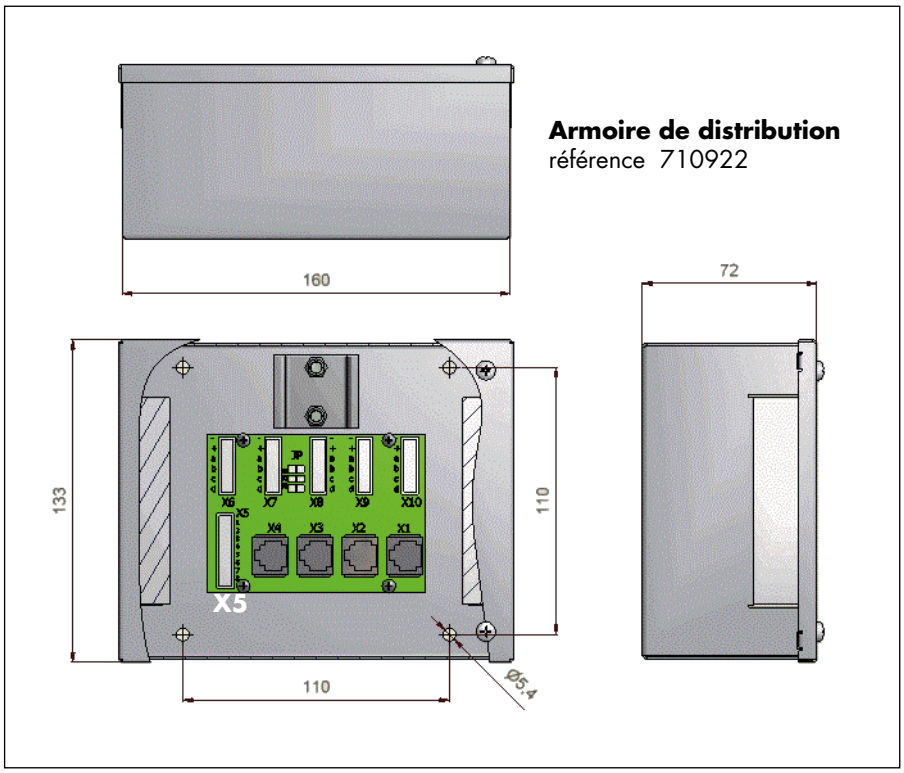

Armoire de distribution
référence 710922

On décharge la traction des câbles entrants et sortants en les fixant par des colliers rilsan aux deux cornières qui supportent les câbles. Les entrées de câbles sont étanchées contre la poussière par de la mousse synthétique.

Pour fixer l'armoire de distribution on a prévu dans le carter 4 trous de Ø 5,4 mm.

Données techniques

Matériau	tôle en acier zinguée à chaud
Type de protection	IP 20
Profilé chapeau	type TS35/7,5 selon EN 60715

© DICTATOR Technik GmbH • Gutenbergstr. 9 • 86356 Neusäß • Allemagne
Tel. +49(0)821-24673-0 • Fax +49(0)821-24673-90 • E-mail info@dictator.de • 20200323

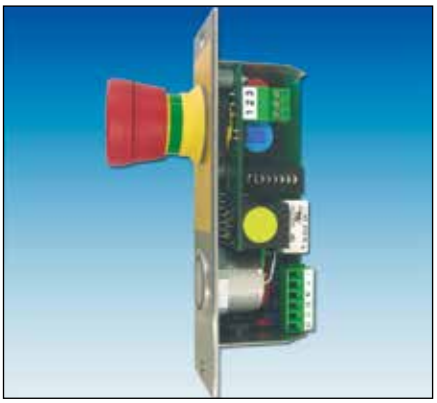

Système sas décentralisé - câbles de connexion

La plupart des composants du système sas décentralisé se connecte à l'aide de câbles plats avec des connecteurs RJ45 qui sont marqués de couleurs différents. Seulement pour l'alimentation il faut un câble à 2 ou 6 conducteurs, selon les fonctions additionnelles désirées, avec les fiches mâles correspondantes.

Cela réduit considérablement le travail de montage et aussi la possibilité d'erreurs de connexion.

Câbles de connexion et d'alimentation

Câble de connexion entre terminal de contrôle et de commande (1)

Le câble de connexion entre le terminal de contrôle et celui de commande est un câble plat avec des connecteurs RJ45 aux deux bouts. Les connecteurs sont marqués en **jaune**. Il y a disponible deux longueurs : 500 mm et 1 m. Il faut le commander toujours séparément quand la porte est équipée aussi d'un terminal de commande.

Quand on installe sur une porte seulement un terminal de contrôle, il faut placer un cavalier (J1) dans la place correspondante de la platine de ce terminal.

Câble de contrôle (2)

Le câble de contrôle sert non seulement à connecter toutes les armoires de distribution mais aussi à raccorder les terminaux de contrôle à leur armoire de distribution respective. Le câble de contrôle est aussi un câble plat avec des connecteurs RJ45. Les connecteurs du câble de contrôle et les connecteurs femelles correspondants sont marqués en **rouge**.

Longueurs standard : 3 m, 5 m et 10 m

A l'aide d'un coupleur (référence 710943) on peut joindre plusieurs câbles, mais seulement jusqu'à une longueur maximale de 15 m entre deux composants.

Connexion du dispositif de verrouillage ou d'une motorisation (3)

Comme il est possible de combiner beaucoup de dispositifs de verrouillage différents au système sas DICTATOR, le câble de connexion au dispositif de verrouillage ou la motorisation dispose seulement à un bout d'un connecteur RJ45 (couleur **bleu**). Celui-ci s'enfiche dans le terminal de contrôle. A l'autre bout du câble il y a 4 fils libres qui sont marqués précisément (2 fils pour le contact-relais et 2 fils pour l'alimentation).

Longueurs standard : 500 mm, 2 m, 4 m et 15 m

Câble d'alimentation (4)

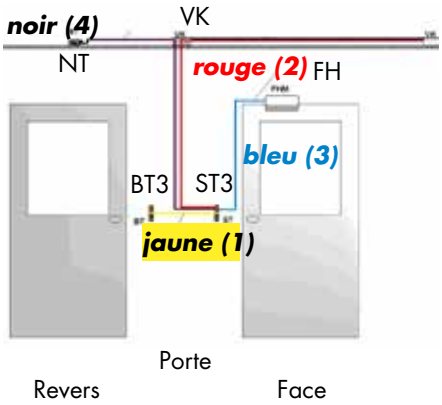

Du câble d'alimentation existe une version à 2 ou 6 conducteurs. Il s'utilise pour connecter les armoires de distribution et pour connecter les terminaux de contrôle à leur armoire de distribution.

Il faut toujours utiliser le câble à 6 conducteurs quand on désire une ouverture de secours globale, installe un terminal de contrôle de la version Plus ou veut réaliser des fonctions spéciales.

Les câbles d'alimentation ont aux deux bouts un fiche mâle qu'il faut seulement enficher dans l'armoire de distribution et le terminal de contrôle. Avec le câble à 2 conducteurs on utilise seulement les douilles à fiche marquées - et +.

Longueurs standard: 3 m, 5 m, 10 m et 15 m

Connexion de composants externes

Si le système sas se sert aussi de composants supplémentaires comme des contrôles d'accès ou des boutons à grande surface, la connexion est à charge du client. Le terminal de contrôle dispose d'une borne à vis à 3 pôles embrochable.

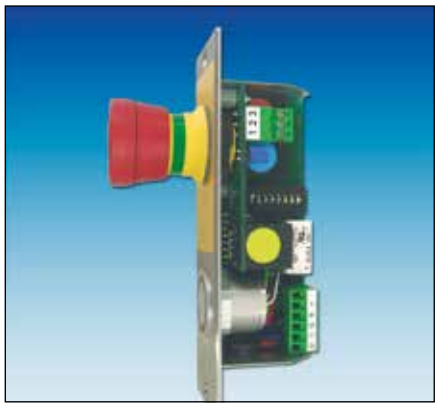

Système sas décentralisé - références de commande

A cette page nous récapitulons les références de commande de tous les composants du système sas DICTATOR décentralisé.

D'autres accessoires :

- Boîtes de branchement encastrées et en saillie pour les terminaux page 08.035.00
- Terminal pour issues de secours page 08.033.00
- Minuterie page 08.034.00
- Transformateurs d'alimentation page 08.057.00 sqq.
- Dispositifs de verrouillage page 08.037.00 sqq.

Références de commande Terminaux

(voir page 08.013.00 sqq.)

Terminal de contrôle ST3 Base		référence 710910
Terminal de contrôle ST3oN Base, sans ouverture de secours		référence 710912
Terminal de contrôle ST3 Plus		référence 710900
Terminal de contrôle ST3oN Plus, sans ouverture de secours		référence 710902
Terminal de contrôle ST3T RFID Base		référence 710980
Terminal de contrôle ST3ToN RFID Base, sans ouverture de secours		référence 710982
Terminal de contrôle ST3T RFID Plus		référence 710986
Terminal de contrôle ST3ToN RFID Plus, sans ouverture de secours		référence 710987
Terminal de commande BT3		référence 710901
Terminal de commande BT3oN, sans ouverture de secours		référence 710903
Terminal de commande BT3T RFID		référence 710981
Terminal de commande BT3ToN RFID, sans ouverture de secours		référence 710983

Armoire de distribution

(voir page 08.015.00 sqq.)

Armoire de distribution VK3		référence 710922
Relais supplémentaire pour ouverture de secours globale, embrochable		710921
4 bornes à vis à 6 conducteurs pour VK3, embrochables		référence 710923

Minuterie

(voir page 08.034.00)

Minuterie ZS		référence 710805
Indicateur additionnel ZA pour minuterie		référence 710806
Module additif pour indicateur additionnel		référence 710808

Câbles de connexion

(voir page 08.017.00)

Câble de connexion terminal de contrôle/commande, jaune	500 mm	référence 710926
Câble de connexion terminal de contrôle/commande, jaune	1 m	référence 710937
Câble de contrôle avec connecteurs RJ45, rouge	3 m	référence 710940
Câble de contrôle avec connecteurs RJ45, rouge	5 m	référence 710941
Câble de contrôle avec connecteurs RJ45, rouge	10 m	référence 710942
Câble à dispositif de verrouillage/motorisation, bleu	500 mm	référence 710927
Câble à dispositif de verrouillage/motorisation, bleu	2 m	référence 710938
Câble à dispositif de verrouillage/motorisation, bleu	4 m	référence 710928
Câble à dispositif de verrouillage/motorisation, bleu	15 m	référence 710946
Câble d'alimentation avec fiche mâle, à 2 conducteurs	3 m	référence 710930
Câble d'alimentation avec fiche mâle, à 2 conducteurs	5 m	référence 710931
Câble d'alimentation avec fiche mâle, à 2 conducteurs	10 m	référence 710932
Câble d'alimentation avec fiche mâle, à 2 conducteurs	15 m	référence 710929
Câble d'alimentation avec fiche mâle, à 6 conducteurs	3 m	référence 710933
Câble d'alimentation avec fiche mâle, à 6 conducteurs	5 m	référence 710934
Câble d'alimentation avec fiche mâle, à 6 conducteurs	10 m	référence 710935
Câble d'alimentation avec fiche mâle, à 6 conducteurs	15 m	référence 710944
Coupleur pour câble plat avec connecteur RJ45		référence 710943

Transpondeurs pour terminaux RFID

(voir la page 08.005.00)

Transpondeur noir		référence 710850
Transpondeur rouge		référence 710851
Transpondeur jaune		référence 710852
Transpondeur vert		référence 710853
Jeu de transpondeurs d'administration (1 rouge, jaune, vert chacun)		710854

© DICTATOR Technik GmbH • Gutenbergstr. 9 • 86356 Neusäß • Allemagne
Tel. +49(0)821-24673-0 • Fax +49(0)821-24673-90 • E-mail info@dictator.de • 20200323

Structure de base

Système sas à commande centrale RJ - aperçu

Le système sas avec commande centrale RJ a été conçu en particulier pour des installations petites avec jusqu'à 5 portes. On peut l'élargir à 8 portes au maximum. Le système centralisé est la solution idéale pour des installations petites où toutes les portes sont situées l'une près de l'autre. Le câble entre un terminal et la commande centrale RJ ne doit pas être plus long que 15 m.

Dans le système centralisé, toutes les platines de contrôle se trouvent dans un carter central, pendant qu'elles se trouvent dans les terminaux de contrôle dans le système décentralisé. La version de base de la commande centrale RJ est équipée de platines de contrôle pour deux portes. Mais si le système sas consiste en plusieures portes, la commande centrale RJ est équipée du nombre correspondant de platines de contrôle.

Dans le système sas àS commande centrale, tous les terminaux et les dispositifs de verrouillage sur les portes se connectent directement à la commande centrale RJ.

Sur les deux côtés de la porte se trouvent seulement des terminaux de commande sans fonction de contrôle. Le terminal de commande BTZ qui est connecté à la commande centrale RJ par le câble de contrôle, dispose de deux connecteurs femelles RJ45 :
Vert : câble de contrôle de la commande centrale RJ
Jaune : câble de connexion au 2ième terminal de commande (BT3) sur l'autre côté de la porte.

Le deuxième terminal de commande est identique au celui du système décentralisé.

Aussi les dispositifs de verrouillage se connectent directement à la commande centrale RJ. Le câble marqué en bleu s'enfiche dans la commande centrale RJ dans le connecteur femelle RJ45 correspondant. L'autre bout du câble a 4 fils à couleurs différents pour y connecter le dispositif de verrouillage.

Le système est alimenté par le transformateur d'alimentation. Il ne faut qu'enficher sa fiche avec contact de protection dans une prise. Dans la commande centrale RJ se trouve une douille à fiche pour le câble d'alimentation du transfo.

Tous les câbles de contrôle, aussi le câble au dispositif de verrouillage, sont des câbles plats avec des connecteurs RJ45. On n'a pas besoin d'un câble d'alimentation supplémentaire aux terminaux de commande comme dans le système décentralisé.

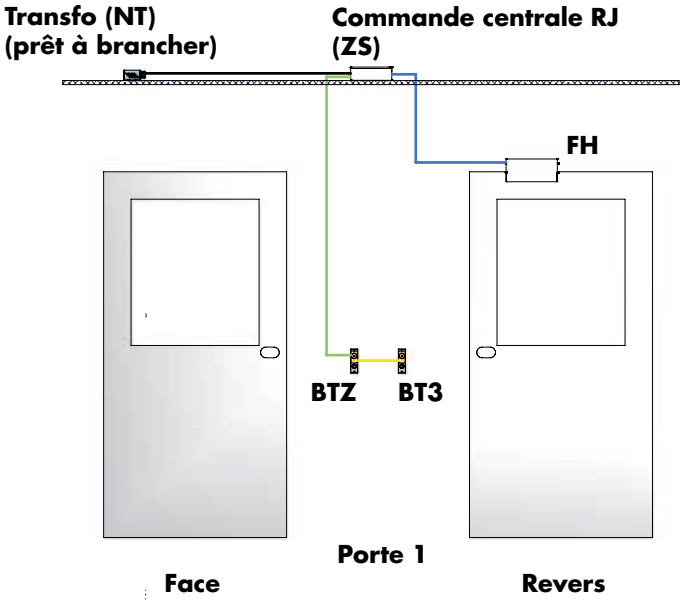

Légende :

BTZ = terminal de commande avec 2 connecteurs femelles RJ45
BT3 = terminal de commande
FH = ventouse électromagnétique / dispositif de verrouillage

vert = *câble de connexion ZS - BTZ*
noir = *câble d'alimentation NT - ZS*
jaune = *câble de connexion BTZ - BT3*
bleu = *câble de connexion ZS - FH*

Système sas à commande centrale RJ - composants

Le système sas DICTATOR à commande centrale RJ se compose de quelques composants principaux qu'on peut monter et programmer à très peu d'effort.

A côté des fonctions de base, la commande centrale RJ du système sas DICTATOR permet de réaliser beaucoup de fonctions additionnelles. Pour quelques suffisent des composants standard, pour d'autres fonctions il faut le module LAN.

Des accessoires de montage vous trouverez à partir de la page 08.035.00.

Composants du système

Commande centrale RJ

Chaque installation a besoin d'une commande centrale RJ. Normalement elle contrôle jusqu'à 5 portes. Mais il est possible d'élargir le système. Il y a les options suivantes :

- Connexion d'une commande centrale supplémentaire. De cette façon on pourrait élargir l'installation à 8 portes (4 portes par commande centrale).
- Connexion d'une armoire de distribution du système sas décentralisé (voir la page 08.015.00). Cette combinaison permet de contrôler au maximum 8 portes : 5 portes par la commande centrale RJ et 3 portes par l'armoire de distribution du système décentralisé dont chacune est équipée d'un terminal de contrôle du système décentralisé et, si nécessaire, d'un terminal de commande BT3 - voir à partir de la page 08.013.00.
- Connexion directe d'un terminal de contrôle du système décentralisé (voir la page 08.013.00), c.-à-d. l'installation comprend 6 portes en tout.

Terminal de commande BTZ

Chaque porte a besoin d'un terminal de commande BTZ. Il est disponible soit avec bouton de commande soit avec système RFID pour transpondeur (contrôle d'accès intégré).

Le terminal de commande BTZ dispose de deux connecteurs femelles RJ45 :

- Connecteur femelle vert : câble de connexion à la commande centrale
- Connecteur femelle jaune : câble de connexion au terminal de commande BT3 au revers de la porte.

Terminal de commande BT3

Le terminal de commande BT3 s'utilise aussi dans le système sas décentralisé. On le monte comme terminal supplémentaire au côté de la porte opposé à celui avec le terminal de contrôle BTZ. La seule différence est que le terminal de commande BT3 n'a qu'un connecteur femelle (jaune).

Il est disponible soit avec bouton de commande soit avec système RFID pour transpondeur.

Câbles de connexion

Toutes les portes se raccordent tout facilement à la commande centrale RJ par des câbles plats à connecteurs RJ45. Les câbles et les connecteurs femelles correspondants sont marqués en couleurs différents (vert, jaune, bleu) pour ne pas les confondre pendant le montage.

Transformateur d'alimentation central

Un transformateur d'alimentation central alimente les terminaux et les dispositifs de verrouillage en 24 VCC. Il est disponible avec deux puissances (2,7 A et 5 A). Le transformateur d'alimentation est fourni prêt à monter avec un câble secteur avec fiche avec contact de protection et un câble d'alimentation 24 VCC à 6 pôles de 2 m de longueur à la commande centrale RJ du système, c'est à dire qu'il ne faut plus l'ouvrir pour le raccordement.

Dispositif de verrouillage

Pour verrouiller les portes, il est disponible un grand choix de ventouses électromagnétiques et de gâches électriques (voir à partir de la page 08.047.00). Il est important que les verrouillages utilisés disposent d'un contact-relais à potentiel libre.

Composants additionnels

- Terminal pour issues de secours (selon EltVTR) (voir page 08.043.00)
- Minuterie (voir page 08.044.00)

© DICTATOR Technik GmbH • Gutenbergstr. 9 • 86356 Neusäß • Allemagne
Tel. +49(0)821-24673-0 • Fax +49(0)821-24673-90 • E-mail info@dictator.de • 20200323

Système sas à commande centrale RJ - commande centrale RJ

Dans le système sas DICTATOR avec commande centrale RJ, celle-là est la partie essentielle du système sas. Toutes les platines de contrôle se trouvant dans le système décentralisé directement dans les terminaux de contrôle, se trouvent dans ce système dans un carter central. La version standard contient 2 platines de contrôle pour 2 portes. Si le système consiste en plusieures portes, la commande centrale RJ est fournie de la quantité de platines de contrôle correspondante.

L'avantage principal de la commande centrale RJ est qu'il faut encore moins de câbles de connexion aux portes et qu'on peut ajuster toutes les relations dans la centrale.

Structure

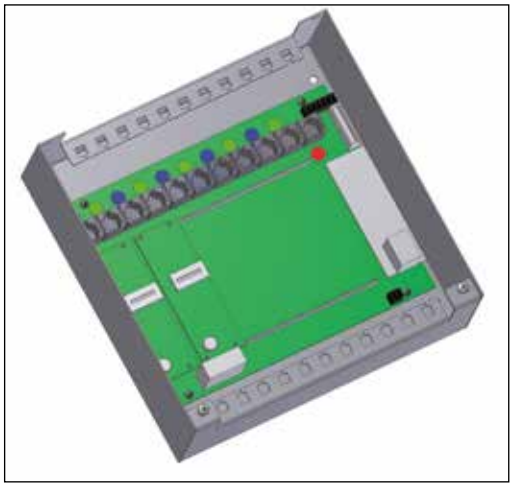

La commande centrale RJ a été conçue pour des installations avec 5 portes maxi. Si besoin est, on peut l'utiliser pour 8 portes maxi.

La commande centrale RJ contient une platine de base sur laquelle on enfiche une platine de contrôle pour chaque porte. Au-dessus de chaque platine de contrôle se trouvent 2 connecteurs femelles :

- connecteur femelle vert pour le câble de connexion vert au terminal de commande BTZ sur la porte,
- connecteur femelle bleu pour le câble de connexion bleu au dispositif de verrouillage de cette porte.

Le câble de connexion du transformateur d'alimentation s'enfiche simplement dans la prise à 2 pôles se trouvant en bas à la droite.

Options

A côté des fonctions de base on peut réaliser plusieures options additionnelles. Ci-après vous trouverez les plus importantes, avec les accessoires nécessaires.

- ***Ouverture de secours globale GNA***
  S'il faudrait déverrouiller toutes les portes d'un système sas quand on appuye le bouton d'ouverture de secours d'un terminal de commande (ouverture de secours globale), on enfiche seulement le relais (référence 710953) dans la place prévue dans la commande centrale RJ. On peut le compléter aussi plus tard.
- ***Module LAN***
  Il est possible de transmettre les informations d'état et d'erreurs de la commande centrale RJ à une centrale de gestion des installations d'un bâtiment. A ce propos on peut compléter la commande centrale RJ dans la production par une platine supplémentaire (réf. 710954). Elle permet par ex. que la centrale de gestion des installations d'un bâtiment donne l'alerte, une information au système d'aération etc.
  Le module LAN n'est pas compris dans la version standard !
- Pour ***réaliser des fonctions spéciales comme par ex. le circuit de discrétion***, il y a une borne à vis à 8 pôles dans la commande centrale RJ.
- ***Ouverture retardée***
  S'il faudrait être possible d'ouvrir quelques portes seulement après un temps de retard, on peut l'ajuster par un cavalier sur les platines de contrôle respectives.
- ***Intégration de motorisations***
  Il est aussi possible d'intégrer dans le système sas centralisé des motorisations sur (quelques) portes du système. En ce cas il faut utiliser sur les portes respectives des terminaux sans ouverture de secours et monter pour la motorisation un bouton d'ouverture de secours particulier.

Système sas à commande centrale RJ - commande centrale RJ, cont.

Il y a plusieures possibilités d'élargir la commande centrale RJ pour des installations de 8 portes au maximum :

- Connexion d'une commande centrale RJ supplémentaire : 8 portes au maximum.
- Connexion d'une armoire de distribution du système sas décentralisé. Cette combinaison permet aussi de contrôler 8 portes.
- Connexion directe d'un terminal de contrôle du système décentralisé, c.-à-d. l'installation comprend 6 portes en tout.

Dimensions

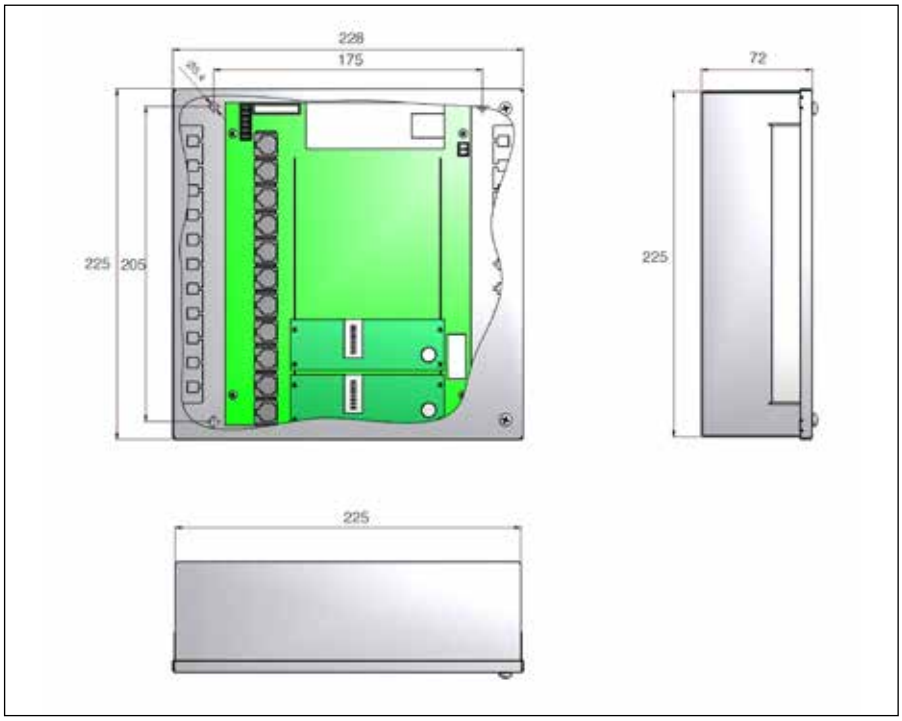

On décharge la traction des câbles entrants et sortants en les fixant par des colliers rilsan aux deux cornières qui supportent les câbles. Les entrées de câbles sont étanchées contre la poussière par de la mousse synthétique.

Pour fixer la commande centrale RJ on a prévu dans le carter 4 trous à Ø 5,4 mm.

Données techniques

Voltage	24 VDC +/-15 %
Consommation version de base pour 2 portes	100 mA
Consommation par porte additionnelle	50 mA
Consommation relais Ouverture de secours globale	30 mA
Consommation module LAN	100 mA
Type de protection	IP 20
Plage de température	-10 °C jusqu'à +40 °C
Matériau du carter	tôle d'acier zinguée à chaud
Longueur maxi du câble au terminal/verrouillage	15 m

© DICTATOR Technik GmbH • Gutenbergstr. 9 • 86356 Neusäß • Allemagne
Tel. +49(0)821-24673-0 • Fax +49(0)821-24673-90 • E-mail info@dictator.de • 20200323

Système sas à commande centrale RJ - terminal de commande BTZ

Dans le système sas DICTATOR à commande centrale RJ on monte sur les portes seulement des terminaux de commande.

Le terminal de commande BTZ se raccorde directement à la commande centrale RJ par le câble plat (vert) avec connecteurs RJ45. Au terminal de commande BTZ on raccorde normalement pour le revers de la porte un terminal de commande BT3 qui s'utilise aussi dans le système décentralisé. La différence entre les deux terminaux de commande est que le BTZ dispose de 2 connecteurs femelles pour câble plat (un pour le câble de la commande centrale RJ, un pour le câble de connexion au terminal de commande BT3) et le BT3 d'un connecteur femelle seul.

Dimensions

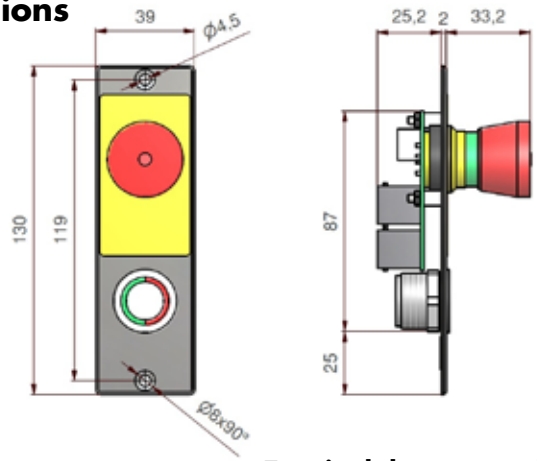

Terminal de commande BTZ
avec ouverture de secours,
avec bouton de commande
référence 710904

Système RFID pour transpondeur
(contrôle d'accès intégré)
référence 710984

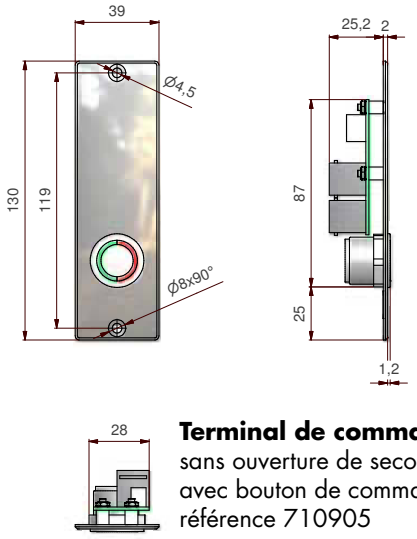

Terminal de commande BZoN
sans ouverture de secours,
avec bouton de commande
référence 710905

Système RFID pour transpondeur
(contrôle d'accès intégré)
référence 710985

Les terminaux DICTATOR satisfont aux exigences des salles blanches. Le terminal de commande BTZ est disponible avec ou sans bouton d'ouverture de secours.

Pour déverrouiller la porte, le terminal de commande est fourni soit avec un bouton piézo (acier inoxydable) ou le système RFID pour transpondeur (contrôle d'accès intégré).

Au terminal de commande BTZ on peut raccorder directement un contrôle d'accès externe (intégré dans le système RFID) ou par ex. un bouton à grande surface.

Le câble plat (vert) pour la connexion à la commande centrale RJ est disponible en quatre longueurs différentes : 3, 5, 10, 15 m (pour références voir la page 08.026.00).

Données techniques

Consommation	24 VDC +/-15 %
avec bouton d'ouverture de secours	maxi 30 mA
sans bouton d'ouverture de secours	maxi 15 mA
Type de protection	IP 20* (bouton de commande/ouverture de secours : IP 65)
Plage de température	-10 °C jusqu'à +40 °C
Commande	bouton piézo à éclairage cricoïde bicolore ou transpondeur du système RFID
Bouton d'ouverture de secours : verrouillant à frapper en forme de champignon, illuminé	
Groupe de contacts ouv. de secours (capacité de charge)	1 c. de travail (NO) : 500 mA
Matériau du plastron	acier inoxydable AISI 304

*Type de protection quand ne pas installé. Le type de protection définitif dépend de la situation de montage.

Système sas à commande centrale RJ - terminal de commande BT3

Comme on passe en général des deux sens par les portes de systèmes sas, il faut installer au revers de la porte un terminal de commande BT3. Ce terminal de commande se raccorde au terminal de commande BTZ.

Le terminal de commande BT3 est disponible avec ou sans bouton d'ouverture de secours.

Les plastrons de tous les terminaux ont été conçus pour leur montage dans des profilés avec cavité. Sur demande, il y a aussi des plastrons avec des dimensions différentes et le logo du client.

Dimensions

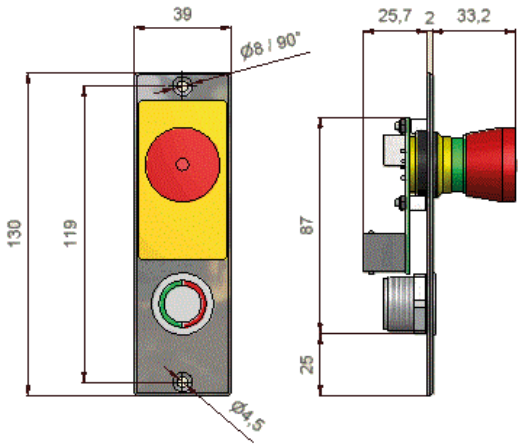

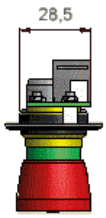

Terminal de commande BT3
avec ouverture de secours,
avec bouton de commande
référence 710901

Système RFID pour transpondeur
(contrôle d'accès intégré)
référence 710982

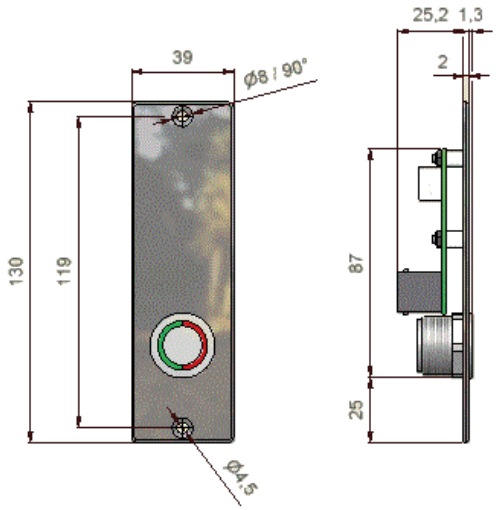

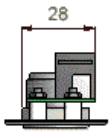

Terminal de commande BT3oN
sans d'ouverture de secours,
avec bouton de commande,
référence 710903

Système RFID pour transpondeur
(contrôle d'accès intégré)
référence 710983

Le terminal de commande BT3 se raccorde au terminal de commande BTZ par un câble de connexion avec connecteurs RJ45 (marqués en jaune). Il faut commander ce câble en particulier. Il y en a deux longueurs standard :
- 500 mm (référence 710926)
- 1000 mm (référence 710937).

Au terminal de commande BT3 on peut y raccorder directement un contrôle d'accès externe (intégré dans le système RFID) ou bien un bouton à grande surface.

Données techniques

Consommation	24 VDC +/-15 %
avec bouton d'ouverture de secours	maxi 30 mA
sans bouton d'ouverture de secours	maxi 15 mA
Type de protection	IP 20* (bouton de commande/ouverture de secours : IP 65)
Plage de température	-10 °C jusqu'à +40 °C
Commande	bouton piézo à éclairage cricoïde bicolore ou transpondeur du système RFID
Bouton d'ouverture de secours : verrouillant à frapper en forme de champignon, illuminé	
Groupe de contacts ouv. de secours (capacité de charge)	1 c. de travail (NO) : 500 mA
Matériau du plastron	acier inoxydable AISI 304

*Type de protection quand ne pas installé. Le type de protection définitif dépend de la situation de montage.

© DICTATOR Technik GmbH • Gutenbergstr. 9 • 86356 Neusäß • Allemagne
Tel. +49(0)821-24673-0 • Fax +49(0)821-24673-90 • E-mail info@dictator.de • 20200323

Système sas à commande centrale RJ - câbles de connexion

La plupart des composants du système sas à commande centrale se connecte à l'aide de câbles plats avec des connecteurs RJ45 marqués de couleurs différents.

Cela réduit considérablement le travail de montage et aussi la possibilité d'erreurs de connexion.

Câbles de connexion et d'alimentation

Câble de connexion commande centrale RJ - terminal de commande BTZ (1)

Le câble de connexion entre la commande centrale RJ et les terminaux de commande BTZ sur les portes respectives est un câble plat avec des connecteurs RJ45 aux deux bouts. Tous les connecteurs sont marqués en **vert**.

Longueurs standard : 3 m, 5 m, 10 m et 15 m

Câble de connexion terminaux de commande BTZ - BT3 (2)

Le câble de connexion entre les terminaux de commande BTZ et BT3 est un câble plat avec des connecteurs RJ45 aux deux bouts. Tous les connecteurs sont marqués en jaune. Il y a disponible deux longueurs : 500 mm et 1m.

Connexion du dispositif de verrouillage ou d'une motorisation (3)

Comme il est possible de combiner beaucoup de dispositifs de verrouillage différents au système sas DICTATOR, le câble de connexion au dispositif de verrouillage ou à la motorisation dispose seulement à un bout d'un connecteur RJ45 (couleur **bleu**). Celui-ci s'enfiche dans la commande centrale RJ. A l'autre bout du câble il y a 4 fils libres qui sont marqués précisément (2 fils pour le contact-relais et 2 fils pour l'alimentation).

Longueurs standard : 500 mm, 2 m, 4 m et 15 m

Câble d'alimentation (4)

La version standard du système sas centralisé RJ n'a pas besoin de câbles d'alimentation aux terminaux sur les portes. Le transformateur d'alimentation est fourni d'un câble d'alimentation embrochable de 2 m de longueur qu'il faut seulement enficher dans la prise correspondante de la commande centrale.

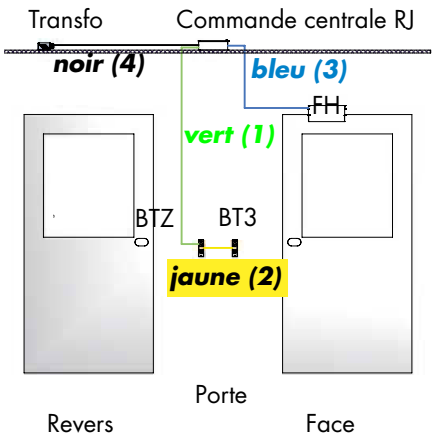

Connexion d'une deuxième commande centrale RJ

Quand on ajoute à un système sas à commande centrale RJ une deuxième commande centrale RJ, on a besoin de deux câbles pour les connecter :
- câble plat de contrôle rouge,
- câble d'alimentation à 6 conducteurs.

D'information détaillée sur ces deux types de câble se trouve à la page 08.017.00.

Connexion d'une armoire de distribution VK3 du système sas décentralisé

Pour élargir l'installation sas par une armoire de distribution à 8 portes, on a aussi besoin de deux câbles :
- câble plat de contrôle rouge,
- câble d'alimentation à 6 conducteurs.

D'information détaillée sur ces deux types de câble se trouve à la page 08.017.00.

Connexion de composants externes

Si le système sas se sert aussi de composants supplémentaires comme des contrôles d'accès ou des boutons à grande surface, la connexion est à charge du client. Les terminaux de commande BTZ et BT3 disposent d'une borne à vis à 3 pôles embrochable.

Système sas à commande centrale RJ - références de commande

Sur cette page nous récapitulons les références de commande de tous les composants du système sas DICTATOR à commande centrale RJ.

D'autres accessoires :

- Boîtes de branchement encastrées et en saillie pour les terminaux p.08.035.00
- Terminal pour issues de secours page 08.033.00
- Minuterie page 08.034.00
- Transformateurs d'alimentation page 08.057.00 sqq.
- Dispositifs de verrouillage page 08.037.00 sqq.

Références de commande Terminaux

voir pages 08.023.00 sqq.

Terminal de commande BTZ		réf. 710904
Terminal de commande BTZoN, sans ouverture de secours		réf. 710905
Terminal de commande BTZT RFID		réf. 710984
Terminal de commande BTZToN RFID, sans ouverture de secours		réf. 710985
Terminal de commande BT3		réf. 710901
Terminal de commande BT3oN, sans ouverture de secours		réf. 710903
Terminal de commande BT3T RFID		réf. 710981
Terminal de commande BT3ToN RFID, sans ouverture de secours		réf. 710983

Commande centrale RJ

voir pages 08.021.00 sqq.

Commande centrale RJ, version de base pour 2 portes		réf. 710920
Commande centrale RJ pour 3 portes		réf. 710920-3
Commande centrale RJ pour 4 portes		réf. 710920-4
Commande centrale RJ pour 5 portes		réf. 710920-5
Relais supplémentaire pour ouverture de secours globale, aussi pour rattrapage, pour commande centrale RJ		réf. 710953
Platine supplémentaire (module LAN) pour connexion à une centrale de gestion des installations d'un bâtiment, à compléter dans la production		réf. 710954

Câbles de connexion

voir page 08.025.00

Câble de connexion terminaux de commande BTZ - BT3, jaune	500 mm	réf. 710926
Câble de connexion terminaux de commande BTZ - BT3, jaune	1 m	réf. 710937
Câble de contrôle commande centrale RJ - BTZ, vert	3 m	réf. 710947
Câble de contrôle commande centrale RJ - BTZ, vert	5 m	réf. 710948
Câble de contrôle commande centrale RJ - BTZ, vert	10 m	réf. 710949
Câble de contrôle commande centrale RJ - BTZ, vert	15 m	réf. 710952
Câble au dispositif de verrouillage/motorisation, bleu	500 mm	réf. 710927
Câble au dispositif de verrouillage/motorisation, bleu	2 m	réf. 710938
Câble au dispositif de verrouillage/motorisation, bleu	4 m	réf. 710928
Câble au dispositif de verrouillage/motorisation, bleu	15 m	réf. 710946
Coupleur pour câble plat avec connecteur RJ45		réf. 710943

Transpondeurs pour terminaux RFID

(voir la page 08.005.00)

Transpondeur noir		réf. 710850
Transpondeur rouge		réf. 710851
Transpondeur jaune		réf. 710852
Transpondeur vert		réf. 710853
Jeu de transpondeurs d'administration (1 rouge, jaune, vert chacun)		réf. 710854

© DICTATOR Technik GmbH • Gutenbergstr. 9 • 86356 Neusäß • Allemagne
Tel. +49(0)821-24673-0 • Fax +49(0)821-24673-90 • E-mail info@dictator.de • 20200323

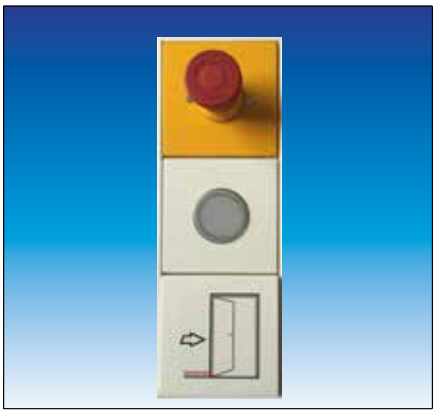

Système sas pour gamme d'interrupteurs SP - aperçu

Dans des zones où il faut un système sas, mais où les terminaux de portes ne doivent pas correspondre à les exigences très hautes de salles blanches, on peut installer les composants des terminaux dans la série d'interrupteurs LS 990 de l'entreprise Jung.

Structure de base

Chez le système pour gamme d'interrupteurs SP toutes les platines de contrôle se trouvent dans la commande centrale. Les composants individuels des « terminaux de portes » et les dispositifs de verrouillage comme des ventouses électromagnétiques ou des gâches électriques se raccordent directement dans la commande centrale SK.

Le câbleage nécessaire et le raccordement électrique sont à procurer sur les lieux. Cela assure la flexibilité la plus grande possible du système.

Le transformateur d'alimentation prêt à brancher alimente le système. Sa fiche avec contact de protection s'introduit simplement dans une prise sur les lieux. Dans la commande centrale SK il y a une douille à fiche pour le câble d'alimentation du transfo.

Le bouton de commande, la lampe à DEL pour indiquer l'état de la porte et, si nécessaire, le bouton d'ouverture de secours s'installent dans la série d'interrupteurs encastrée LS 990 de l'entreprise Jung. En fonction du projet de construction on y peut utiliser des plaques simples ou des plaques pour jusqu'à cinq interrupteurs.

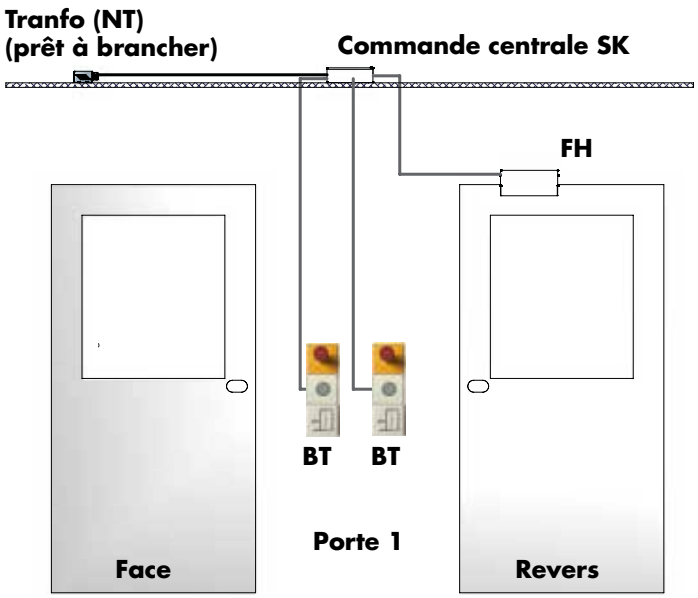

Légende :
FH = ventouse électromagnétique ou gâche électrique
BT = terminal de commande, combiné de composants variables

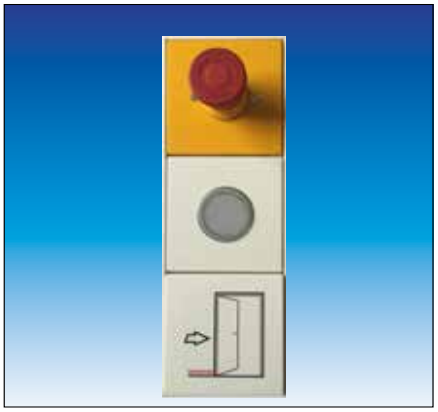

Système sas pour gamme d'interrupteurs SP - composants

Au besoin, on peut intégrer dans ce système sas aussi des composants du système décentralisé ou centralisé. Dans ce cas, on raccorde à la commande centrale SP une commande centrale RJ ou une armoire de distribution du système décentralisé.

Composants du système

Commande centrale SK
Chaque installation a besoin d'une commande centrale SK. Elle est prévue pour le raccordement de câbles à procurer sur les lieux.

Normalement elle peut contrôler jusqu'à 5 portes. Mais raccordant une autre commande centrale SK, on peut élargir l'installation à maxi 8 portes.

En plus il est possible d'intégrer dans le système sas pour gamme d'interrupteurs SP aussi des composants du système décentralisé. Dans ce cas on raccorde une armoire de distribution du système décentralisé (voir page 08.015.00 sq.), par laquelle on peut contrôler des terminaux de contrôle et le cas échéant des terminaux de commande BT3 sur trois autres portes - voir page 08.013.00 sq). Une autre option est la connexion d'une commande centrale RJ (voir page 08.021.00 sqq en combinaison avec les terminaux de commande BTZ et BT3.

Terminaux de commande
On les compose individuellement pour chaque porte. Il y a les composants suivants : la série d'interrupteurs Jung LS 990, un bouton pour déverrouiller la porte, un bouton d'ouverture de secours sur un cache-interrupteur jaune et une lampe encastrée dans un cache-interrupteur.

Transformateur d'alimentation central
Un transformateur d'alimentation alimente la commande centrale SK en 24 VCC. Il est disponible avec deux puissances (2,7 A et 5 A). Il ne faut plus l'ouvrir, parce que le transfo est prêt à brancher avec un câble secteur avec fiche avec contact de protection et un câble d'alimentation en 24 VCC de 2 m avec une fiche mâle à 6 pôles pour la connexion à la commande centrale SK.

Dispositif de verrouillage
Pour verrouiller les portes, il est disponible un grand choix de ventouses électromagnétiques et de gâches électriques (voir à partir de la page 08.037.00). Il est important que les verrouillages utilisés disposent d'un contact-relais à potentiel libre.

Ouverture retardée
S'il faut que certaines portes du système sas ne soient déverrouillées qu'àprès un temps déterminé, on peut ajuster cela dans la commande centrale SK. Le temps restant n'est pas indiqué dans le sas.

D'information sur **plus de composants** se trouve aux pages sur le système décentralisé et centralisé et les composants supplémentaires.

On peut aussi raccorder des composants d'autres fabricants (par ex. **terminaux pour issues de secours** et **gâches électriques**). Des schémas de branchement se trouvent dans le manuel technique ou sont disponibles sur demande.

© DICTATOR Technik GmbH • Gutenbergstr. 9 • 86356 Neusäß • Allemagne
Tel. +49(0)821-24673-0 • Fax +49(0)821-24673-90 • E-mail info@dictator.de • 20200213

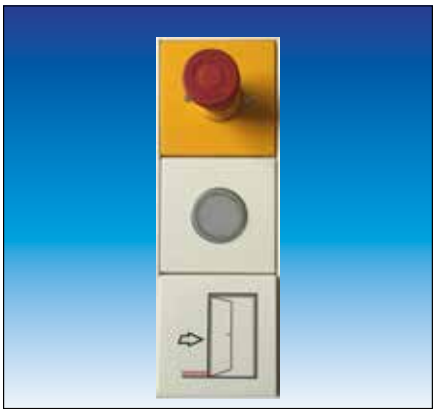

Système sas pour gamme d'interrupteurs SP - commande centrale SK

Dans le système sas pour gamme d'interrupteurs SP toutes les parties importantes pour l'électricité sont centralisées dans la commande centrale SK. La connexion des terminaux de commande se réalise par des bornes à vis.

La version standard contient 2 platines de contrôle pour 2 portes. Si le système sas se compose de plus de portes, on ajoutera le nombre correspondant de platines de contrôle à la commande centrale SK.

Structure

La commande centrale SK a été conçue pour des installations avec 5 portes maxi. Si besoin est, avec une 2ième commande centrale SK, on peut contrôler 8 portes maxi.

La commande centrale SK contient une platine de base sur laquelle on enfiche une platine de contrôle pour chaque porte. Au-dessus de chaque platine de contrôle se trouvent ces 3 borniers :

- KL 1 pour connecter le dispositif de verrouillage (ventouse électromagnétique ou gâche électrique),
- KL 6 pour connecter le bouton de commande et la lampe du terminal,
- KL 11 pour connecter le bouton d'ouverture de secours.

Plus d'information sur structure, fonctionnement et options supplémentaires se trouvent à la page 08.021.00 sq. (l'ouverture de secours globale GNA n'est pas possible).

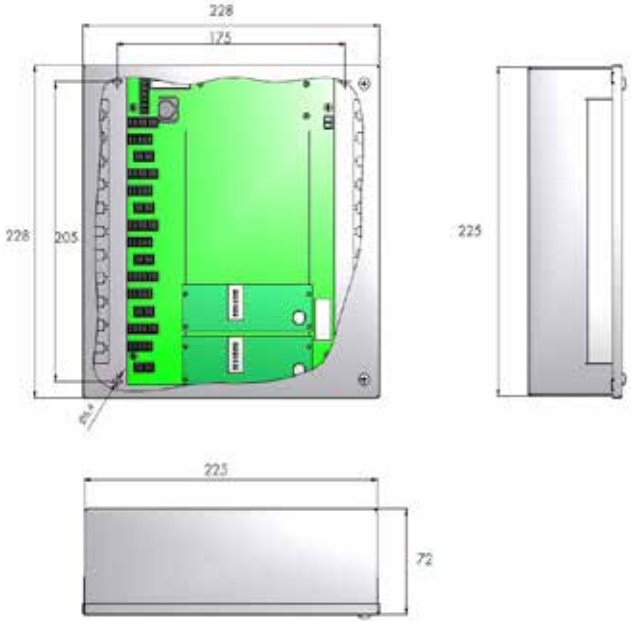

Données techniques

Tension électrique	24 VDC +/-15 %
Consommation version base pour 2 portes	100 mA
Consommation par porte additionnelle	50 mA
Consommation relais pour Ouverture de secours globale	30 mA
Consommation module LAN	100 mA
Type de protection	IP 20
Plage de température	-10 °C jusqu'à +40 °C
Matériau du carter	tôle d'acier zinguée à chaud
Longueur maxi du câble au terminal/verrouillage	15 m

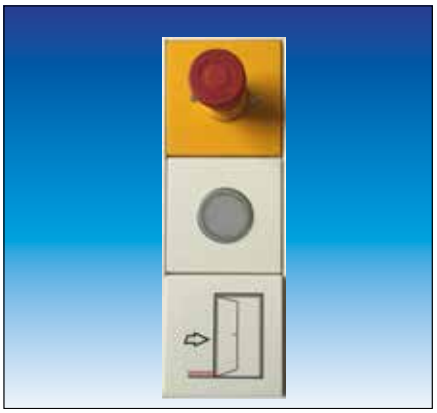

Système sas pour gamme d'interrupteurs SP - composants « terminaux de commande »

Les terminaux de commande du système pour gamme d'interrupteurs SP se composent individuellement et s'assemblent seulement sur les lieux. Cela offre de la plus grande flexibilité. Le système pour gamme d'interrupteurs est prévu pour le montage encastré. Il faudrait utiliser des boîtes d'encastrement d'un diamètre de 60 mm et d'une profondeur de 40 - 45 mm.

Composants

Il y a les **composants** suivants pour les **terminaux de commande** :

- **Cadres de la série d'interrupteurs Jung LS 990** (couleur blanc alpin)
  Selon le nombre des composants du terminal de commande (avec/sans ouverture de secours) on utilise normalement le cadre double ou triple. Pour prévenir d'abus, on peut par ex. monter le bouton d'ouverture de secours dans un cadre simple, à part du terminal normal.
- **Insert bouton d'ouverture de secours**
  Afin que le bouton d'ouverture de secours se distingue aussi optiquement, il est fourni d'un cache-interrupteur jaune. Le bouton d'ouverture de secours est illuminé. On peut le protéger contre d'abus par un capot plombable (voir page 08.035.00).
- **Cache-interrupteur** (couleur blanc alpin) **avec lampe verte/rouge**
  La lampe s'installe dans un cache-interrupteur correspondant. Quand on peut ouvrir la porte, elle est au vert, quand une autre porte ouverte empêche son ouverture, elle est au rouge.
- **Insert bouton pour ouvrir la porte**
  Sur la bascule de l'interrupteur se trouve un pictogramme « ouvrir la porte » et le logo DICTATOR.
- Tous les composants sont à câbler et raccorder sur les lieux.

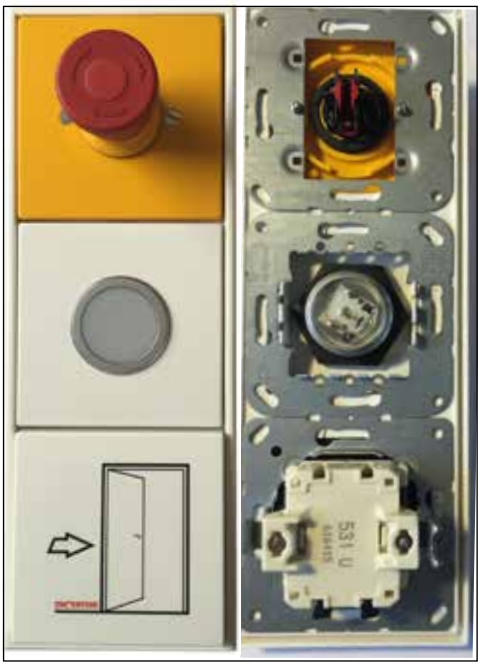

Données techniques

Lampe	LED 22, bicolore verte/rouge
Consommation lampe	24 VCC +15 %, 13 mA (verte), 17 mA (rouge)
Raccordement lampe	3 x fiche plate mâle 2,8 x 0,5 mm
Bouton d'ouverture de secours	verrouillant à frapper en forme de champignon
Consommation ouverture de secours	24 VDC, 30 mA
Groupe de contacts ouv. de secours (capacité de charge)	1 contact de rupture (NC), 1 contact de travail (NO) (3 A à 24 VCC)
Raccordement ouverture de secours	2 x fiche plate mâle 2,8 x 0,5 mm
Plage de température	-10 °C jusqu'à +40 °C

© DICTATOR Technik GmbH • Gutenbergstr. 9 • 86356 Neusäß • Allemagne
Tel. +49(0)821-24673-0 • Fax +49(0)821-24673-90 • E-mail info@dictator.de • 20200213

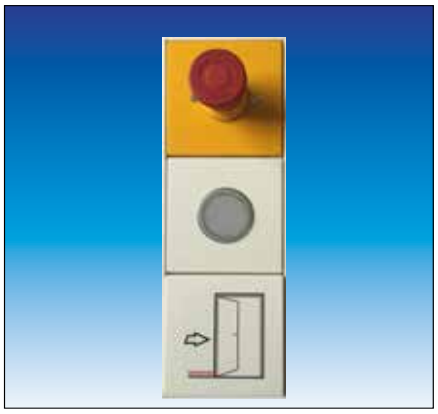

Système sas pour gamme d'interrupteurs SP - références de commande

A cette page nous récapitulons les références de commande de tous les composants du système sas DICTATOR pour gamme d'interrupteurs SP.

D'autres accessoires :

- Transformateurs d'alimentation à partir de la page 08.057.00

Références de commande Composants des terminaux de commande

(voir page 08.040.00)

Cadre série d'interrupteurs Jung LS 990 blanc alpin, simple	réf. 711011
Cadre série d'interrupteurs Jung LS 990 blanc alpin, double	réf. 711012
Cadre série d'interrupteurs Jung LS 990 blanc alpin, triple	réf. 711013
Bouton d'ouverture de secours, illuminé, avec cache-interrupteur jaune	réf. 711006
Lampe rouge/vert avec cache-interrupteur blanc alpin	réf. 711003
Interrupteur de commande blanc alpin avec pictogramme « ouvrir porte »	réf. 711000

Commande centrale SK

(voir page 08.039.00)

Commande centrale SK, 2 portes	réf. 710924
Commande centrale SK, 3 portes	réf. 710924-3
Commande centrale SK, 4 portes	réf. 710924-4
Commande centrale SK, 5 portes	réf. 710924-5
Relais supplémentaire pour ouverture de secours globale, aussi pour rattrapage, pour commande centrale	réf. 710953
Platine supplémentaire (module LAN) pour connexion à une centrale de gestion des installations d'un bâtiment, à compléter dans la production	réf. 710954

© DICTATOR Technik GmbH • Gutenbergstr. 9 • 86356 Neusäß • Allemagne
Tel. +49(0)821-24673-0 • Fax +49(0)821-24673-90 • E-mail info@dictator.de • 20200213

© DICTATOR Technik GmbH • Gutenbergstr. 9 • 86356 Neusäß • Allemagne
Tel. +49(0)821-24673-0 • Fax +49(0)821-24673-90 • E-mail info@dictator.de • 20200213

Système sas - terminal pour issues de secours

Le système sas DICTATOR permet d'intégrer des portes d'issues de secours. Sur ces portes on installe deux terminaux : le terminal de contrôle et le terminal spécial pour issues de secours. Le terminal pour issues de secours ne s'utilise que pour déverrouiller la porte en cas d'urgence. Généralement on commande cette porte par le terminal de contrôle (sans bouton d'ouverture de secours).

Le TÜV Thüringen/Allemagne a testé le terminal pour issues de secours selon les exigences de la directive pour des systèmes de verrouillage électriques de portes dans des issues de secours "EltVTR" et l'a approuvé (certificat P-3250/08).

Dimensions

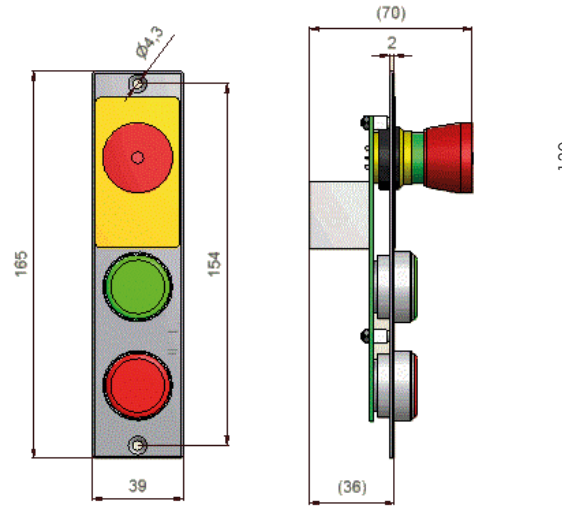

Terminal pour issues de secours, réf. 710833

Interrupteur à clé amovible
sans demi-cylindre
référence 710960
(puissance de coupure maxi 4 A, 30 VCC)

Fonctionnement

En cas d'urgence on peut déverrouiller la porte sas par le bouton d'ouverture de secours du terminal pour issues de secours. Comme élément de verrouillage il faut un dispositif de verrouillage approuvé (voir les ventouses électromagnétiques DICTATOR page 08.037.00 sqq., celles approuvées marquées de *, ou des gâches électriques, page 08.052.00 sqq.). En appuyant le bouton, on coupe l'alimentation de la ventouse et déclenche la porte.

Le terminal pour issues de secours a des contacts pour commander un transmetteur de signal périphérique (sirène, lampe, avertisseur). Si cet élément ne consomme plus de 1,4 A, le terminal pour issues de secours peut l'alimenter. (ATTENTION : Il faut tenir en compte cette consommation calculant le transfo d'alimentation pour le système complet.)

Il est aussi possible qu'une centrale de bâtiment donne la commande d'ouverture de secours. En ce cas, l'ouverture de secours globale doit être installée.

Les deux lampes du terminal indiquent l'état de la porte :
DEL rouge allumée : la porte est verrouillée électriquement
DEL verte allumée : la porte est déverrouillée

Après un déverrouillage de secours il faut réverrouiller la porte à l'aide d'un élément de commutation tout près de la porte, p.ex. l'interrupter à clé amovible avec plastron inoxidable (AISI 304), réf. 710960 (voir ill. à gauche et dessin coté ci-dessus). Le demi-cylindre (selon DIN 18252) est à charge du client.

Données techniques Terminal pour issues de secours

Consommation	24 VCC, env. 80 mA
Type de protection	IP 20
Plage de température	-10 °C jusqu'à +40 °C
Banc de cont. Ouv. de secours (capacité de charge)	2 contacts de rupture (NC) : 2,8 A
Entrée pour signal de centrale	contact de rupture
Sortie au transmetteur de signal (p. ex. sirène)	24 VCC, maxi 1,4 A

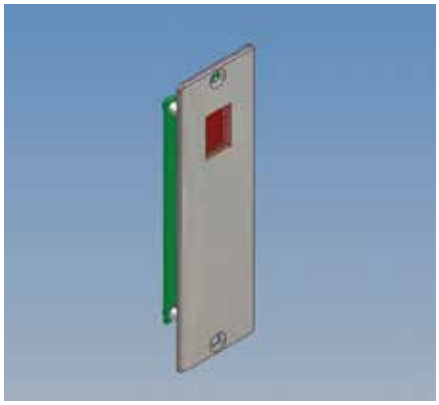

Système sas - minuterie

Quelques systèmes sas exigent un certain temps de séjour dans une salle sas, par ex. si l'air dans cette salle doit atteindre une qualité ou température définie, avant que la porte à la salle blanche s'ouvre. La minuterie DICTATOR permet de verrouiller jusqu'à 6 portes à salle blanche par 6 portes à salle noire au maximum. Si une ou plusieures portes à salle noire sont déverrouillées ou ouvertes, la minuterie démarre lorsque toutes les portes annexes (salles noires) sont fermées. Si l'on ouvre une porte à salle noire pendant ce temps, la temporisation recommence après la fermeture de cette porte. La porte/les portes à salle blanche ne seront déverrouillées qu'après l'expiration de la temporisation ajustée.

Fonctionnement
Dimensions

La distinction entre les portes à salle blanche et ceux à salle noire se fait par la connexion des terminaux correspondants aux borniers différents dans la minuterie.

Dans la minuterie on ajuste à l'aide de 4 commutateurs DIP un des 16 durées préréglées. Si vous avez besoin d'une durée différente, il faut l'indiquer dans la commande, afin qu'on puisse la programmer en usine.

La minuterie dispose d'un écran à 7 segments avec point décimal. Quand le module est prêt à l'usage, le point décimal s'allume. Dès que la minuterie est activée en opérant un terminal de porte connecté, le point décimal commence à clignoter en rythme de seconde. Si toutes les portes à salle noire y connectées sont verrouillées, le temps commence à s'écouler et l'écran montre un seul chiffre. La minuterie divise le temps ajusté automatiquement en 10 parts et décompte dans l'écran de 9 à 0. Cela indique la durée restante du verrouillage.

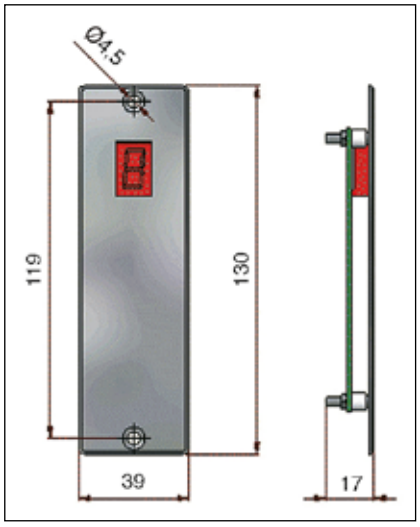

Types
Eléments de livraison

Il est possible de connecter jusqu'à 6 indicateurs additionnels ZA (référence 710806) à la minuterie (référence 710805). Pour cela il faut un module d'extension (référence 710808), n'importe le nombre des indicateurs ZA.

La minuterie se connecte à l'armoire de distribution par un câble à procurer sur les lieux. Le module d'extension pour des indicateurs additionnels s'enfiche simplement sur la platine de la minuterie (ATTENTION : Cela change la profondeur nécessaire à mini 70 mm !). Les **indicateurs additionnels** eux-mêmes sont connectés en série au module d'extension à l'aide du kit d'adaptation 710925SET. Ainsi, le client peut déterminer la longueur des câbles de raccordement selon ses besoins. Pour le raccordement des adaptateurs, il faut utiliser des câbles sur site et des serre-fils à 10 pôles. Un jeu d'adaptateurs, réf. 710925SET, est nécessaire par module/indicateur.

Données techniques

Consommation minuterie	24 VDC, maxi 20 mA
Consommation module d'extension	24 VDC, maxi 2 mA
Consommation indicateur additionnel	24 VDC, maxi 10 mA
Type de protection	IP 20
Plage de température	-10 °C à +40 °C
Durées préréglées	16 durées différentes préréglées (0, 15, 20, 25, 30, 35, 40, 50, 60, 120, 180, 240, 300, 420, 540, 660 Sekunden) durée maxi : 2,75 heures
Nombre de portes à commander	maxi 6 portes à salle blanche et 6 à salle noire

© DICTATOR Technik GmbH • Gutenbergstr. 9 • 86356 Neusäß • Allemagne
Tel. +49(0)821-24673-0 • Fax +49(0)821-24673-90 • E-mail info@dictator.de • 20200213

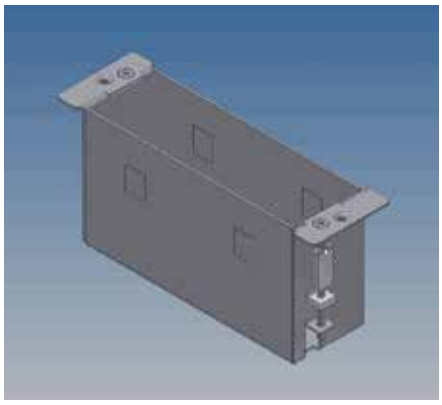

Système sas - composants de montage

Pour le montage des terminaux encastré ou en saillie sont disponibles des boîtes de branchement correspondantes.

Les boutons d'ouverture de secours peuvent être protegés par un capot plombable contre l'utilisation non autorisée.

Boîtes de branchement encastrées et en saillie

Généralement les terminaux de contrôle et de commande, la minuterie et l'interrupteur à clé amovible (voir page 08.043.00) se montent dans les profilés avec cavité des portes du sas. Si besoin est, une boîte de branchement encastrée est disponible (référence 710829).

Mais il est aussi possible de monter les terminaux en saillie. La boîte de branchement en saillie a le type de protection IP 65 et est peinte à la poudre. Deux couleurs sont disponibles :
- blanc RAL 9010 (référence 710831)
- aluminium blanc, métallisé, RAL 9006 (référence 710832).

Aussi pour le terminal pour issues de secours il y a non seulement une boîte encastrée (réf. 710834) mais aussi une pour le montage en saillie en blanc RAL 9010 (réf. 710835).

Boîte de branchement, montage encastrée
pour les terminaux de contrôle et de commande, la minuterie et l'interrupteur à clé amovible
référence 710829

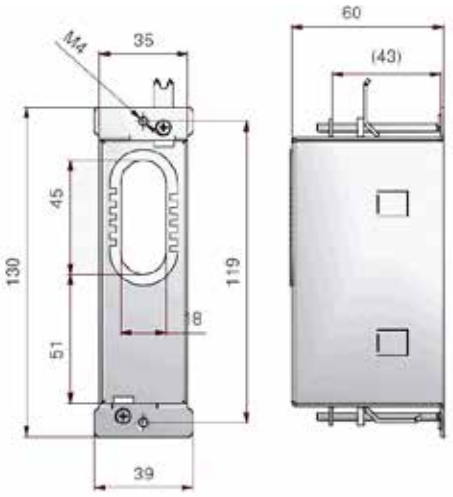

Boîte de branchement, montage en saillie
pour les terminaux de contrôle et de commande, la minuterie et l'interrupteur à clé amovible
références 710831/710832

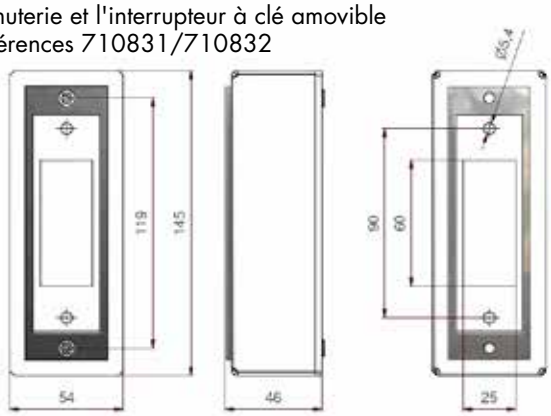

Capot plombable

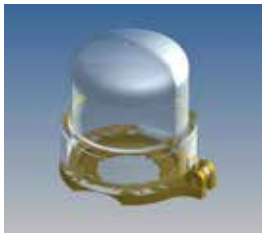

Si les boutons d'ouverture de secours sont actionnés encore et toujours abusivement, on peut les protéger par un capot plombable qui est aussi pour le rattrapage (référence 710839). Le capot plombable est de matière plastique transparente et résistante aux UV avec un anneau de fixation jaune.

Lors d'être activé, la partie supérieure du capot plombable s'insère dans la partie inférieure. Pour réutiliser le capot il faut le déplomber et sortir la partie supérieure.

Le plomb n'est pas compris dans la livraison.

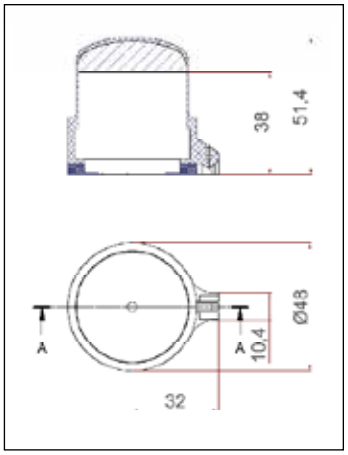

Composants supplémentaires pour le système sas décentralisé et centralisé - références de commande

A cette page nous récapitulons les références de commande des composants supplémentaires de la version décentralisée et centralisée du système sas DICTATOR.

Références de commande

Terminal pour issues de secours

Minuterie

(voir page 08.034.00)

Composants de montage

(voir page 08.035.00)

Terminal pour issues de secours FT P	référence 710833
Interrupteur à clé amovible pour le terminal FT P	référence 710960
Minuterie ZS	référence 710805
Indicateur additionnel ZA pour minuterie	référence 710806
Module d'extension pour indicateur additionnel	référence 710808
Kit d'adaptation	référence 710925SET
Boîte de branchement encastrée P pour terminal de contrôle/commande	référence 710829
Boîte en saillie P pour terminal de contrôle/commande, blanche, RAL 9010	référence 710831
Boîte en saillie P pour terminal de contrôle/commande, metallisée, RAL 9006	référence 710832
Boîte de branchement encastrée P pour issues de secours	référence 710834
Boîte en saillie P pour issues de secours, blanche, RAL 9010	référence 710835
Capot plombable	référence 710839

© DICTATOR Technik GmbH • Gutenbergstr. 9 • 86356 Neusäß • Allemagne
Tel. +49(0)821-24673-0 • Fax +49(0)821-24673-90 • E-mail info@dictator.de • 20200213

Ventouses à grande surface

Les ventouses à grande surface s'utilisent pour **verrouiller** des portes d'accès et d'issues de secours ou dans des systèmes sas. Leur montage simple les propose aussi pour le **rattrappage**.

En cas d'utilisation dans des systèmes d'issue de secours, seuls les types marqués "EltVTR" peuvent être utilisés (références de commande imprimées en italique). Ces ventouses ont été testées et homologuées par le **TÜV de Thuringe pour l'utilisation dans les issues de secours** ensemble avec le terminal d'issue de secours du système sas conformément à la directive sur les systèmes de verrouillage électrique des portes dans les issues de secours (EltVTR) (certificat P-3250/08). Toutes les ventouses à grande surface répondent aux exigences de la norme EN 1154.

Les ventouses à grande surface sont disponibles pour le montage en saillie ou encastré. Elles disposent en général d'un contact, absolument nécessaire pour l'ustilisation dans les systèmes sas DICTATOR.

Aux pages suivantes nous vous présentons un extrait de notre gamme vaste.

Données techniques

Tensions d'alimentation	12 ou 24 VCC ±10 %, en général à ajuster
Consommation	voir les types différents
Force d'adhérence	1000 N - 4500 N
Durée d'enclenchement	100 %
Rémanence	0 N (par cheville)
Mode de fonctionnement	courant de repos (verrouillé avec du courant !)
Type de protection	IP 42, types spéciaux aussi IP 67 ou IP 54 (encastré)
Contact-relais	contact à effet Hall

Ventouse à grande surface FH200I
Force d'adhérence 1300 N, IP 67, montage en saillie

La ventouse à grande surface FH200I en protection IP 67 est destinée surtout à l'usage à l'extérieur ou dans des endroits humides. Son boîtier en AISI 304 est étanche à l'eau. La contre-plaque est disponible en acier zingué et en acier inoxydable. En général, la ventouse FH2001 dispose d'un contact-relais. Elle n'est pas approuvée pour son utilisage sur des portes d'issues de secours.

La ventouse FH2001peut être alimentée soit en 12 VCC ou bien 24 VCC. Le voltage est déterminé par l'interconnexion correspondante des fils du câble de raccordement.

La ventouse FH200I se monte soit de dessous soit de dévant à l'huisserie. Vous trouverez d'information sur les accessoires de montage à partir de la page 08.047.00.

Dimensions FH200I

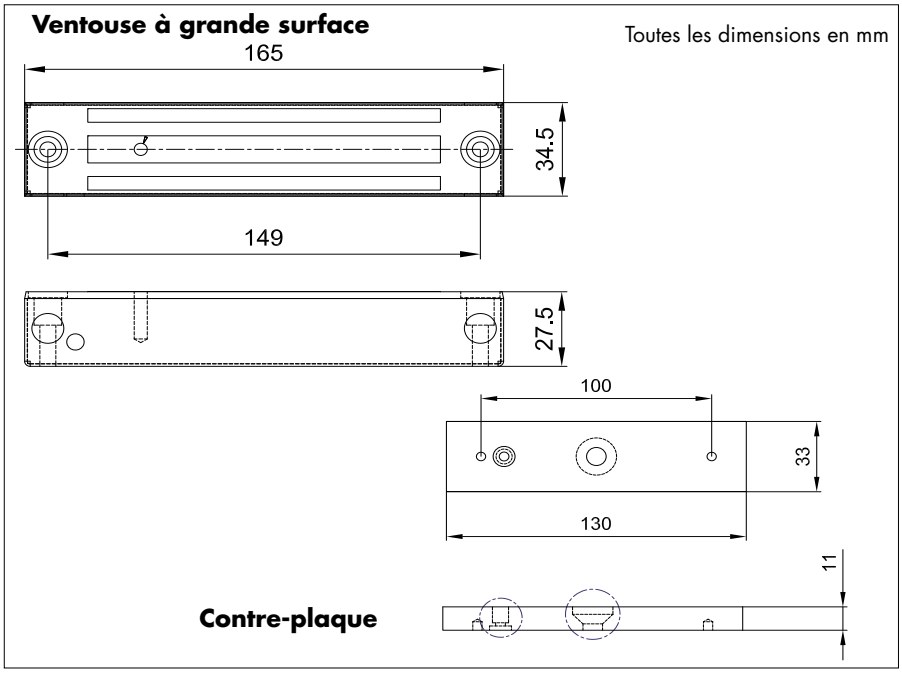

Données techniques

Tension d'alimentation	12 VCC ±10 %	24 VCC ±10 %
Consommation	300 mA	150 mA
Force d'adhérence	1300 N	
Durée d'enclenchement	100 %	
Plage de température	-25 °C jusqu'à +65 °C	
Rémanence	0 N (par cheville)	
Matériau ventouse	boîtier AISI 304, surface magnétique acier zingué	
Matériau contre-plaque	acier zingué ou AISI 420 (X20Cr13)	
Type de protection	IP 67	
Contact-relais	contact à effet Hall (inverseur, maxi 24 VCC/1 A)	
Raccordement électrique	env. 6 m de câble de raccordement	
Entrée du câble	en haut	

Références de commande

Ventouse à grande surface FH200I avec contre-plaque (acier zingué), 2 plaques de montage (en tête ou frontal), câble de raccordement	réf. 040665SET
Ventouse à grande surface FH200I avec contre-plaque en AISI 420, 2 plaques de montage (en tête ou frontal), câble de raccordement	réf. 040664SET

© DICTATOR Technik GmbH • Gutenbergstr. 9 • 86356 Neusäß • Allemagne
Tel. +49(0)821-24673-0 • Fax +49(0)821-24673-90 • E-mail info@dictator.de • 20210119

Ventouse à grande surface FH300K
Force d'adhérence 2000 N, montage en saillie

La ventouse à grande surface FH300K est généralement livrée avec un contact à effet Hall intégré, car les systèmes de verrouillage de porte/sas nécessitent un retour d'information sur l'état de verrouillage de la porte.

Les bornes de raccordement pour le raccordement électrique sont accessibles par l'avant. La tension nécessaire est réglée sur la platine de connexion à l'aide de cavaliers. Le réglage d'usine des ventouses est de 24 VCC. L'entrée des câbles se fait par le haut. La livraison comprend une plaque de montage avec laquelle on peut fixer a ventouse à l'huisserie sous le linteau.

D'information sur les accessoires de montage se trouve à partir de la page 08.047.00.

Dimensions FH300K

Ventouse à grande surface (hachuré = plaque de montage)

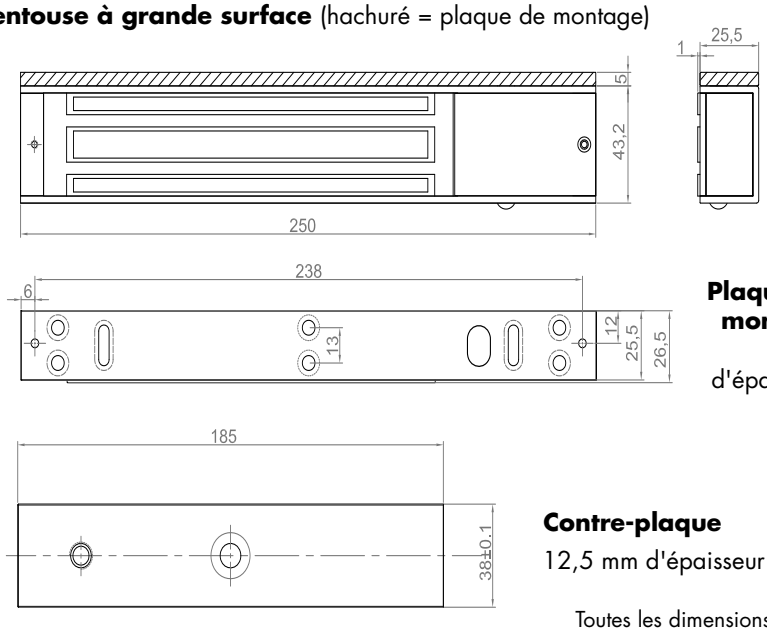

Plaque de montage
5 mm d'épaisseur

Contre-plaque
12,5 mm d'épaisseur

Toutes les dimensions en mm

Données techniques

Tension d'alimentation	12 VCC ±10 %	24 VCC ±10 %
Consommation	470 mA	235 mA
Force d'adhérence	2000 N	
Durée d'enclenchement	100 %	
Plage de température	-15 °C jusqu'à +55 °C	
Rémanence	0 N (par cheville)	
Matériau ventouse	boîtier aluminium, surface magnétique acier zingué	
Matériau contre-plaque	acier zingué	
Type de protection	IP 42	
Contact-relais	contact à effet Hall (inverseur, maxi 30 VCC/1 A)	
Voyant lumineux DEL	vert=ouvert, rouge=contre-plaque adhère à la ventouse	
Raccordement électrique	bornes intégrées dans la ventouse	

Référence de commande

*Ventouse FH300K, contact à effet Hall, DEL, contre-plaque**	*réf. 040671SET*

** Testée selon EltVTR et approuvée en combinaison avec le terminal pour issues de secours du système sas pour l'utilisage dans des issues de secours (certificat n° P-3250/08).*

Ventouse à grande surface FH300UK
Force d'adhérence 2000 N, montage encastré

La ventouse à grande surface FH300UK est généralement livré avec un contact à effet Hall intégré, car les systèmes de verrouillage de porte/sas nécessitent un retour d'information sur l'état de verrouillage de la porte.

La FH300UK **n'est pas** testée selon l'EltVTR allemand pour une utilisation sur des portes dans des issues de secours !

La ventouse FH300UK peut être alimentée soit en 12 VCC ou bien 24 VCC. On règle la tension nécessaire sur la platine de connexion en positionnant les cavaliers en conséquence.

Dimensions FH300UK

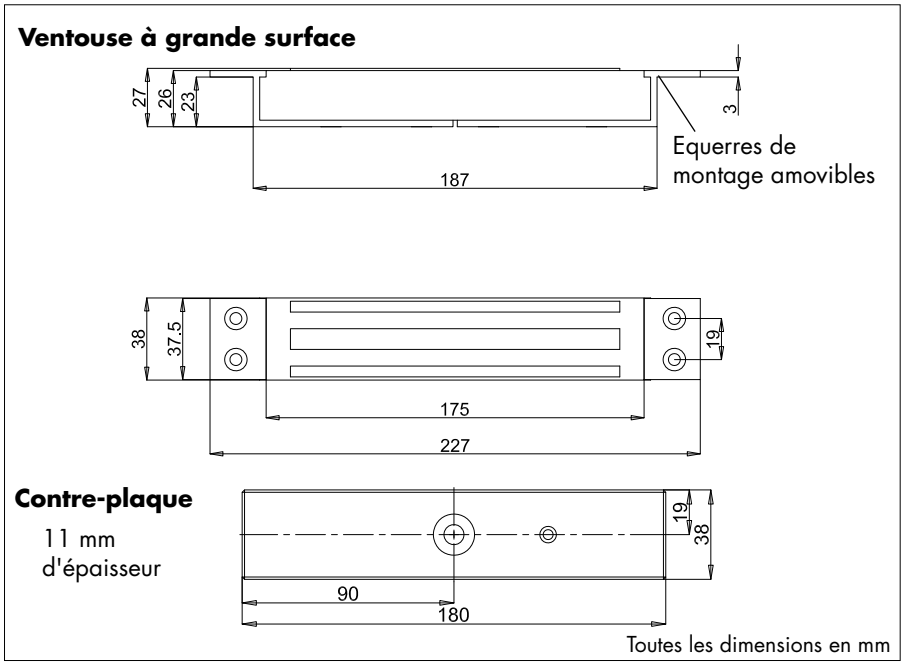

Données techniques

Tension d'alimentation	12 VCC ±10 %	24 VCC ±10 %
Consommation	480 mA	240 mA
Force d'adhérence	2000 N	
Durée d'enclenchement	100 %	
Plage de température	-15 °C jusqu'à +55 °C	
Rémanence	0 N (par cheville)	
Matériau ventouse	boîtier aluminium, surface magnétique acier zingué	
Matériau contre-plaque	acier zingué	
Type de protection	IP 42	
Contact-relais	contact à effet Hall (inverseur, 24 VCC/2 A)	
Voyant lumineux DEL	aucun	
Raccordement électrique	env. 150 mm de câble avec plaque de connexion	

Référence de commande

Ventouse à grande surface FH300UK pour montage encastré, avec contact à effet Hall et contre-plaque	référence 040281SET

© DICTATOR Technik GmbH • Gutenbergstr. 9 • 86356 Neusäß • Allemagne
Tel. +49(0)821-24673-0 • Fax +49(0)821-24673-90 • E-mail info@dictator.de • 20210119

Ventouse à grande surface FH300U35K
Force d'adhérence 2000 N, montage encastré

La ventouse à grande surface FH300U35K est généralement livré avec un contact à effet Hall intégré, car les systèmes de verrouillage de porte/sas nécessitent un retour d'information sur l'état de verrouillage de la porte.

Elle est testée selon l'EltVTR allemand pour une utilisation sur des portes dans des issues de secours !

Elle ne mesure que 35,5 mm de large et est donc idéale pour les espaces confinés.

Le boîtier de la ventouse à grande surface FH300U35K est en acier inoxydable, la contre-plaque en acier zingué. La livraison comprend à côté de deux plaques de montage deux vis de serrage de longueurs différentes. Elles permettent de fixer la ventouse de l'arrière.

Dimensions FH300U35K

Ventouse à grande surface

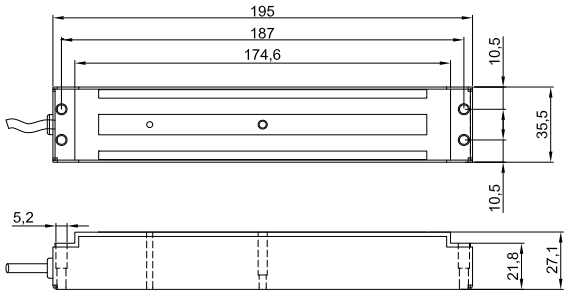

Dimensions sans plaques de montage

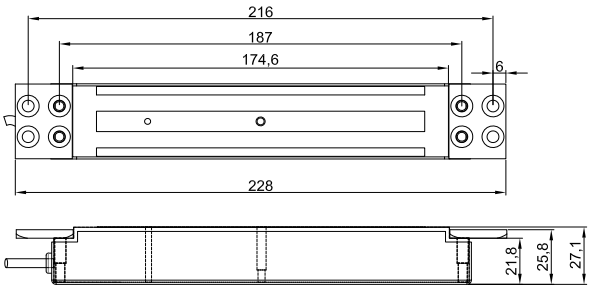

Dimensions avec plaques de montage

Contre-plaque

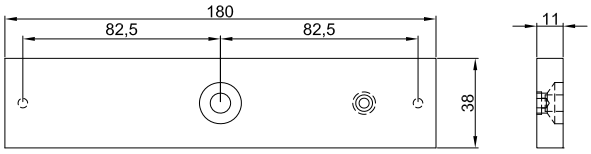

Toutes les dimensions en mm

Données techniques

Tension d'alimentation	12 VCC ±10 %	24 VCC ±10 %
Consommation	480 mA	240 mA
Force d'adhérence	2000 N	
Durée d'enclenchement	100 %	
Plage de température	-15 °C jusqu'à +55 °C	
Rémanence	0 N (par cheville)	
Matériau ventouse	boîtier AISI 304, surface magnétique acier zingué	
Matériau contre-plaque	acier zingué	
Type de protection	IP 54	
Contact-relais	contact à effet Hall (inverseur, 24 VCC/2 A)	
Voyant lumineux DEL	aucun	
Raccordement électrique	env. 150 mm de câble avec plaque de connexion	

Référence de commande

*Ventouse à grande surface FH300U35K pour montage encastré, avec contact à effet Hall et contre-plaque **	référence *040284SET*

** Testée selon EltVTR et approuvée en combinaison avec le terminal pour issues de secours du système sas pour l'utilisage dans des issues de secours (certificat n° P-3250/08).*

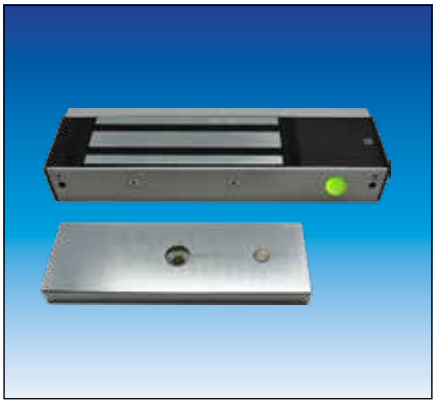

Ventouse à grande surface FH550K
Force d'adhérence 3700 N, montage en saillie

La ventouse à grande surface FH550K est généralement livrée avec un contact à effet Hall intégré, car les systèmes de verrouillage de porte/sas nécessitent un retour d'information sur l'état de verrouillage de la porte.
Les bornes de raccordement pour le raccordement électrique sont accessibles par l'avant. La ventouse à grande surface peut être alimentée en 12 VCC ou 24 VCC. La tension nécessaire est réglée sur la platine de connexion en positionnant les cavaliers en conséquence. Le réglage d'usine des la ventouse est de 24 VCC. La livraison comprend une plaque de montage avec laquelle on peut fixer la ventouse à l'huisserie sous le linteau. Vous trouverez d'information sur les accessoires de montage à partir de la page 08.047.00.

Dimensions FH550K

Ventouse à grande surface (hachuré = plaque de montage)

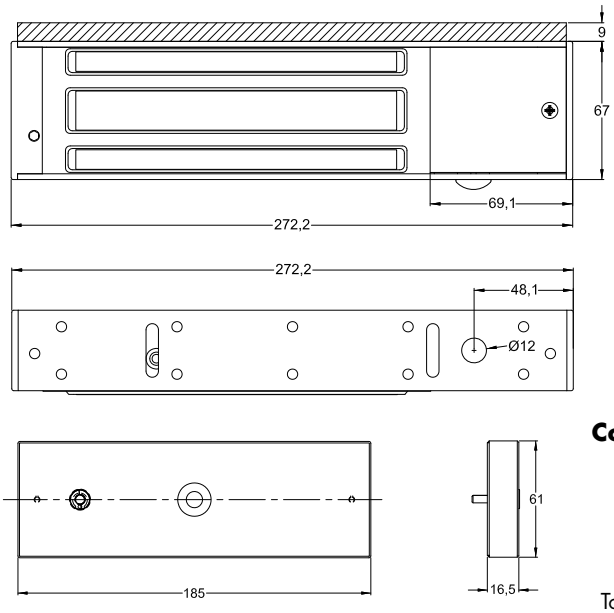

Plaque de montage
9 mm d'épaisseur

Contre-plaque

Toutes les dimensions en mm

Données techniques

Tension d'alimentation	12 VCC ±10 %	24 VDC ±10 %
Consommation	420 mA	210 mA
Force d'adhérence	3700 N	
Durée d'enclenchement	100 %	
Plage de température	-15 °C jusqu'à +55 °C	
Rémanence	0 N (par cheville)	
Matériau ventouse	boîtier aluminium, surface magnétique acier zingué	
Matériau contre-plaque	acier zingué	
Type de protection	IP 42	
Contact-relais	contact à effet Hall (inverseur, 24 VCC/ 2 A)	
Voyant lumineux DEL	vert=ouvert, rouge=contre-plaque adhère à la ventouse	
Raccordement électrique	bornes de raccordement intégrées dans la ventouse	

Référence de commande

*Ventouse FH550K avec contact à effet Hall, DEL, contre-plaque **	*réf. 040285SET*

** Testée selon EltVTR et approuvée en combinaison avec le terminal pour issues de secours du système* sas *pour l'utilisage dans des issues de secours (certificat n° P-3250/08).*

© DICTATOR Technik GmbH • Gutenbergstr. 9 • 86356 Neusäß • Allemagne
Tel. +49(0)821-24673-0 • Fax +49(0)821-24673-90 • E-mail info@dictator.de • 20210119

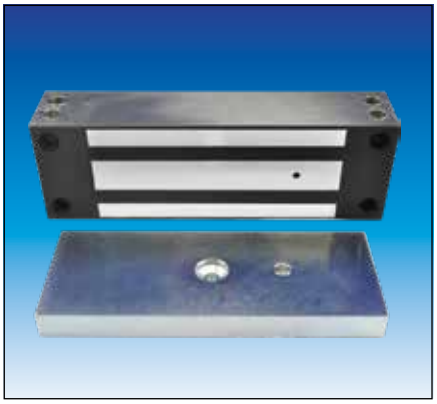

Ventouse à grande surface FH750I
Force d'adhérence 4500 N, IP 67, montage en saillie

La ventouse à grande surface FH750I en protection IP 67 est destinée surtout pour l'usage à l'extérieur ou dans des endroits humides. Son boîtier est en AISI 304 et étanche à l'eau. La ventouse FH750I a toujours un contact-relais.

Elle peut être alimentée soit en 12 VCC ou bien 24 VCC. La tension se détermine par l'interconnexion correspondante des fils du câble de raccordement.

La ventouse FH750I se monte soit de dessous soit de dévant à l'huisserie. Vous trouverez d'information sur des accessoires de montage à partir de la page 08.047.00.

Dimensions FH750I

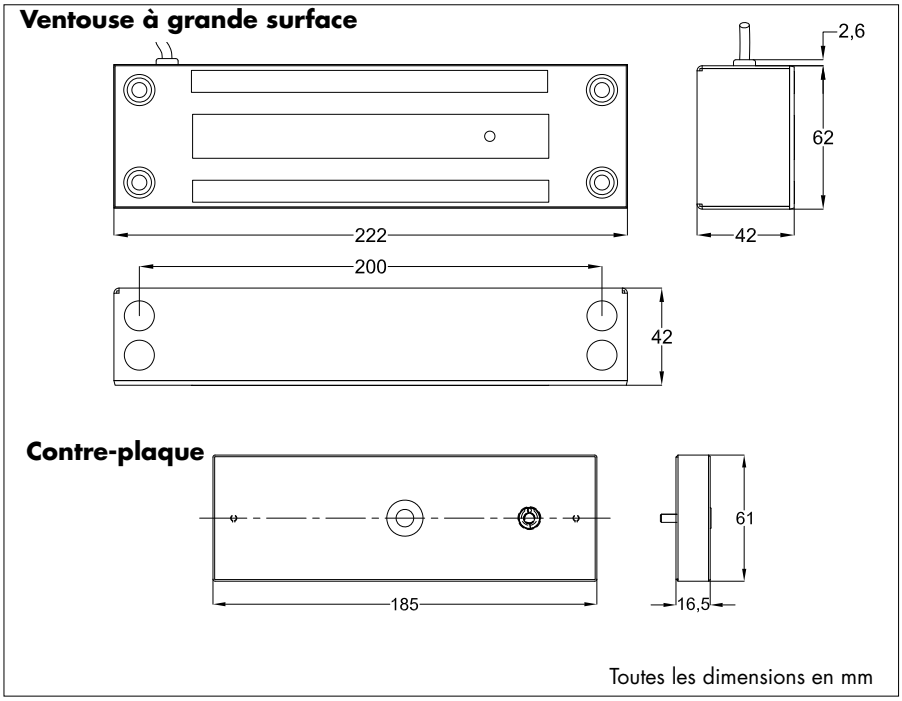

Données techniques

Tension d'alimentation	12 VCC ±10 %	24 VDC ±10 %
Consommation	420 mA	210 mA
Force d'adhérence	4500 N	
Durée d'enclenchement	100 %	
Plage de température	-25 °C jusqu'à +65 °C	
Rémanence	0 N (par cheville)	
Matériau ventouse	boîtier AISI 304, surface magnétique acier zingué	
Matériau contre-plaque	acier zingué	
Type de protection	IP 67	
Contact-relais	contact à effet Hall (inverseur, 24 VCC/1 A)	
Raccordement électrique	env. 6 m de câble de raccordement (entrée en haut)	

Référence de commande

*Ventouse FH750I avec contre-plaque zinguée, 2 plaques de montage (en tête ou frontal), câble de raccordement **	*réf. 040680SET*

** Testée selon EltVTR et approuvée en combinaison avec le terminal pour issues de secours du système* sas *pour l'utilisage dans des issues de secours (certificat nº P-3250/08).*

Unité FHM FH300EMDH400C/FH300EMDH2500C 1500/3000 N, comme poignée de porte

En alternative au simple ventouse à grande surface, des profils complets en deux parties en aluminium avec ventouse à grande surface intégrée pour une utilisation comme poignée de porte sont également disponibles.

La ventouse est montée complètement prête dans le profilé à monter sur l'huisserie. La contre-plaque installée dans le deuxième profilé peut être ajustée. Ce profilé sert en même temps de poignée et se monte sur la porte. Le montage des profilés est simple et vite à faire. Les vis ne sont pas visibles. Sur demande, les profilés sont aussi disponibles laqués.

En standard les profilés ont une longueur de 400 mm (1 ventouse/contre-plaque intégrée), et 2500 mm (2 ventouses/contre-plaques).

Dimensions Unité de ventouse FH300EMDH

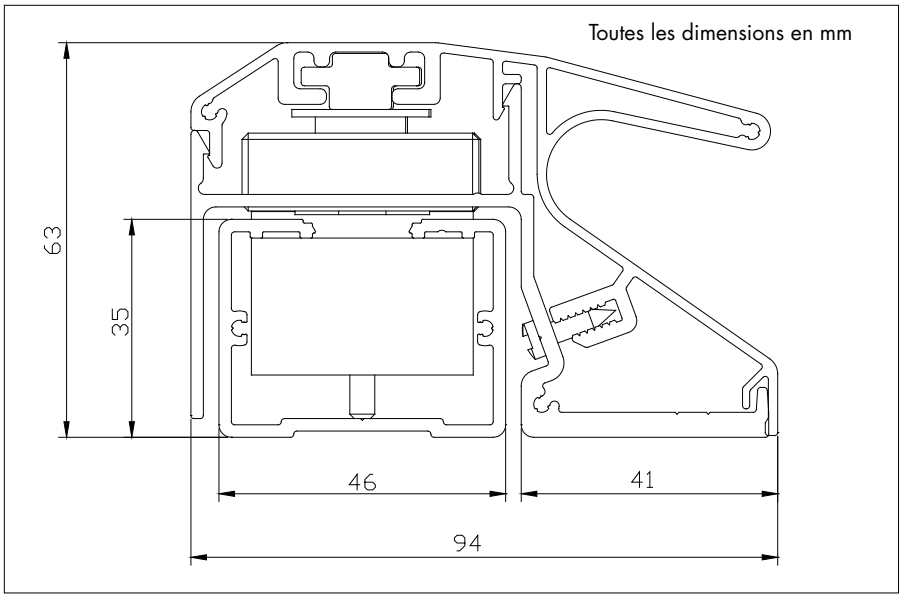

Eléments de livraison

Profilé en aluminium avec 1 ou 2 ventouses encastrées intégrées

Profilé en aluminium avec poignée, 1 ou 2 contre-plaques intégrées

Comme il est possible de raccourcir la longueur des profilés, ils sont fournis sans trous de fixation. On les perce sur place.

Données techniques

Tension d'alimentation	12 VDC ±10 %	24 VDC ±10 %
Consommation FH300EMDH400C	480 mA	240 mA
Consommation FH300EMDH2500C	960 mA	480 mA
Force d'adhérence FH300EMDH400C	1500 N	
Force d'adhérence FH300EMDH2500C	3000 N	
Durée d'enclenchement	100 %	
Plage de température	-15 °C à +55 °C	
Rémanence	0 N (par cheville)	
Type de protection	IP 54	
Contact-relais	contact à effet Hall (inverseur, 24 VCC/2 A)	
Indicateur à DEL	aucun	
Raccordement électrique	platine de raccordement, pont enfichable pour choisir entre 12/24 VCC	
Présentation profilé en aluminium	satinée	

© DICTATOR Technik GmbH • Gutenbergstr. 9 • 86356 Neusäß • Allemagne
Tel. +49(0)821-24673-0 • Fax +49(0)821-24673-90 • E-mail info@dictator.de • 20210119

Unité FHM FH300EMDH400C/FH300EMDH2500C 1500/3000 N, comme poignée de porte - cont.

En complément de l'unité de ventouse à grande surface FH300EMDH existent pour le dos de la porte les profilés supplémentaires HR et SR. Ils s'utilisent surtout, si l'on veut monter le profilé en aluminium EMDH avec la contre-plaque intégrée à la porte à l'aide de boulons traversants. Il existe deux types des profilés supplémentaires :

- Type SR : Il ne sert qu'à contre-plaque et profilé de recouvrement.
- Type HR : Ce profilé sert de recouvrement et de poignée de porte.

Les profilés supplémentaires sont disponibles avec une longueur de 400 mm. Sur demande, nous fournissons ces profilés aussi en présentation laquée.

Dimensions
Profilé en aluminium pour le dos de la porte

Unité de ventouse à grande surface FH300EMDH

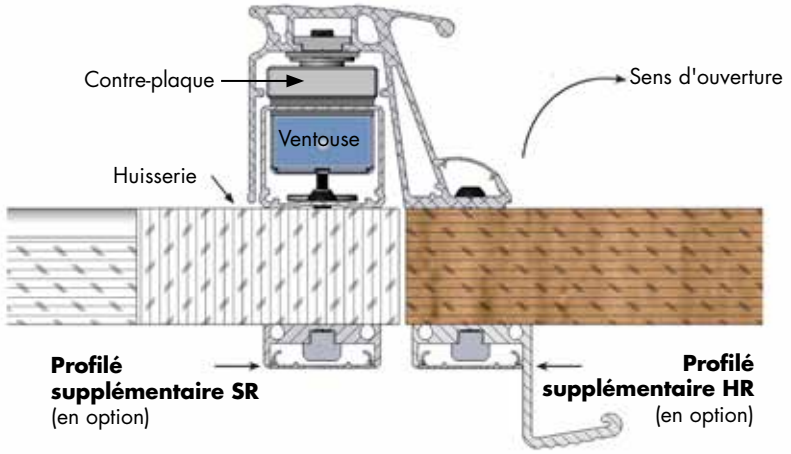

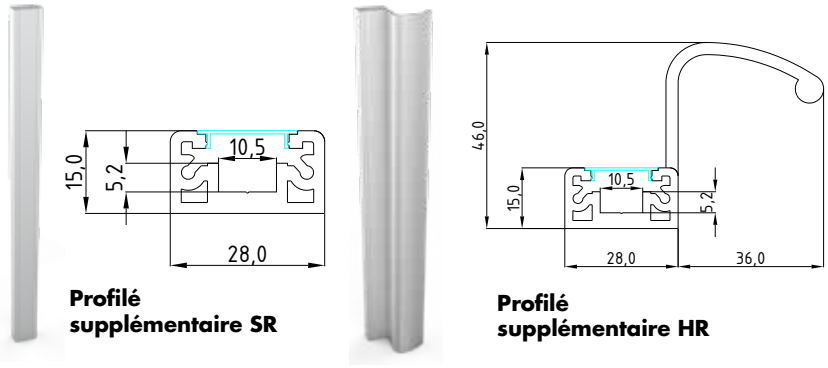

Profilé supplémentaire SR

Profilé supplémentaire HR

Toutes les dimensions en mm

Références de commande

Unité de ventouse FH300EMDH400C	référence 041727
Unité de ventouse FH300EMDH2500C	référence 041706
Profilé supplémentaire HR400	référence 041728
Profilé supplémentaire SR400	référence 041729

Unité de ventouse à grande surface FH300AS300 2000 N, comme poignée de porte

L'unité FH 300AS300 combine une poignée de porte et une ventouse à grande surface. Elle peut s'utiliser aussi bien pour les portes de gauche que pour celles de droite. Un bouton de déclenchement est intégré dans le boîtier de la poignée de porte, mais on peut aussi le remplacer par un capuchon fourni. L'appareil est fixé à l'aide de vis anti-vandalisme. De plus, l'unité de ventouse à grande surface possède une minuterie intégrée. Elle permet de régler la durée pendant laquelle la ventouse reste hors tension après que le bouton de déclenchement a été enfoncé et que l'on peut ouvrir la porte (maxi 9 secondes). Cependant, il n'est pas possible de combiner ces fonctions avec celles du système sas DICTATOR.

Le profil est de 300 mm de long en standard (1 ventouse/contre-plaque intégrée).

Dimensions

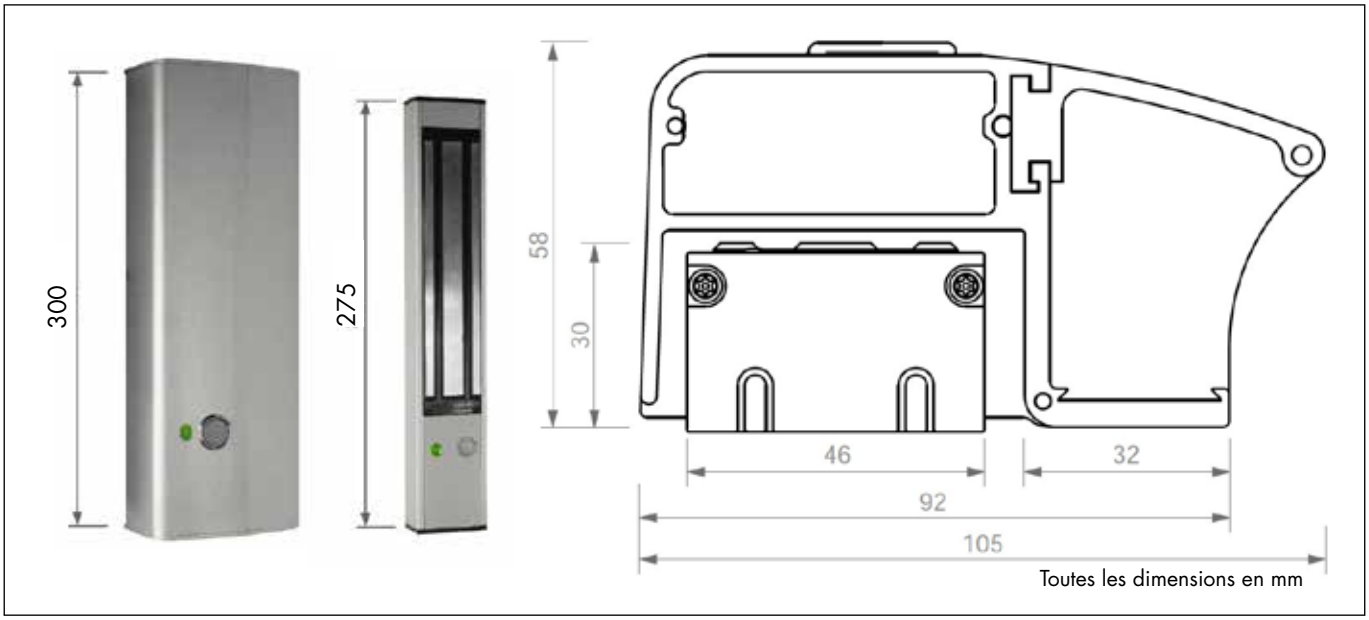

Toutes les dimensions en mm

Eléments de livraison

Profilé en aluminium avec 1 ventouse encastrée intégrée, profilé en aluminium avec poignée, 1 contre-plaque intégrée à la ventouse, vis de fixation

Données techniques

Tension d'alimentation	12 VCC ±10 %	24 VCC ±10 %
Consommation	460 mA	230 mA
Force d'adhérence FH300AS300	2000 N	
Durée d'enclenchement	100 %	
Plage de température	-15 °C à +55 °C	
Rémanence	0 N (par cheville)	
Matériau contre-plaque	acier zingué	
Type de protection	IP 54	
Contact-relais	contact à effet Hall	
Indicateur à DEL	vert : bloqué, rouge : ne pas bloqué	
Raccordement électrique	platine de raccordement, pont enfichable 12/24 VCC	
Durée de déblocage	réglable 0 sec. (normal), 2,5 sec., 5 sec., 9 sec.	
Présentation profilé en aluminium	satinée	

Référence de commande

Unité de ventouse FH300AS300	référence 041726

© DICTATOR Technik GmbH • Gutenbergstr. 9 • 86356 Neusäß • Allemagne
Tel. +49(0)821-24673-0 • Fax +49(0)821-24673-90 • E-mail info@dictator.de • 20210119

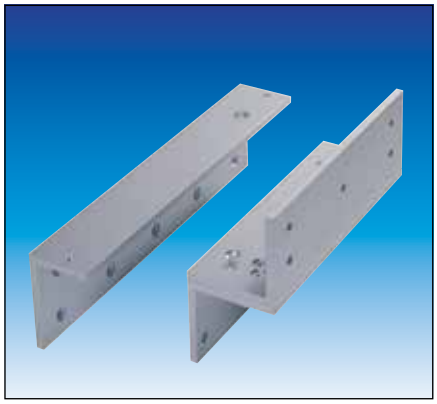

Accessoires - équerres pour le montage en saillie

Pour le montage des ventouses à grande surface nous fournissons des équerres de montage différentes. S'il faut une équerre de montage et le type dépendent du type de la porte et du mode d'installation choisi.

Au suivant vous trouverez les modes d'installation les plus souvents.

1a) Montage sous l'huisserie

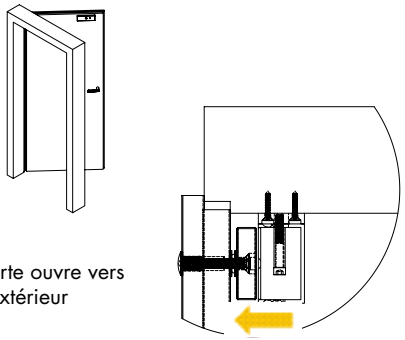

Porte ouvre vers l'extérieur

Montage de la ventouse à grande surface à l'aide de la plaque de montage comprise. Montage de la contre-plaque à la porte par perçage traversant.

1b) Montage sous l'huisserie

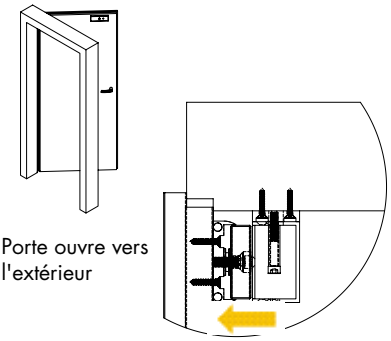

Porte ouvre vers l'extérieur

Montage de la contre-plaque à l'aide de la **plaque de montage MW SCP** (recommandée, s'il n'est pas possible de fixer la contre-plaque par boulons traversants)

2a) Montage sur des portes en feuillure

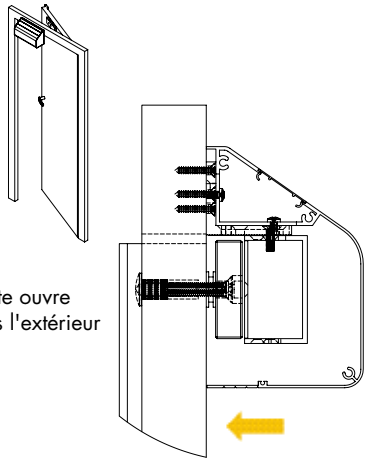

Porte ouvre vers l'extérieur

Montage de la ventouse à l'aide de **l'équerre de montage L**

2b) Montage sur des portes en feuillure

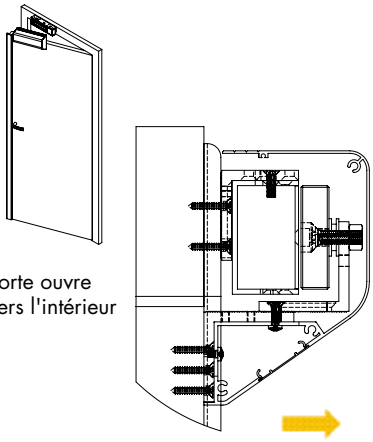

Porte ouvre vers l'intérieur

Montage de la ventouse à l'aide de **l'équerre de montage L** et de la contre-plaque à l'aide du **kit d'équerres de montage Z**

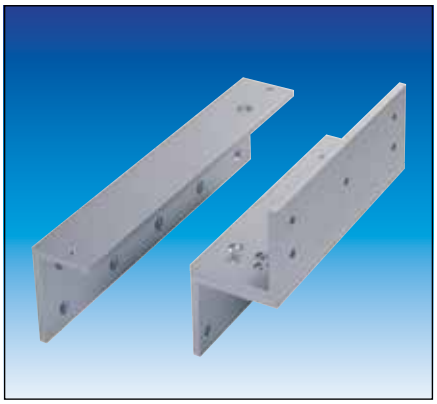

Accessoires - équerres pour le montage en saillie

Ci-après vous trouverez les équerres de montage pour réaliser les montages démontrés à la page précédente. Le nombre dans la désignation indique pour laquelle des ventouses en saillie les accessoires de montage sont intentés. Exemple : Kit de montage MW550/750SCP : pour ventouses à grande surface pour montage en saillie FH550 et FH750.

Quelques équerres peuvent s'utiliser non seulement pour le FH300 mais aussi pour le FH550 (par ex. le kit d'équerres MW300/550Z).

Dimensions

Equerre de montage L

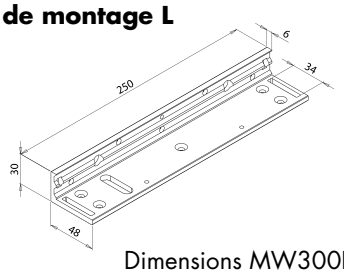

Dimensions MW300L
référence 040674

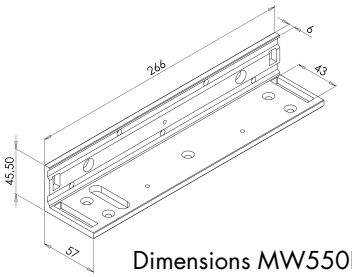

Dimensions MW550L
référence 040286

Les équerres de montage MW200L et 750L sur demande

Kit d'équerres de montage Z
Dimensions MW300/550Z
référence 040675

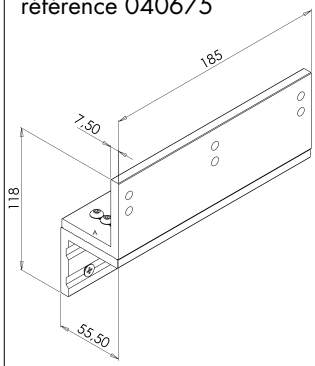

Kit de montage MW SCP pour la contre-plaque

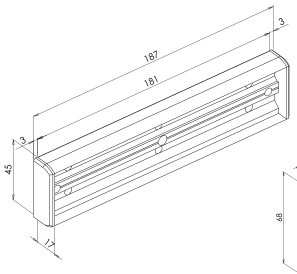

Dimensions MW300SCP
référence 040677

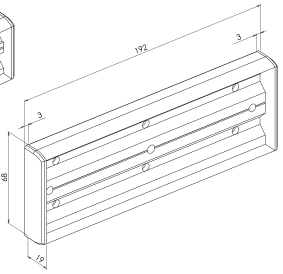

Dimensions MW550/750SCP
référence 040289

Références de commande

Equerre de montage MW200L	référence 040667
Equerre de montage MW300L	référence 040674
Equerre de montage MW550L	référence 040286
Equerre de montage MW750L	référence 040682
Kit d'équerres de montage MW200Z	référence 040668
Kit d'équerres de montage MW300/550Z	référence 040675
Equerre de montage MW750Z	référence 040683
Kit de montage MW300SCP pour la contre-plaque	référence 040677
Kit de montage MW550/750SCP pour la contre-plaque	référence 040289

© DICTATOR Technik GmbH • Gutenbergstr. 9 • 86356 Neusäß • Allemagne
Tel. +49(0)821-24673-0 • Fax +49(0)821-24673-90 • E-mail info@dictator.de • 20210119

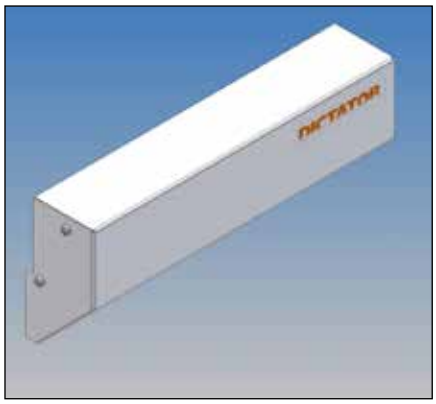

Accessoires - couvercles

Pour les ventouses à grande surface FH300 et FH550 nous fournissons des couvercles. Quand la porte est fermée, ils couvrent complètement la ventouse et la contre-plaque. Les couvercles pour les FH550 sont en aluminium, ceux pour les FH300 sont disponibles en aluminium avec des capuchons latéraux en matière plastique ou en tôle d'acier zingué, peint à la poudre.

Il n'est pas possible d'utiliser les couvercles que sur des portes en feuillure en se servant des équerres de montage correspondantes (voir page 08.047.00, montage sur des portes en feuillure, 2a et 2b). En choisissant les couvercles en tôle d'acier 041741/041742, il faut absolument observer la manière d'installation. Les couvercles en aluminium, on peut les utiliser pour les deux modes de montage.

Couvercle en aluminium pour FH300 et FH550
Matériau : aluminium, capuchons latéraux en matière plastique

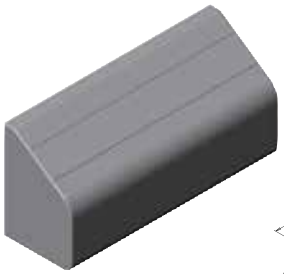

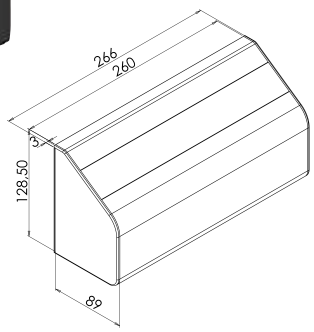

Couvercle pour FH300
référence 041730

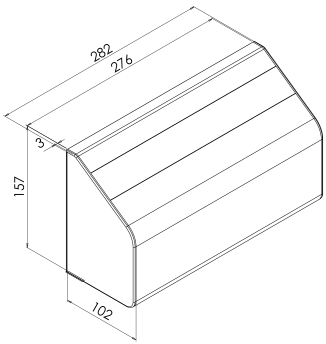

Couvercle pour FH550
référence 041731

Couvercle peint à la poudre pour FH300 en saillie
Matériaul : tôle en acier zingué, peint à la poudre en RAL 9010, inclu 2 équerres adaptateur et des vis

Pour le type d'installation 2a : la porte s'ouvre vers l'extérieur (voir ill. à la page 08.047.00)

référence 041741

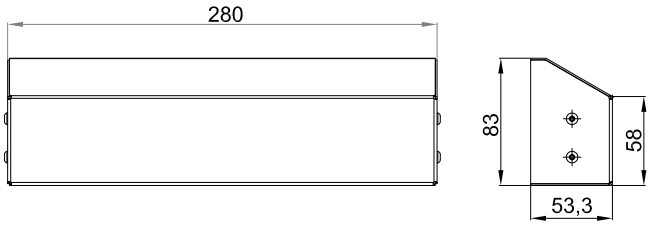

Pour le type d'installation 2b : la porte s'ouvre vers l'intérieur (voir ill. à la page 08.047.00)

référence 041742

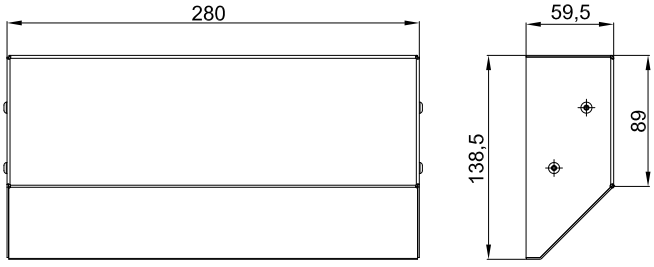

Références de commande

Couvercle en aluminium pour FH300 en saillie	référence 041730
Couvercle en aluminium pour FH550 en saillie	référence 041731
Couvercle peint à la poudre pour FH300 en saillie (type d'instal. 2a)	réf. 041741
Couvercle peint à la poudre pour FH300 en saillie (type d'instal. 2b)	réf. 041742

© DICTATOR Technik GmbH • Gutenbergstr. 9 • 86356 Neusäß • Allemagne
Tel. +49(0)821-24673-0 • Fax +49(0)821-24673-90 • E-mail info@dictator.de • 20210119

Verrouillages de portes

Verrouillage TVR - gâches électriques - accessoires

A côté des ventouses à grande surface, il existe d'autres éléments de verrouillage, dont le verrouillage de porte TVR et des gâches électriques. Aux pages suivantes nous vous présenterons un extrait de notre gamme de produits.

Le verrouillage de porte TVR1 consomme extrêmement peu de courant. La combinaison unique de verrouillage électromagnétique avec verrou stable offre de la sécurité la plus haute. L'installation cachée protège le TVR1 d'endommagement et de manipulation.

Une autre possibilité de verrouiller une porte offrent les gâches électriques. Quand elles s'utilisent dans le système sas DICTATOR, il faut faire attention, que sans courant elles soient toujours déverrouillées. Il faut toujours choisir la version à courant de repos, c'est à dire qu'on puisse ouvrir la porte en cas de coupure de courant.

Gamme de produits

Unités de verrouillage	verrouillage de porte TVR1
	gâches électriques
Tension d'alimentation	12 VCC / 24 VCC, pour des détails voir les types
Mode de fonctionnement	principe de courant de repos (déverrouillé sans courant)
Contact-relais	avec capteur de Hall
Accessoires	contacts-relais séparés

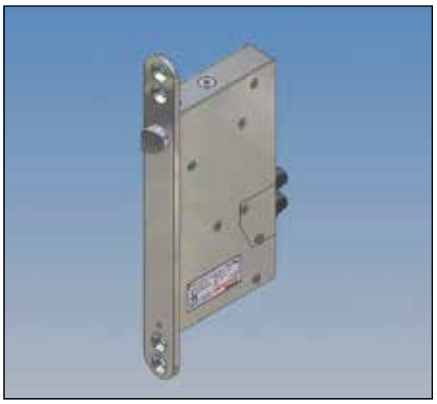

Unité de verrouillage TVR1

Le verrouillage de porte TVR1 assure de la sécurité double, contre bris et manipulation. Entre autres il est vérifié, si la porte fermée est vraiement verrouillée.

En poussant le bouton d'ouverture d'urgence, on coupe le courant pour la ventouse intégrée dans le verrouillage. Le verrou rentre de manière fiable, même si une force de jusqu'à 3000 N pousse contre la porte. La puissance de retenue contre bris de l'extérieur se monte à 6000 N. Il est possible d'installer au maximum deux verrouillages TVR1 par porte.

Indications pour l'installation

En général, on monte le verrouillage TVR1 de manière verticale dans l'huisserie latérale de la porte. Il faut que le verrou soit en haut du verrouillage. Il y a aussi la possibilité d'installer le TVR1 au-dessus de la porte dans l'huisserie, avec le verrou montrant vers le bas. Le TVR1 a besoin d'environ 85 mm en profondeur. Il faut faire attention, que la largeur de la fente entre le TVR1 et la cloison de serrure n'ait pas moins de 3 mm et pas plus de 5 mm.

Dimensions

Important :
Il est recommandé d'installer le verrouillage de porte TVR1 seulement dans des portes à stabilité suffisante. C'est la condition, que le verrou entre avec sécurité dans l'ouverture prévue de la cloison de serrure et déverrouille aussi. Avec les portes trop faibles, il peut arriver que le panneau se baisse ou se tord, ce qui rend impossible le fonctionnement sûr du verrouillage de porte TVR1.

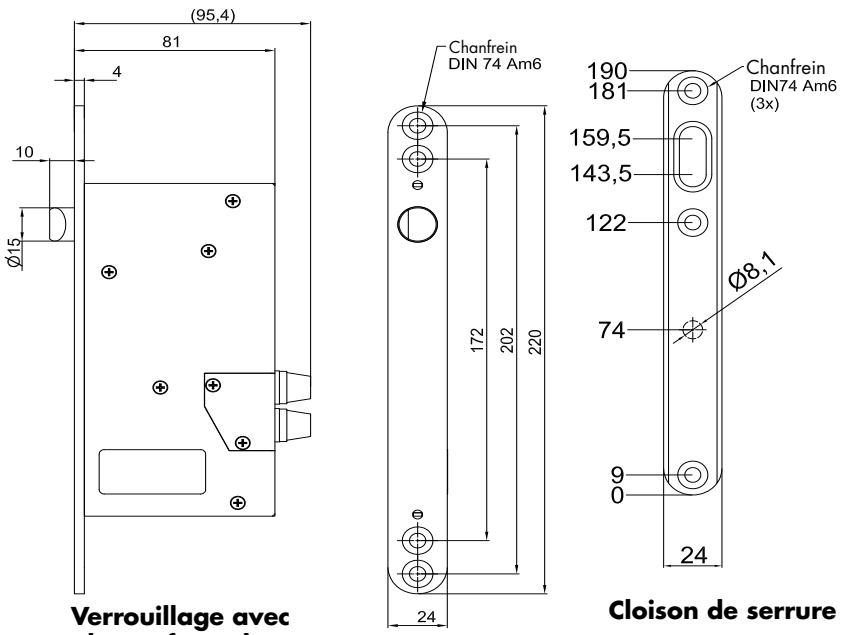

Verrouillage avec plaque frontale

Cloison de serrure

Données techniques

Tension d'alimentation	24 VCC ±10 %
Consommmation	maxi 80 mA en état verrouillé
Résistance à l'écrasement	6000 N
Déverrouillage fiable sous charge	3000 N (en direction de fuite)
Durée d'enclenchement	100 %
Principe de fonctionnement	courant de repos (déverrouillé sans courant)
Type de protection	IP 30
Contact-relais	oui
Plage de température	-10 °C à +40 °C

Références de commande

Verrouillage de porte TVR1 pour portes DIN gauche	référence 710750
Verrouillage de porte TVR1 pour portes DIN droit	référence 710751

© DICTATOR Technik GmbH • Gutenbergstr. 9 • 86356 Neusäß • Allemagne
Tel. +49(0)821-24673-0 • Fax +49(0)821-24673-90 • E-mail info@dictator.de • 20210119

Gâche électrique B3301

En quelques cas une gâche électrique représente une alternative aux ventouses à grande surface. En combinaison avec un système sas DICTATOR, il faut utiliser une gâche électrique qui soit déverrouillée sans courant, c'est à dire qui libère la porte en cas de coupure de courant.

La forme symétrique de la gâche électrique B3301 permet de l'installer dans des portes droites et gauches. Elle a besoin de très peu de place, comme la gâchette tourne sur son axe en déverrouillant. Elle est à ajuster jusqu'à 3 mm.

Le choix de la cloison de serrure correspondante dépend du fait, si la porte est fournie d'une serrure additionnelle ou si la gâche électrique est le seul moyen de verrouillage.

Dimensions

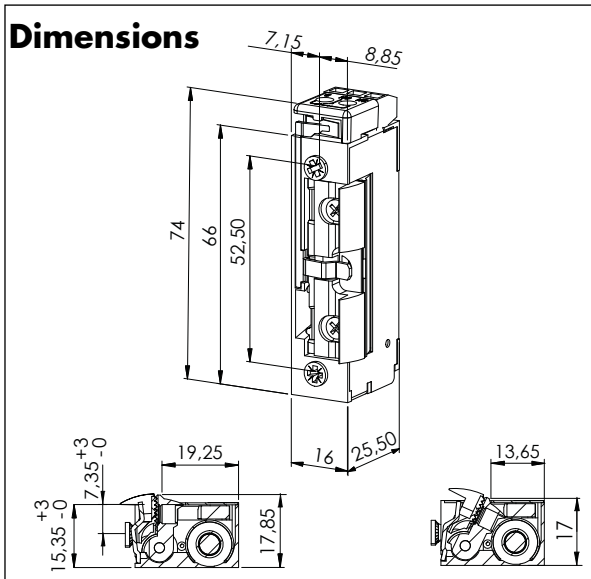

Gâche électrique B3301

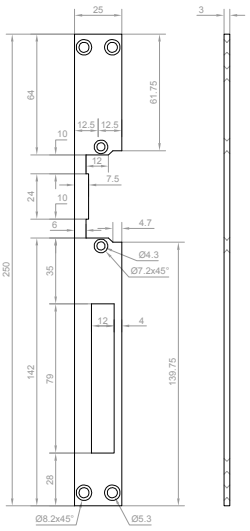

Cloison de serrure longue

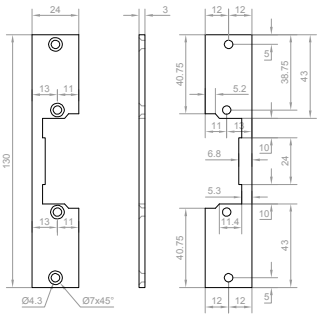

Cloison de serrure courte

Données techniques

Tension d'alimentation	24 VCC ±10 %
Consommmation	120 mA
Résistance à l'écrasement	5000 N
Déverrouillage fiable sous charge	2000 N (en direction de fuite)
Durée d'enclenchement	100 %
Principe de fonctionnement	courant de repos (déverrouillé sans courant)
Matériau	gâche en moulage sous pression cloison en acier chromé brossé
Type de protection	IP 42
Contact-relais	oui
Protection	diode de roue libre intégrée

Références de commande

Gâche électrique B3301	référence 041791
Cloison de serrure longue	référence 041792
Cloison de serrure courte	référence 041793

Gâche électrique pour portes d'issues de secours

A côté de plusieures ventouses à grande surface, aussi les gâches électriques pour portes d'issues de secours décrites ci-après sont approuvées pour les utiliser en combinaison avec le terminal pour issues de secours du système sas DICTATOR (voir page 08.043.00).

A cause de ses petites dimensions, normalement on installera la gâche électrique pour portes d'issues de secours 332.80-F91. Sa forme symétrique permet de l'utiliser pour des portes DIN gauche et DIN droite. On peut l'installer aussi de manière horizontale. Elle est équipée d'une gâchette FaFix ajustable (plage de réglage : 4 mm).

Comme pendant à la gâche on a besoin d'une des cloisons de serrure présentés en bas. Le type de cloison dépend du type de porte.

Dimensions

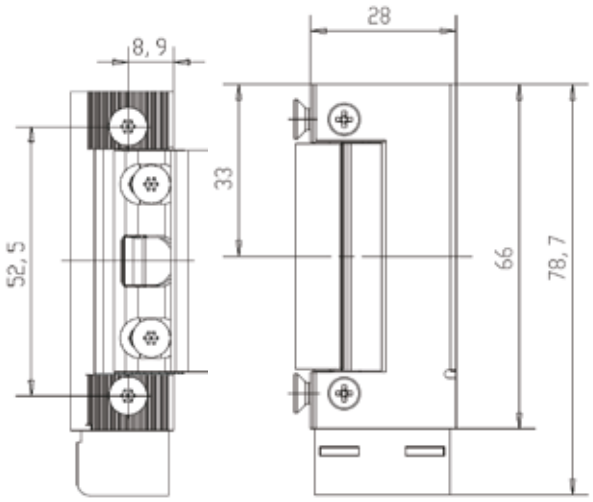

Gâche électrique pour portes de fuite
AA332.80-F91

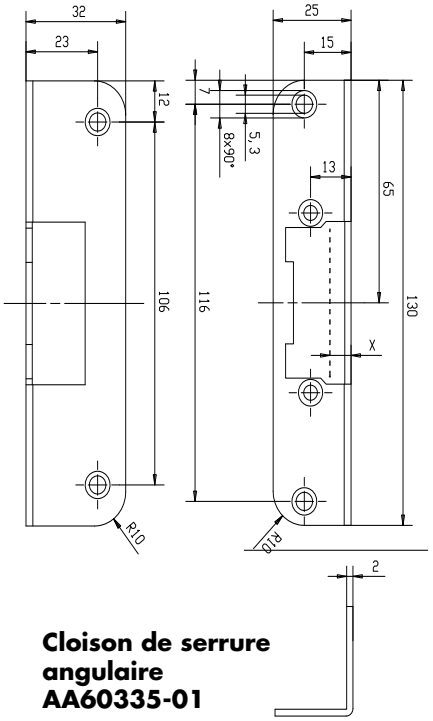

Cloison de serrure angulaire
AA60335-01

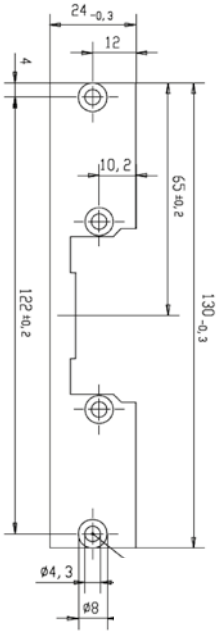

Cloison de serrure plat
AA09635-01

Données techniques

Tension d'alimentation	24 VDC ±10 %
Consommation	100 mA
Résistance à l'écrasement	3000 N
Déverrouillage fiable sous charge	3000 N
Principe de fonctionnement	courant de repos (déverrouillé sans courant)
Plage de température	-15 °C à +40 °C
Contact-relais	oui
Puissance de coupure	24 V/1 A
Matériel	acier
Protection	diode intégrée

Références de commande

Gâche électrique pour portes d'issues de secours 332.80-F91	réf. AA332.80-F91
Cloison de serrure angulaire 60335-01, acier inoxydable	réf. AA60335-01
Cloison de serrure plat 09635-01, acier inoxydable	réf. AA09635-01

© DICTATOR Technik GmbH • Gutenbergstr. 9 • 86356 Neusäß • Allemagne
Tel. +49(0)821-24673-0 • Fax +49(0)821-24673-90 • E-mail info@dictator.de • 20210119

Gâche électrique pour portes coupe-feu dans des issues de secours

Si la porte d'issue de secours est en même temps une porte coupe-feu, il faut utiliser une gâche électrique pour portes d'issues de secours approuvée spécialement. La gâche électrique 331U80F-F94 ou -F95 est approuvée comme verrouillage additionnel pour des portes coupe-feu. Avec cette gâche électrique, il faut faire la différence entre des portes DIN gauche et DIN droite. La gâchette FaFix a une plage de réglage de 2 mm. On peut installer cette gâche de manière verticale ou horizontale.

Comme pendant à la gâche électrique on a besoin d'une des cloisons de serrure présentées en bas. Le type de cloison dépend du type de la porte.

L'illustration montre le type pour des portes DIN gauche.

Dimensions

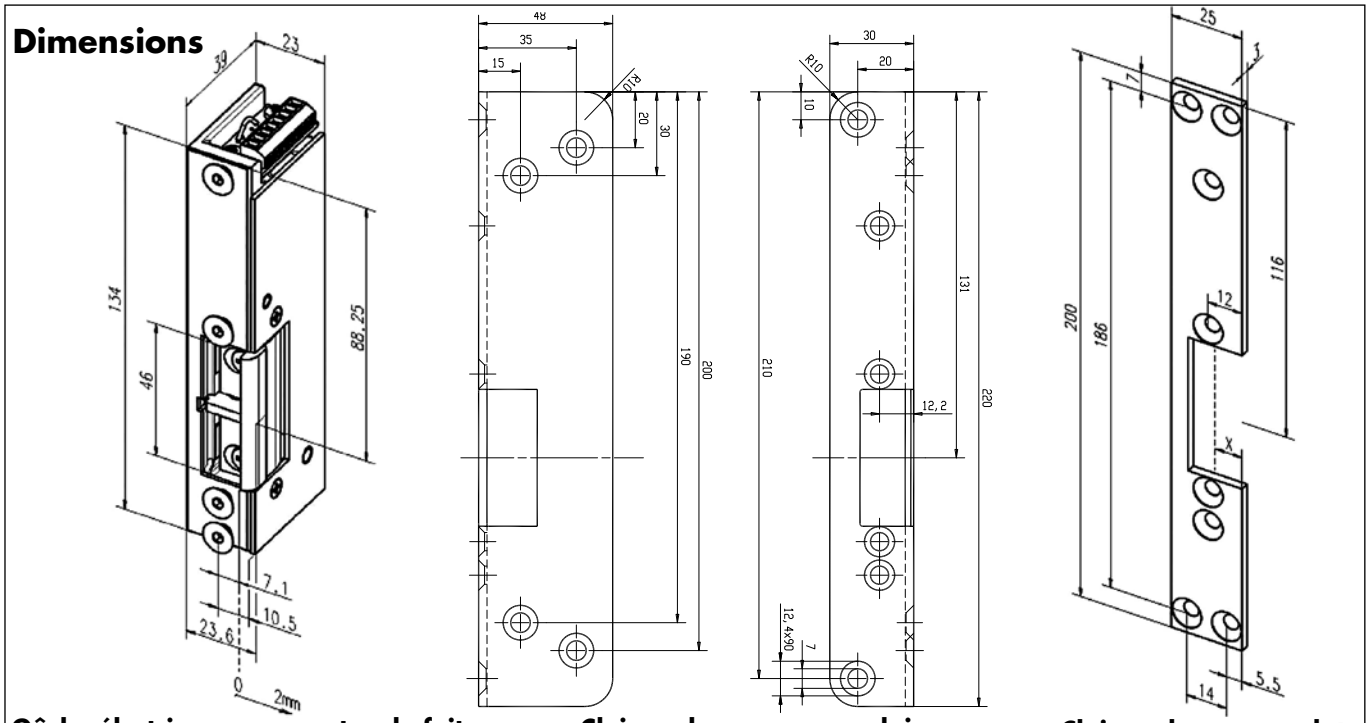

Gâche électrique pour portes de fuite 331U80F-F94

Cloison de serrure angulaire AA97335-04

Cloison de serrure plat AA11635-04

Données techniques

Tension d'alimentation	24 VDC ±10 %
Consommation	100 mA
Résistance à l'écrasement	5000 N
Déverrouillage fiable sous charge	5000 N
Principe de fonctionnement	courant de repos (déverrouillé sans courant)
Plage de température	-15 °C à +40 °C
Contact-relais	oui
Puissance de coupure	24 V/1 A
Matériel	acier
Protection	diode intégrée

Références de commande

	référence droite	gauche
Gâche électrique - issues de secours, zinguée	AA331U80F-F95	AA331U80F-F94
Cloison de serrure angulaire, acier inoxydable	AA97335-05	AA97335-04
Cloison de serrure plat, acier inoxydable	AA11635-05	AA11635-04

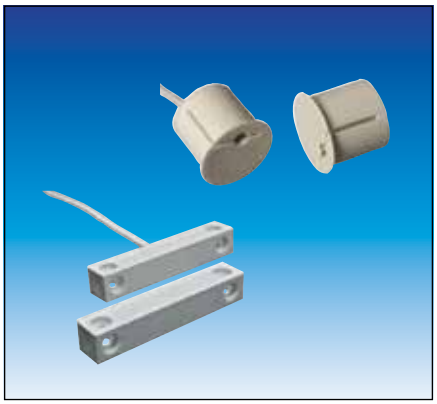

Accessoires : contact-relais

Dans une installation de porte n'étant pas munie de ventouses ou gâches électriques avec contact-relais, on peut les compléter ultérieurement.

Le contact-relais à encastrer est de version excentrique. Cela facilite de l'adapter à la situation de montage respective et assure une information d'exécution fiable. On a toujours besoin de cette information, si l'on utilise des ventouses/gâches dans un système sas.

Les contacts-relais sont disponibles en version de contact de travail ou d'inverseur. Pour le système sas DICTATOR, il faut la version contact de travail.

Dimensions

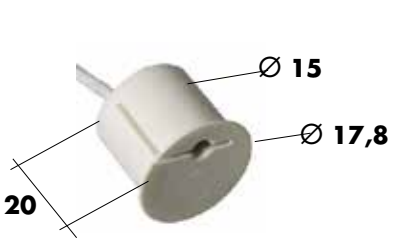

Contact-relais excentrique

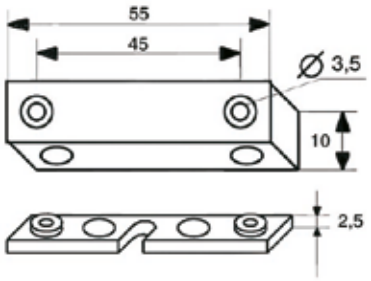

Contact-relais en applique

Données techniques

	Contact-relais excentrique	Contact-relais en applique
Dimensions	17,8 x 15 x 20 mm	voir plan coté
Puissance de coupure maxi	30 V / 0,5 A	100 VCC/0,25 A
Matériel	matière plastique blanche	
Plage de température	-20 °C à +70 °C	
Type de protection	IP 68	
Distance de commutation	env. 10 mm	env. 23 mm
Contact-relais	contact de travail (câble de branchement bifilaire) ou	
	contact inverseur (câble de branchement trifilaire)	
Branchement électrique	câble de branchement de 6 m	

Références de commande

Contact-relais excentrique, blanc ; contact de travail	réf. 040686
Contact-relais excentrique, blanc ; contact inverseur	réf. 040685
Contact-relais en applique, c. de travail, + accessoires de montage	réf. 040688
Contact-relais en applique, c. inverseur, + accessoires de montage	réf. 040687

© DICTATOR Technik GmbH • Gutenbergstr. 9 • 86356 Neusäß • Allemagne
Tel. +49(0)821-24673-0 • Fax +49(0)821-24673-90 • E-mail info@dictator.de • 20210119

Système de contrôle d'accès

Dans les systèmes sas, il y a toujours des pièces auxquelles on ne peut accéder qu'avec une autorisation spéciale. Dans ce cas, on peut utiliser soit les terminaux DICTATOR RFID, soit un contrôle d'accès distinct.

Avec le système de contrôle d'accès distinct, la preuve de l'autorisation peut être fournie soit par saisir un code PIN sur le clavier, soit au moyen d'une puce ou d'une carte à transpondeur - ou, dans les zones de sécurité spéciales, par une combinaison de PIN et de transpondeur.

Le système de contrôle d'accès est une unité compacte dans laquelle le dispositif d'entrée ou de lecture est également le dispositif de contrôle. C'est l'idéal pour les systèmes de portes individuelles, car il n'y a pas besoin de travaux de câblage complexes.

Le rétro-éclairage du clavier est réglable. Des LED de couleurs différentes permettent de signaler visuellement les états de fonctionnement et de programmation.

Deux sorties relais permettent de transmettre des informations. En outre, il existe une sortie d'alarme que l'on peut programmer différemment.

Produit

Options de contrôle d'accès	code via le clavier ou RFID ou code combiné avec RFID
Nombre de codes	1 - 8 chiffres (jusqu'à 100.000.000 combinaisons)
Utilisation	stand-alone, anti-vandalisme

Système de contrôle d'accès

Avec le système de contrôle d'accès, le dispositif de contrôle et le dispositif d'entrée forment une seule unité. Il est donc idéal pour les installations individuelles.

Le contrôle d'accès est possible par code PIN et/ou transpondeur.

Il fonctionne à la fois avec 12 et 24 VCC/CA. L'éclairage du clavier peut être réglé en fonction des besoins - voir ci-dessous.

Des transpondeurs de différentes couleurs sont disponibles pour le contrôle d'accès RFID sans contact : noir, vert, rouge, jaune.

Données techniques

Tension d'alimentation	12 VCC/CA ±10 %	24 VCC/CA ±10 %
Consommation (en fonction de l'éclairage du clavier et du courant de repos ou de travail)	50 - 100 mA	25 - 50 mA
Type de protection	IP 66	
Plage de température	-30 °C à +50 °C / 98 % HR (humidité relative)	
Sorties relais	2 contacts inverseurs (contact inverseur/ contact normalement ouvert/ contact normalement fermé); maxi 30 V / 2 A	
Temps de commutation programmable	1 - 300 secondes ou bistable (ON/OFF)	
Opération	code PIN et/ou transpondeur type de transpondeur 125 kHz, 64 Bit, EM 4100/4200 et EM 4102	
Nombre d'utilisateurs	999	
DELs d'état et de programmation	vert, rouge, bleu, jaune	
Protection contre les manipulations	après 10 entrées erronées dans un délai de 10 minutes, l'appareil est bloqué pendant environ 1 minute, signal sonore et optique	
Plan de programmation	processus de programmation est indiqué par des DELs et des signaux sonores	
Clavier	rétroéclairage bleu réglable (toujours allumé, toujours éteint, arrêt automatique après 60 s)	
Dimensions (h x l x p)	115 x 76 x 24 mm	
Câble de connexion	2 m	
Carter, clavier	Zamak (alliage de zinc moulé sous pression)	

Transpondeur

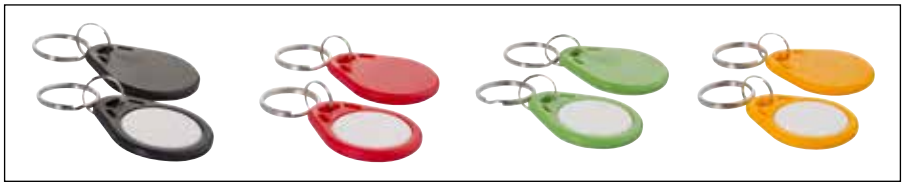

Références de commande

Système de contrôle d'accès, en saillie	référence 710884
Transpondeur noir, EM 4102, 125 kHz, 64 Bit	référence 710850
Transpondeur rouge, EM 4102, 125 kHz, 64 Bit	référence 710851
Transpondeur jaune, EM 4102, 125 kHz, 64 Bit	référence 710852
Transpondeur vert, EM 4102, 125 kHz, 64 Bit	référence 710853

© DICTATOR Technik GmbH • Gutenbergstr. 9 • 86356 Neusäß • Allemagne
Tel. +49(0)821-24673-0 • Fax +49(0)821-24673-90 • E-mail info@dictator.de • 20210505

Transformateurs d'alimentation

Le système sas DICTATOR a besoin d'un transformateur d'alimentation central pour alimenter les terminaux et les dispositifs de verrouillage.

A cette fin DICTATOR offre des transformateurs de rendements différents.

La version et la puissance dépendent des consommateurs connectés.

Tous les transformateurs d'alimentation 24 VCC sont conçus spécialement pour la version la plus nouvelle du système sas DICTATOR. Pour leur installation on n'a pas besoin d'un électricien. Ils sont équipés à l'usine d'un câble secteur de 1,5 m de long avec une fiche avec contact de protection et d'un câble de 2 m de long avec une fiche à six pôles pour la connexion du système sas.

En plus des alimentations permettant de convertir 230 VCA en 24 VCC ou 12 VCC, DICTATOR fournit sur demande aussi des alimentations de secours.

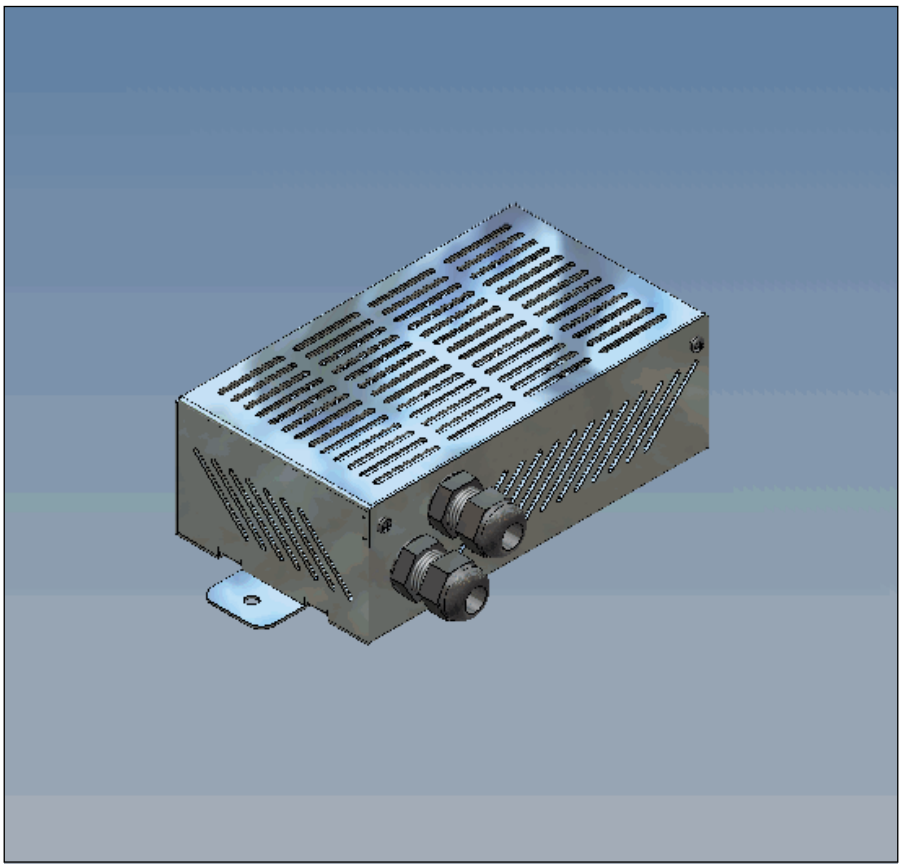

Données techniques

Transformateurs d'alimentation	24 VCC :	1,1 A, 2,7 A, 5 A
	12 VCC :	5 A
Alimentations de secours	230 VCA :	sur demande
	24 VCC :	sur demande
	12 VCC :	sur demande

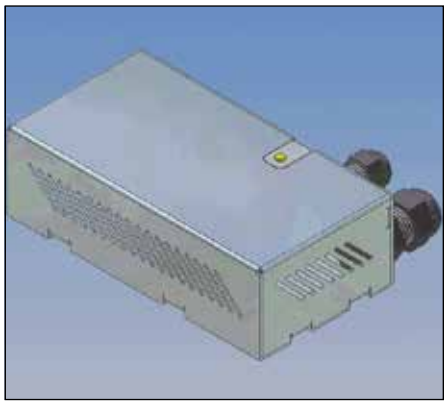

Transformateur d'alimentation 24 VCC, 1,1 A

Le transformateur d'alimentation 1,1 A est prévu comme **alimentation pour des petits systèmes**. Le transformateur a un câble secteur et aussi un câble de connexion à l'armoire de distribution ou à la commande centrale du système sas DICTATOR de la génération la plus nouvelle.

Une diode verte à l'extérieur du boîtier indique le bon fonctionnement du transformateur d'alimentation.

Dimensions

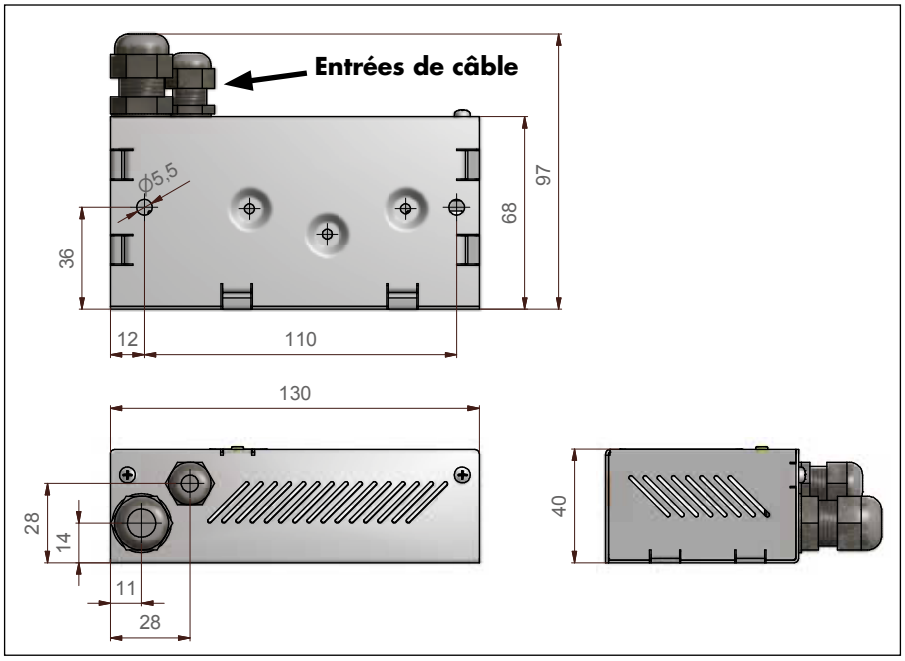

Montage

Le transformateur d'alimentation n'est que pour le montage dans des endroits secs. Si les températures tombent sous zero, il faut faire attention que le transfo ne givre pas.

En choisissant le lieu de montage, faire attention que les grilles latérales d'aération soient dégagées et l'air puisse circuler librement.

Au fond du boîtier, il y a deux perçages ø 5,5 mm pour la fixation. Pour le câble de réseau et les connexions des appareils à alimenter sont prévus deux passe-câbles à vis M12 et M16.

Données techniques

Tension d'alimentation	100 - 240 VCA / 46 - 63 Hz
Consommation maxi	0,8 A
Tension de sortie	24 VCC (+/-10 %)
Courant de sortie (selon le type)	1,1 A
Plage de température	-10 °C à +50 °C
Type de protection (selon DIN 40050)	IP 30 / Que pour des endroits secs !
Boîtier	acier inoxydable AISI 304
Branchement au secteur : 1,5 m de câble secteur avec fiche avec contact de protection	
Branchem. 24 V à l'armoire de distribution : 2 m de câble avec connecteur à 6 pôles	

Référence de commande

Transformateur d'alimentation 24 VCC 1,1A	référence 710780-1

© DICTATOR Technik GmbH • Gutenbergstr. 9 • 86356 Neusäß • Allemagne
Tel. +49(0)821-24673-0 • Fax +49(0)821-24673-90 • E-mail info@dictator.de • 20210125

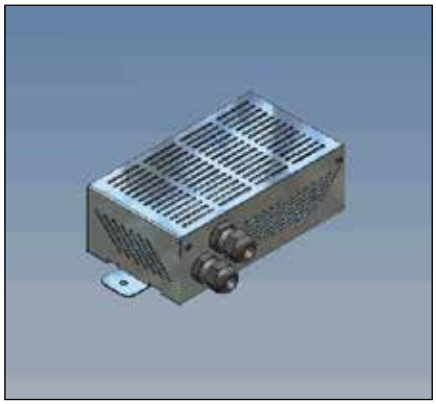

Transfos d'alimentation 24 VCC, 2,7 A ou 5 A

Les transformateurs d'alimentation NT3 2,7 A et 5 A sont destinés **en particulier à la plus nouvelle génération du système sas**. Comme les deux transfos utilisent le même boîtier ses dimensions extérieures sont identiques.

Généralement, le transformateur d'alimentation 2,7 A suffit (pour calculer la consommation voir les données techniques de chaque composant).

Dimensions

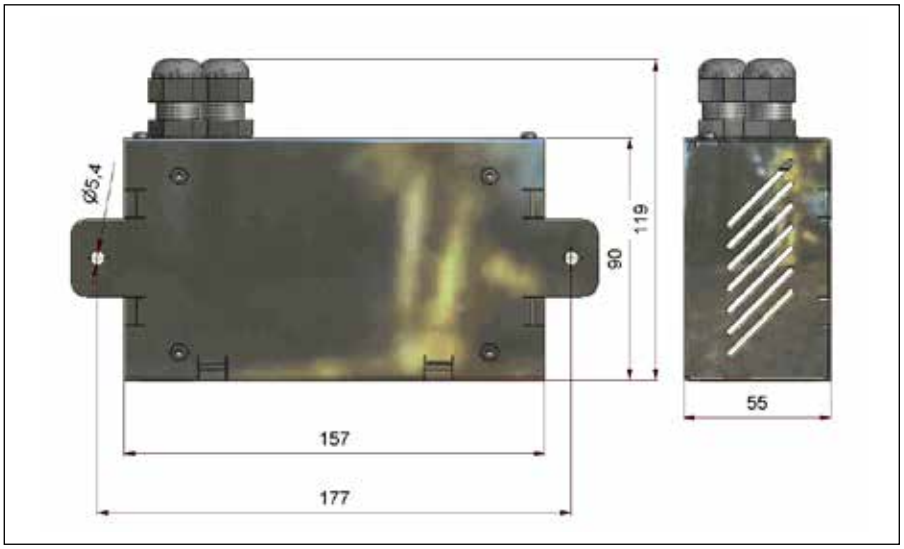

Montage / Connexion

Les transfos sont seulement pour le montage dans des endroits secs. Si les températures tombent sous zero, il faut faire attention que les transfos ne givrent pas.

En choisissant le lieu de montage, faire attention que les grilles latérales d'aération soient dégagées et l'air puisse circuler librement.

Les transformateurs d'alimentation ont été conçus de manière qu'il ne faut plus les ouvrir. Le branchement au secteur 230 VCA se réalise par le câble avec fiche avec contact de protection de 1,5 m de longueur et celle à une des armoires de distribution VK3 ou une commande centrale par un câble de 2 m de longueur avec connecteur à 6 pôles. Ce connecteur s'enfiche dans l'armoire de distribution/la commande centrale. Il n'y a pas besoin de plus de travaux de connexion.

Pour la fixation il y a deux cornières de fixation latérales.

Données techniques

Tension d'alimentation	100 - 240 VCA / 46 - 63 Hz
Consommation maxi (selon type)	0,9 A /1 A
Tension de sortie	24 VCC (+/-10 %)
Courant de sortie (selon le type)	2,7 A (65 W) / 5 A (120 W)
Plage de température	-10 °C à +50 °C
Type de protection (selon DIN 40050)	IP 30 / Seulement pour des endroits secs !
Boîtier	acier inoxydable AISI 304
Branchement au secteur : 1,5 m de câble secteur avec fiche avec contact de protection	
Branchem. 24 V à l'armoire de distribution : 2 m de câble avec connecteur à 6 pôles	

Références de commande

Transformateur d'alimentation NT3, 24 VCC 2,7 A	référence	710782
Transformateur d'alimentation NT3, 24 VCC 5 A	référence	710783

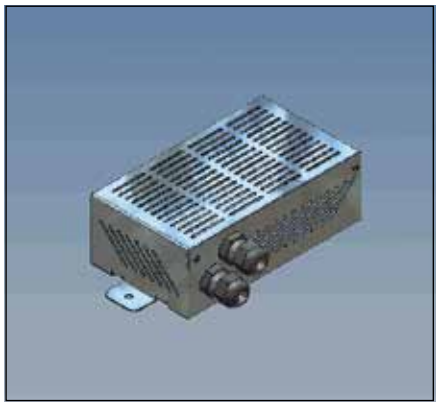

Transformateur d'alimentation 12 VCC, 5 A

Le transformateur d'alimentation 12 VCC s'utilise quand il y a dans un système sas aussi des composants fonctionnants à 12 VCC.

Dimensions

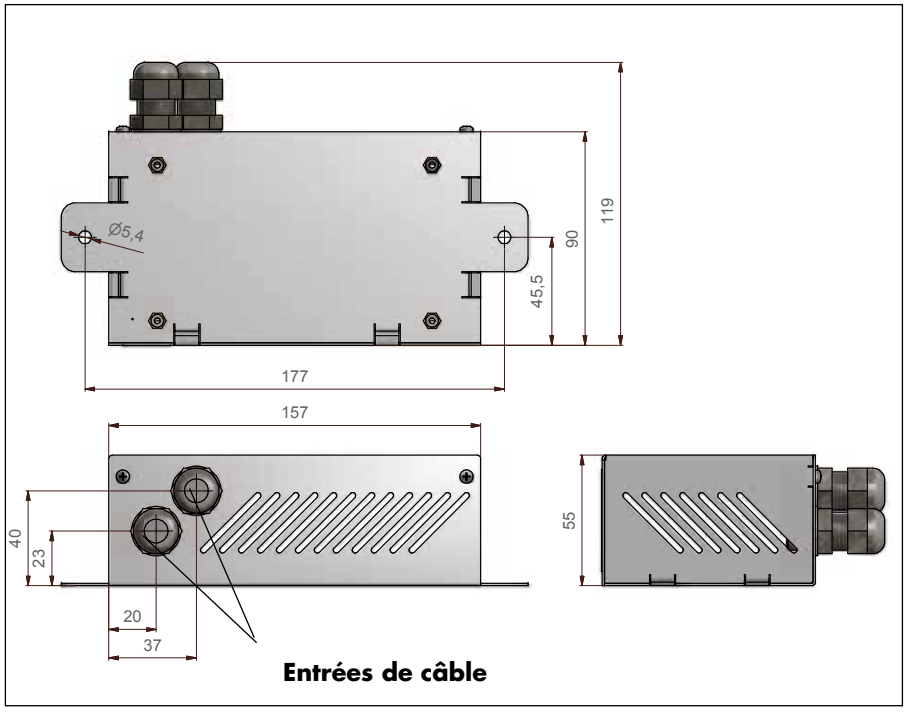

Entrées de câble

Montage

Les transfos ne sont que pour le montage dans des endroits secs. Si les températures tombent sous zero, il faut faire attention que les transfos ne givrent pas.

En choisissant le lieu de montage, faites attention que les grilles latérales d'aération soient dégagées et l'air puisse circuler librement.

Au fond du boîtier, il y a deux perçages ø 5,5 mm pour la fixation. Pour le câble de réseau et les connexions des appareils à alimenter sont prévus deux passe-câbles à vis M12 et M16.

Données techniques

Tension d'alimentation	100 - 240 VCA / 46 - 63 Hz
Consommation maxi	0,72 A
Tension de sortie	12 VCC (+/-10%)
Courant de sortie (selon type)	5 A
Plage de température	-10 °C à +50 °C
Type de protection (selon DIN 40050)	IP 30 / Que pour des endroits secs!
Boîtier	acier inoxydable AISI 304

Référence de commande

Transformateur d'alimentation 12VCC, 5 A	référence 710781

© DICTATOR Technik GmbH • Gutenbergstr. 9 • 86356 Neusäß • Allemagne
Tel. +49(0)821-24673-0 • Fax +49(0)821-24673-90 • E-mail info@dictator.de • 20210125