GASFEDERN

DICTATOR

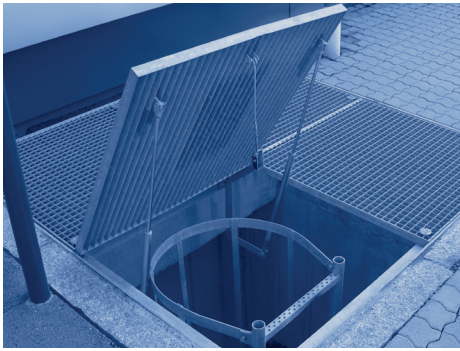

GASFEDERN

GASFEDER-LÖSUNGEN NACH IHREN ANFORDERUNGEN

SPEZIALIST FÜR GASFEDERN

DICTATOR ist der Spezialist für Gasfedern in Top-Qualität.

Unsere jahrzehntelange Erfahrung sowie unsere flexible und hocheffiziente Produktion versetzen uns in die Lage, Gasfedern speziell passend auf die jeweilige Kundenanforderung in höchster Qualität herzustellen.

Weitere Informationen zu unseren Gasfedern finden Sie unter www.dictator.de > Gasfedern

- Kundenbezogene Fertigung – auch bei Einzelstücken und kleinen Stückzahlen
- Qualitäts-Gasfedern hergestellt in Deutschland
- Passende Lösungen dank Beratungs- und Berechnungsservices
- Lange Lebensdauer dank exakter Berechnung der Befestigungspunkte
- Kurze Lieferzeiten – z. T. auch Express-Lieferung über Nacht möglich

GASDRUCKFEDERN

Werden dort eingesetzt, wo Klappen, Luken, Fenster, Deckel, Hauben oder andere bewegliche Komponenten geöffnet, geschlossen oder bewegt werden müssen.

GASFEDERN MIT TRENNKOLBEN

Für Anwendungen, bei denen eine besonders gleichmäßige und langsame Bewegung erforderlich ist, z. B. für empfindliche Objekte.

BLOCKIERBARE GASFEDERN

Das bewegte Objekt kann in jeder beliebigen Position fixiert werden, mit Auswahl zwischen einer starren sowie einer federnden Blockierung.

GASZUGFEDERN

Für Anwendungen, bei denen die Montage einer normalen Gasdruckfeder nicht möglich oder unvorteilhaft ist, z. B. aus Platzgründen.

SCHUBEINHEITEN

Kombination aus der Funktion einer Gasfeder mit der eines hydraulischen Dämpfers. Ermöglichen eine exakte Regulierung der Ausfahrgeschwindigkeit vor Ort.

WARUM ES BEI DER BERECHNUNG AUF DIE INDIVIDUELLE BETRACHTUNG JEDER ANWENDUNG ANKOMMT

Festlegung der Bewegungsabläufe

Bei der Berechnung der benötigten Gasfeder müssen nicht nur die Abmessungen, die erforderliche Kraft und auch die Handkräfte, die beim Schließen erforderlich sind, ermittelt werden. Es ist auch zu klären, wie eine Klappe in geschlossener Position bleibt, ab wann die Gasfeder wirkt und vieles mehr.

Wahl der Montagepositionen

Meist gibt es vor Ort nur begrenzte Montagemöglichkeiten für die Gasfedern. Die Befestigungspunkte müssen gut überlegt sein, da schon eine geringfügige Änderung der Position (im Millimeterbereich) erhebliche Auswirkungen auf die Funktion der Gasfeder haben kann.

Mithilfe unserer persönlichen Beratungs- und Berechnungsservices stellen wir sicher, dass Sie eine Lösung erhalten, die Ihren Anforderungen entspricht.

ANWENDUNGSBEREICHE

Die Einsatzmöglichkeiten von Gasfedern sind nahezu unbegrenzt. Hier sind einige Beispiele für die häufigsten Anwendungen.

Bodenklappen

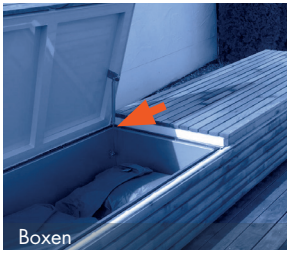
Boxen

Ladenklappen

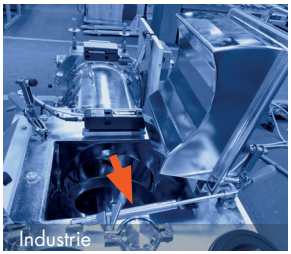
Industrie

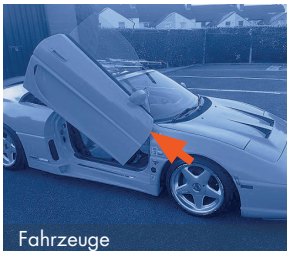
Fahrzeuge

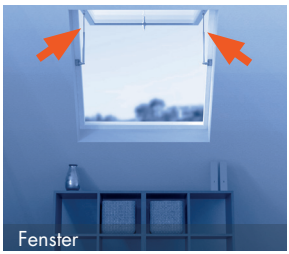
Fenster

UNSER SERVICE MACHT DEN UNTERSCHIED

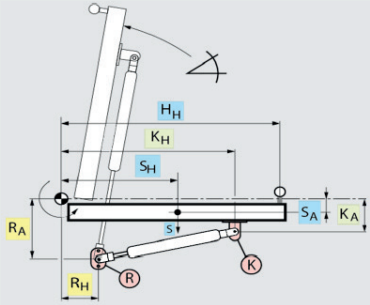

INDIVIDUELLE BERATUNG & BERECHNUNGSSERVICE

Unsere langjährige Erfahrung mit Gasfedern zeigt: Ein Produkt ist nur so gut wie der dazugehörige technische Support. Und wir legen immer größten Wert auf individuelle Beratung.

Mithilfe unseres persönlichen Beratungs- und Berechnungsservices stellen wir sicher, dass Sie eine Lösung erhalten, die auch Ihren Anforderungen entspricht. Denn für eine funktionierende und sichere Lösung ist mehr als nur eine gute Gasfeder erforderlich.

Sie wünschen sich eine Beratung? Kontaktieren Sie uns!

info@dictator.de

+49 (0) 821 246730

www.dictator.de