DICTATOR

Datenblatt 040159

Haftmagnet EM GD70 Ex99m

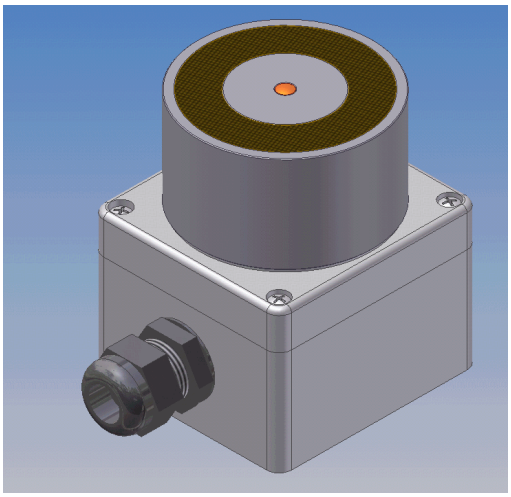

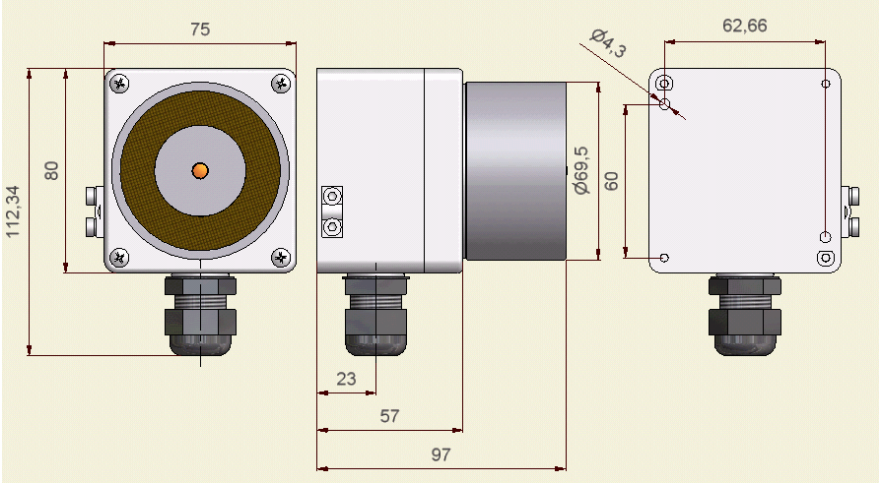

Technische Daten:

Anschlussspannung	24 V DC ± 15%
Stromaufnahme	70 mA (1,7W)
Haftkraft	1450 N
Einschaltdauer	100 %
Umgebungstemperatur	-20°C bis +40°C
Remanenz	0 N
Oberfläche	Magnet und Montageplatte verzinkt
Schutzart	IP 66
Zündschutzart	II 2G Ex mb e IIC T6 Gb
Schaltung	Funkenlöschung und Verpolschutz integriert

Zulassungen

Allgemeine bauaufsichtliche Zulassung (DIBt Zulassung)
PTB 03 ATEX N060-4
EN 1155:1997 + A1:2002 + AC:2006 Typ- Bezeichnung GD 7.10 Bewertung 3,5,3-7,1,1,3

Stand: September 17