Datenblatt 040154

Haftmagnet EM GD50 Ex30m

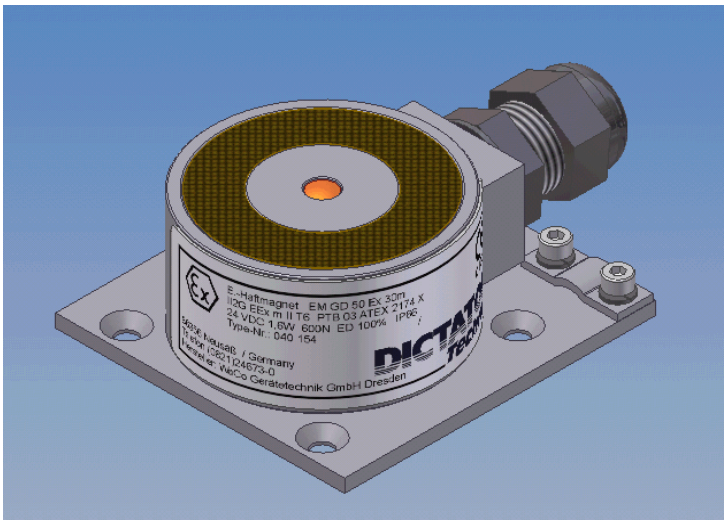

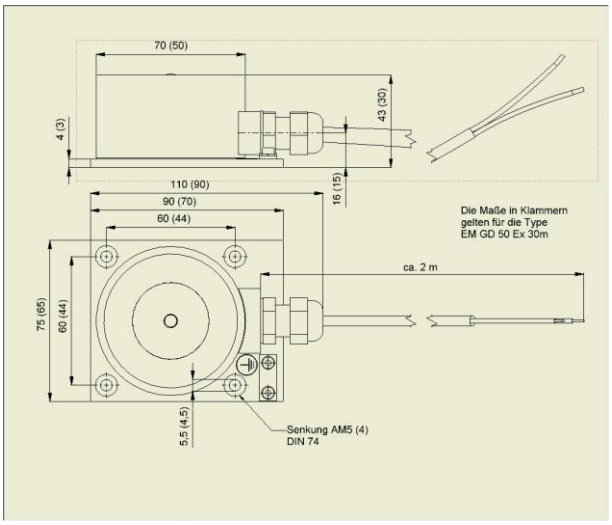

Technische Daten:

Anschlussspannung	24 V DC ± 15%
Stromaufnahme	67 mA (1,6W)
Haftkraft	600 N
Einschaltdauer	100 %
Umgebungstemperatur	-20°C bis +40°C
Remanenz	0 N
Oberfläche	Magnet und Montageplatte verzinkt
Schutzart	IP 66
Zündschutzart	II 2G Ex mb IIC T6 Gb
Schaltung	Funkenlöschung und Verpolschutz integriert
Länge des Anschlusskabels	2m , Sonderlängen auf Anfrage möglich

Zulassungen

PTB 03 ATEX N060-4

EN 1155:1997 + A1:2002 + AC:2006 Typ- Bezeichnung GD 50 Ex Bewertung 3,5,3-7,1,1,3

Stand: September 17