Anschluß von Türen in Flucht- und Rettungswegen

Türen in Flucht- und Rettungswegen als Bestandteil einer Schleuse

Befinden sich in der Schleuse Türen, die gleichzeitig Türen in definierten Fluchtwegen sind und nach EltVTR auszurüsten sind, so ist zusammen mit einem Bedienterminal BTZ ohne NOT-AUF das nach EltVTR geprüfte Fluchtwegterminal einzusetzen **(Zertifikat P-3250/08,** TÜV Thüringen).

Funktion

Bei Drücken des NOT-AUF-Tasters des Fluchtwegterminals wird zum einen die Tür freigegeben. Gleichzeitig kann über den Klemmenblock K3 ein externer Signalgeber angesteuert werden, der dann eine optische und/ oder akustische Meldung gibt.

Der NOT-AUF-Taster kann bei Bedarf auch von einer separaten Gefahrenmeldeanlage angesteuert werden. Dies erfolgt ebenfalls über den Klemmenblock K3.

WICHTIG: in diesem Fall muß für die Schleusenanlage ein Globaler NOT-AUF vorgesehen werden (siehe Seite GNAZ01).

Anzeigen des Fluchtwegterminals:
- rot: Tür ist elektrisch verriegelt
- grün: Tür ist freigegeben (NOT-AUF wurde gedrückt)
  (Zusätzlich kann diese Meldung auch auf einen separaten Signalgeber ausgegeben werden.)

Wiederverriegelung
Nach einer Notentriegelung muß die Tür mit einem separaten Schaltelement in unmittelbarer Nähe der Tür, wie z.B. dem Kontaktschloß mit Edelstahl-Frontplatte (1.4301), Bestell-Nr. 710960, wieder verriegelt werden.

WICHTIG:
In Verbindung mit dem Fluchtwegterminal dürfen nur zugelassene Verriegelungselemente eingesetzt werden. Fragen Sie bei Bedarf an!

Montagehinweise

Einbauhöhe des Fluchtwegterminals: zwischen 850 und 1200 mm über Fußboden.

Kennzeichnung der Nottaste: Schild nach DIN 4844-2, welches auf die Nottaste weist.

Das **Schaltelement zur Wiederverriegelung** muß in unmittelbarer Nähe des Fluchtwegterminals angebracht werden.

Für die optionalen Anschlüsse am Klemmenblock K3 sind **bauseitige Kabel** einzusetzen.

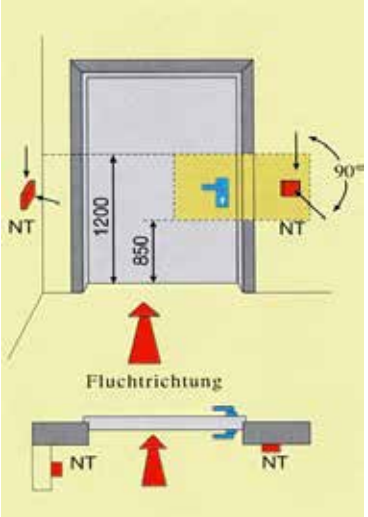

Anschluß von Türen in Flucht- und Rettungswegen - Forts.

Anschluß des Fluchtweg-terminals

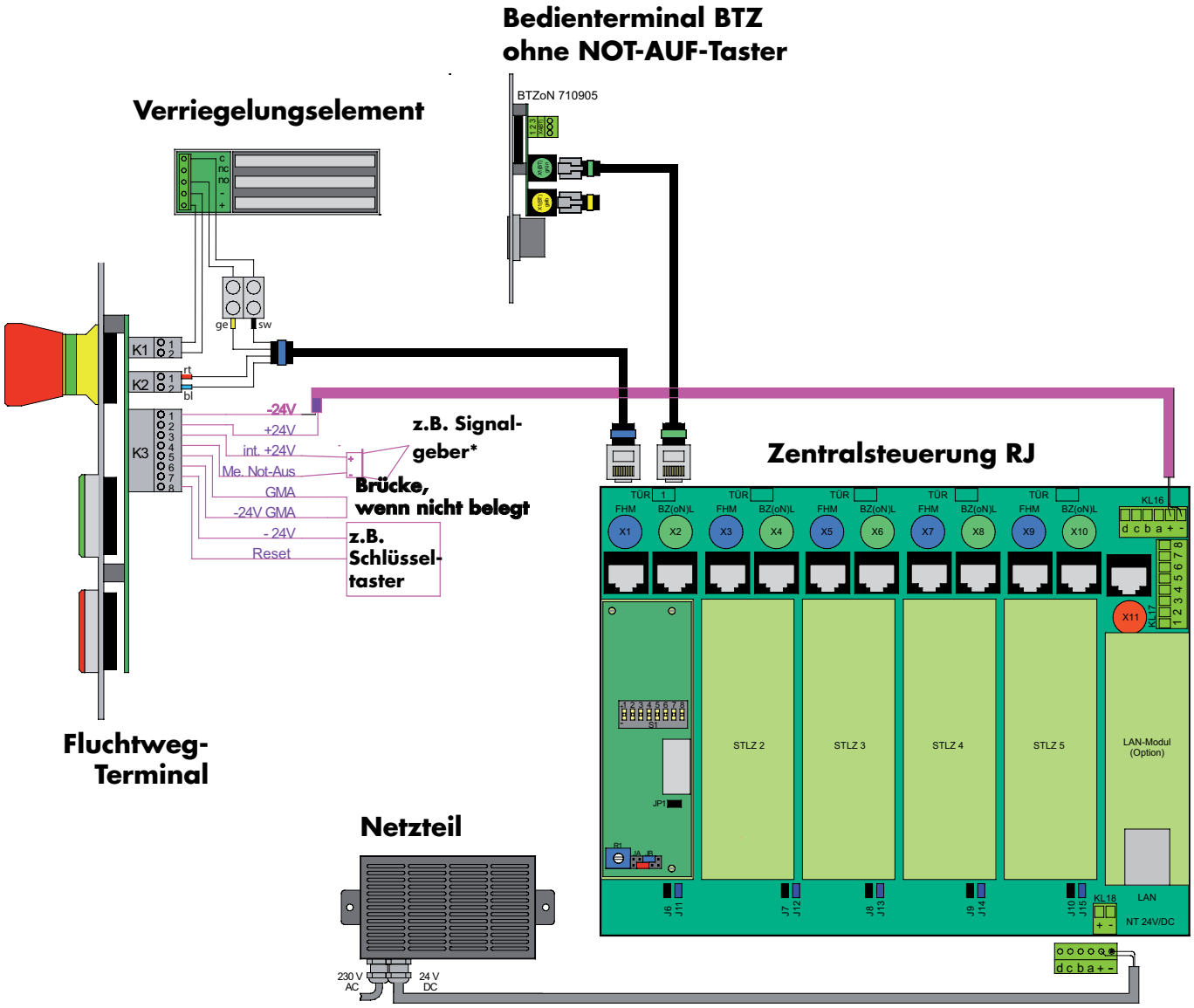

Verbindungskabel zum Verriegelungselement - blaue Markierung

Verbindungskabel zum Bedienterminal BTZ - grüne Markierung

Verbindungskabel Bedienelement BZT/BT3 - gelbe Markierung

Verbindungskabel Netzteil / Zentralsteuerung RJ

Bauseitiges Kabel, 2x0,75 mm²

Erklärungen zu den Anschlußmöglichkeiten:

- Signalgeber*: Stromaufnahme bei Versorgung über das Fluchtweg-terminal max. 1,4 A (bei aktivierter Sirene)
- Schlüsseltaster: Es muß ein Schlüsseltaster mit Impuls-Schließerkontakt eingesetzt werden.

© DICTATOR Technik GmbH • Gutenbergstr. 9 • 86356 Neusäß • Deutschland
Tel. +49(0)821-24673-0 • Fax +49(0)821-24673-90 • Email info@dictator.de • 1066