Anschluß Verriegelungselemente

Flächenhaftmagnet

Der Anschluß der Verriegelungselemente erfolgt immer mit Hilfe des Anschlußkabels "blau". Angeschlossen werden immer der Rückmeldekontakt (NO und C) sowie die 24VDC-Stromversorgung (ACHTUNG: wenn erforderlich, Jumper des Magneten in die korrekte Position für 24 VDC bringen!).

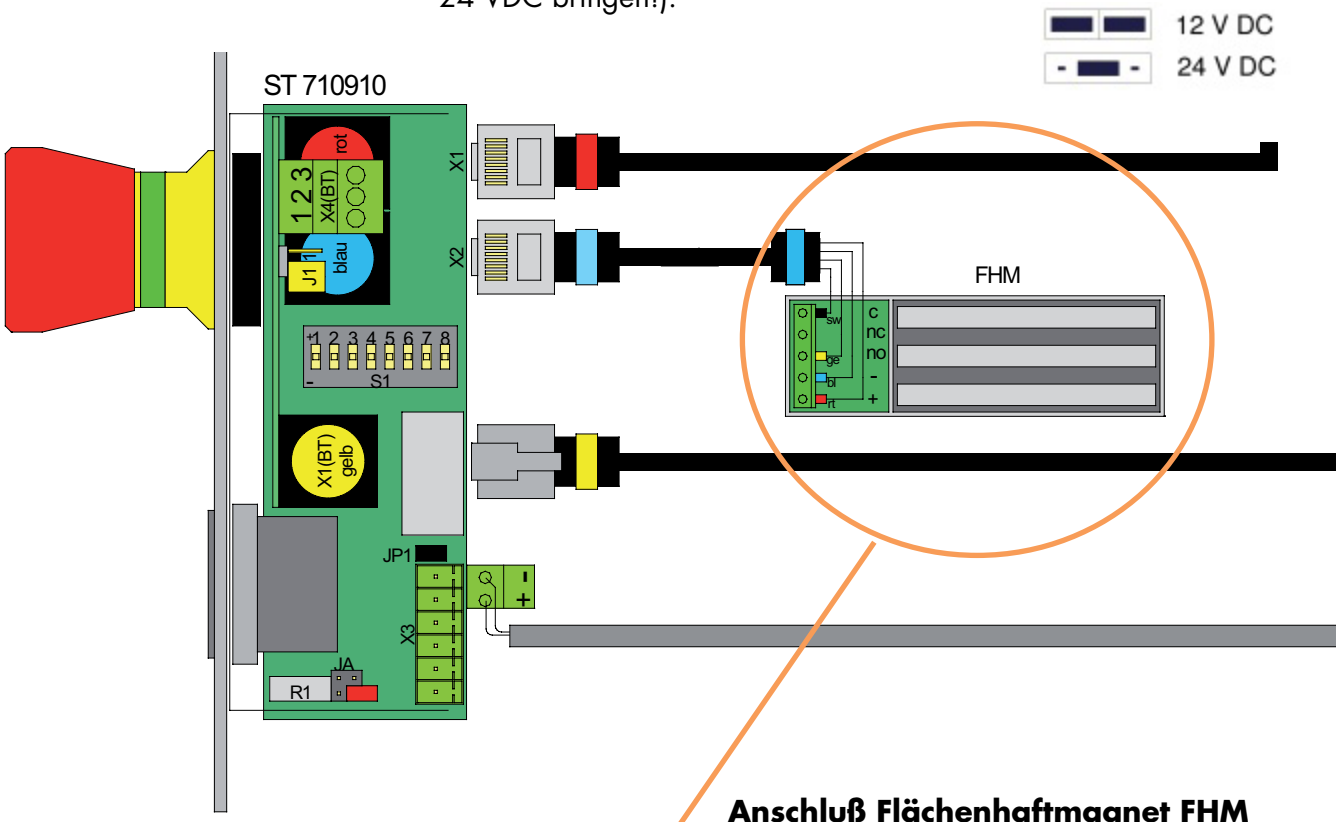

Anschluß Flächenhaftmagnet FHM (immer mit Rückmeldekontakt!!) mit Hilfe des Anschlußkabels blau

Ader schwarz:	**C**
Ader gelb:	**NO**
Ader blau:	**-**
Ader rot:	**+**

Anschlußkabel blau
Ende mit freien Litzen

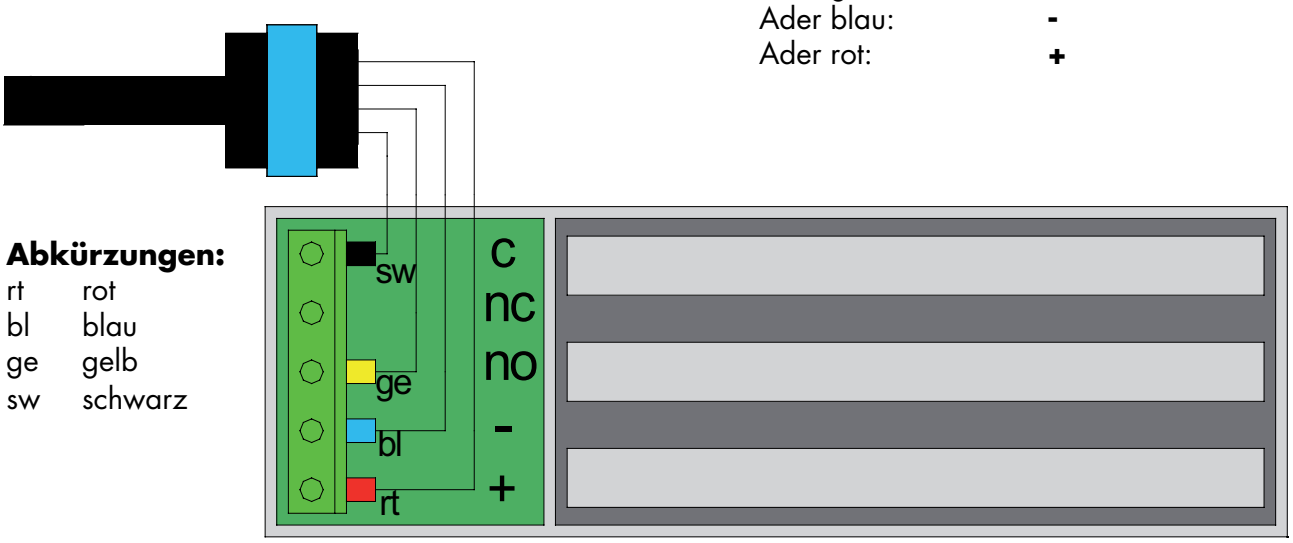

Abkürzungen:

rt	rot
bl	blau
ge	gelb
sw	schwarz

Anschluß Verriegelungselemente - Fortsetzung

Doppel-Flächenhaft-magnete FH300-2K und FH550-2K

Der Anschluß der Verriegelungselemente erfolgt immer mit Hilfe des Anschlußkabels "blau".

Bei den Doppelhaftmagneten FH300-2K und FH550-2K wird die 24VDC-Stromversorgung parallel an den Klemmen + und - beider Magnete angeschlossen.

Der Rückmeldekontakt wird über beide Magnete in Reihe angeschlossen. Hierfür wird eine zusätzliche bauseitige Leitung (0,75 mm²) benötigt.

(ACHTUNG: wenn erforderlich, Jumper des Magneten in die korrekte Position für 24 VDC bringen!).

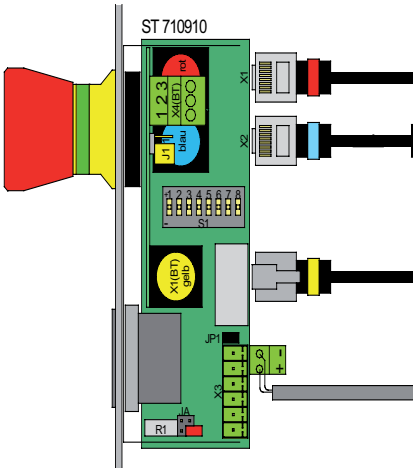

Anschluß Flächenhaftmagnet FHM (immer mit Rückmeldekontakt!!) mit Hilfe des Anschlußkabels blau

Ader schwarz:	**C** (Magnet 1)
Ader gelb:	**NO** (Magnet 2)
Ader blau:	**-**
Ader rot:	**+**
Ader violett:	**von NO** (Magnet 1) **zu C** (Magnet 2) (bauseitige Leitung 0,75 mm²)

Magnet 1 **Magnet 2**

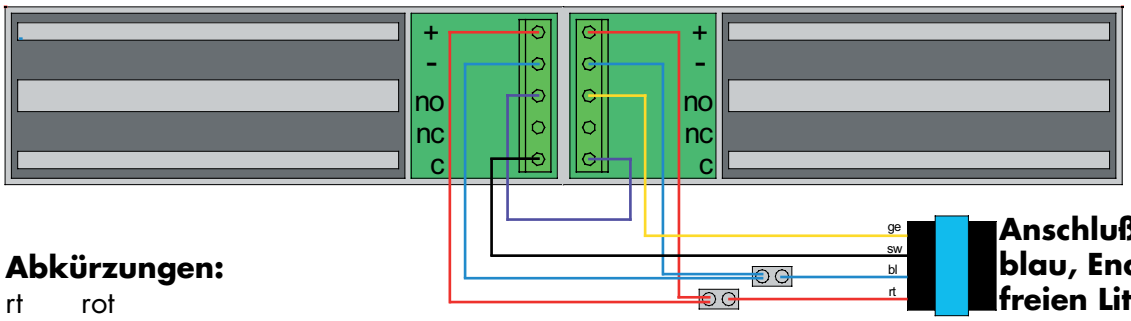

Anschlußkabel blau, Ende mit freien Litzen

Abkürzungen:

rt	rot
bl	blau
ge	gelb
sw	schwarz

© DICTATOR TECHNIK GMBH • Gutenbergstr. 9 • 86356 Neusäß • Deutschland
Tel. (0821)24673-0 • Fax (0821)24673-90 • E-Mail info@dictator.de • 260816

Anschluß Verriegelungselemente - Fortsetzung

Elektro-Türöffner Roureg 3 (Bestell-Nr. 041780)

Der Anschluß der Verriegelungselemente erfolgt immer mit Hilfe des Anschlußkabels "blau".

Bei dem Elektro-Türöffner Roureg wird die 24VDC-Stromversorgung an die Klemmen 1 und 2 und der Rückmeldekontakt an die Klemmen 5 (NO) und 4 (C) angeschlossen.

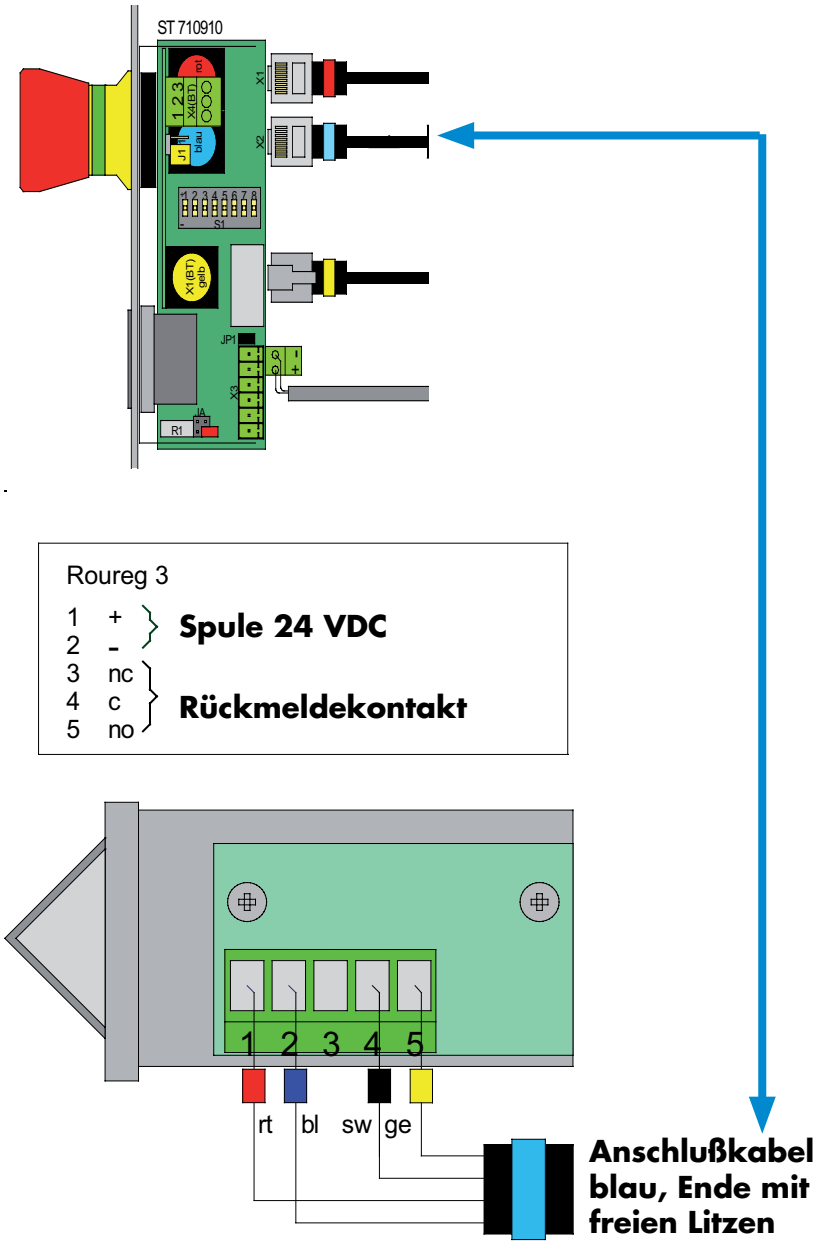

Abkürzungen:

rt	rot
bl	blau
ge	gelb
sw	schwarz

Anschluß Verriegelungselemente - Fortsetzung

Elektro-Türöffner für Fluchttüren (Bestell-Nr. AA332.80-F91)

Der Anschluß der Verriegelungselemente erfolgt immer mit Hilfe des Anschlußkabels "blau".

Bei dem Elektro-Türöffner für Fluchttüren wird die 24VDC-Stromversorgung an die Klemmen 1 und 2 und der Rückmeldekontakt an die Klemmen 4 (NO) und 5 (C) angeschlossen.

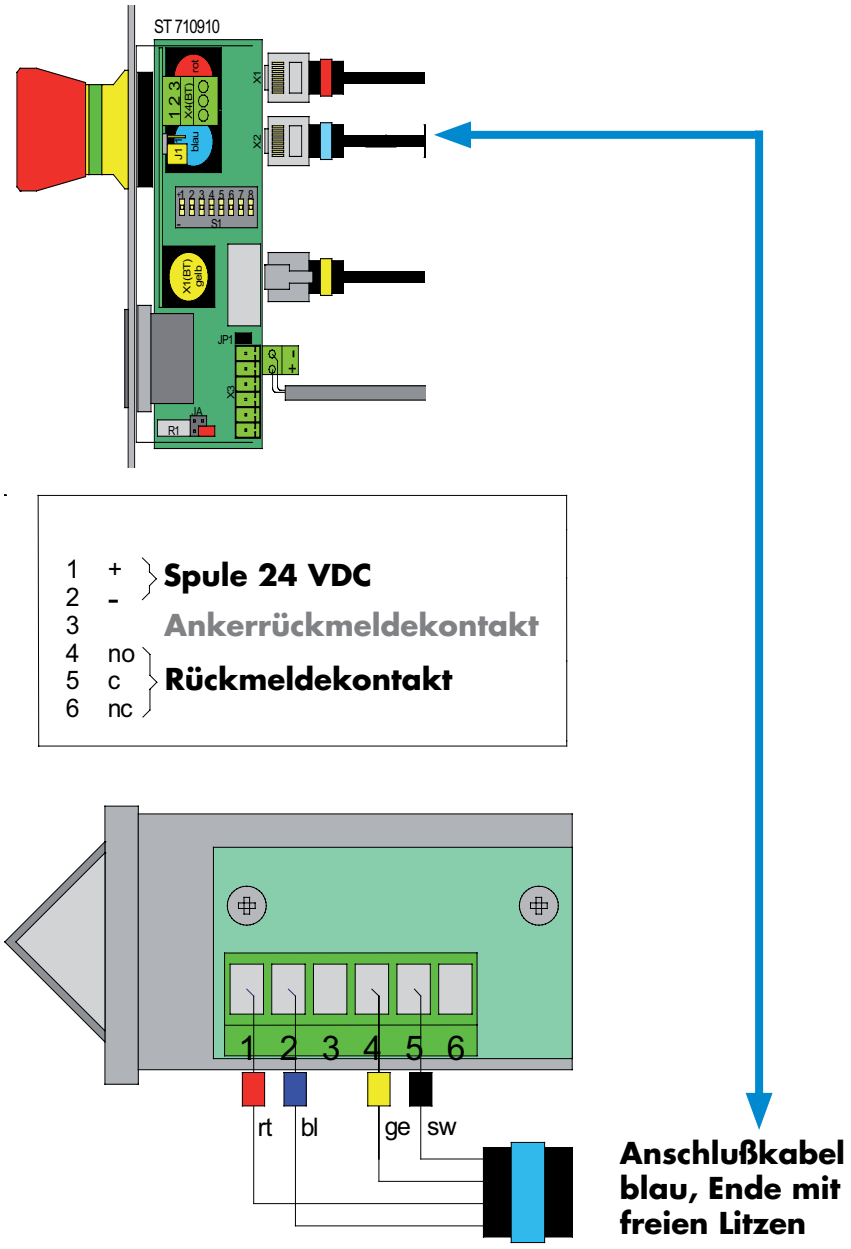

Abkürzungen:

rt	rot
bl	blau
ge	gelb
sw	schwarz

© DICTATOR TECHNIK GMBH • Gutenbergstr. 9 • 86356 Neusäß • Deutschland
Tel. (0821)24673-0 • Fax (0821)24673-90 • E-Mail info@dictator.de • 260816

Anschluß Verriegelungselemente - Fortsetzung

Elektro-Türöffner für Brandschutz-Fluchttüren (Bestell-Nr. AA331U80-F94 und -F95)

Der Anschluß der Verriegelungselemente erfolgt immer mit Hilfe des Anschlußkabels "blau".

Bei dem Elektro-Türöffner für Brandschutz-Fluchttüren wird die 24VDC-Stromversorgung an die Klemmen 1 und 2 und der Rückmeldekontakt an die Klemmen 4 (C) und 5 (NO) angeschlossen. Die Klemmen für den Ankerrückmeldekontakt werden nicht genutzt. Die werkseitige Brücke wird nicht entfernt.

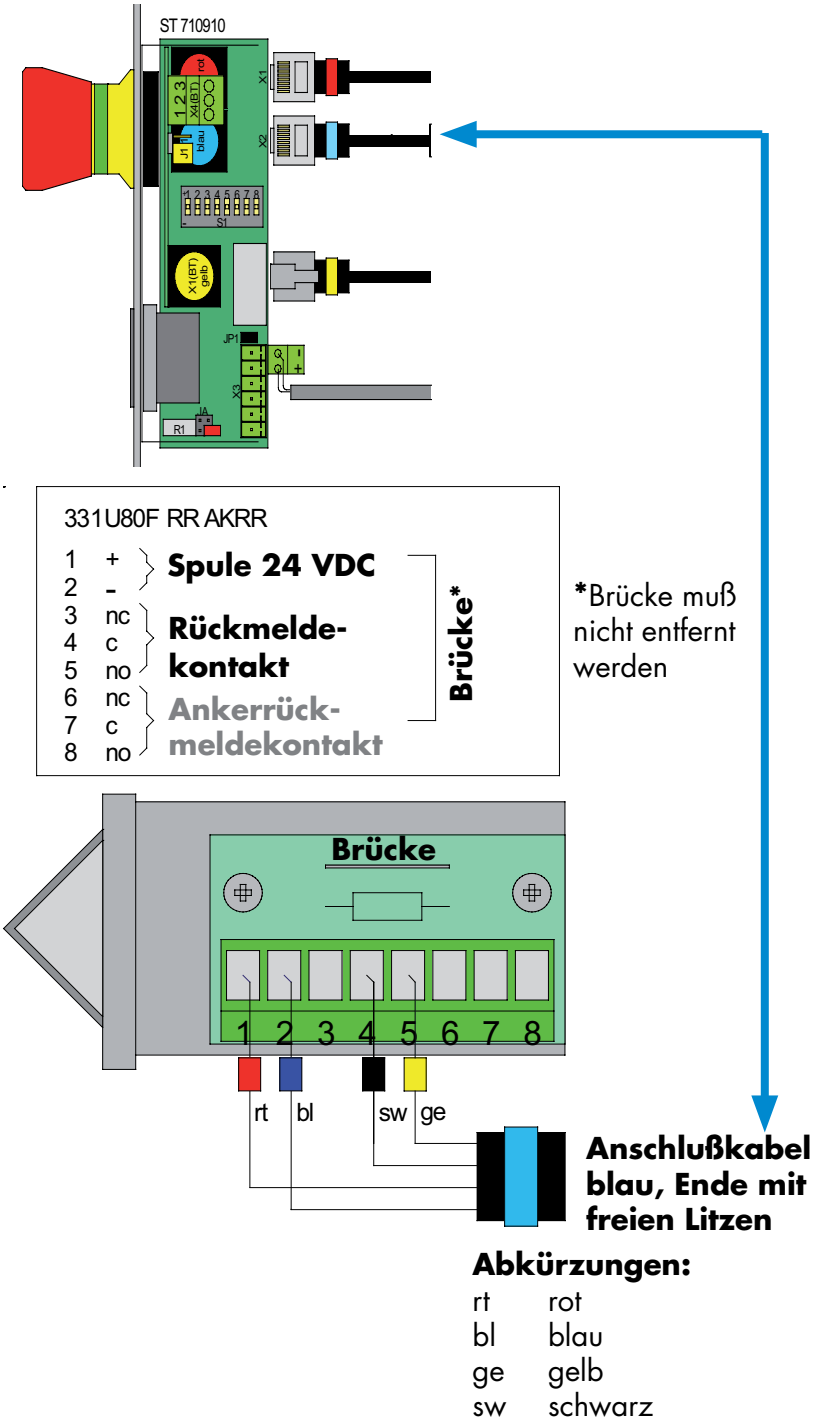

Abkürzungen:

rt	rot
bl	blau
ge	gelb
sw	schwarz

Anschluß Verriegelungselemente - Fortsetzung

Elektro-Türöffner für Pendeltüren (Typ 351URR)

Der Anschluß der Verriegelungselemente erfolgt immer mit Hilfe des Anschlußkabels "blau".

Bei dem Elektro-Türöffner für Pendeltüren wird die 24VDC-Stromversorgung an die Klemmen 2 und 4 und der Rückmeldekontakt an die Klemmen 7 (C) und 8 (NO) angeschlossen.
Die werkseitige Brücke zwischen den Klemmen 1/2 und dem Ankerrückmeldekontakt wird durchtrennt oder entfernt. Statt dessen muß eine Brücke zwischen den Klemmen 1 und 5 gesetzt werden.

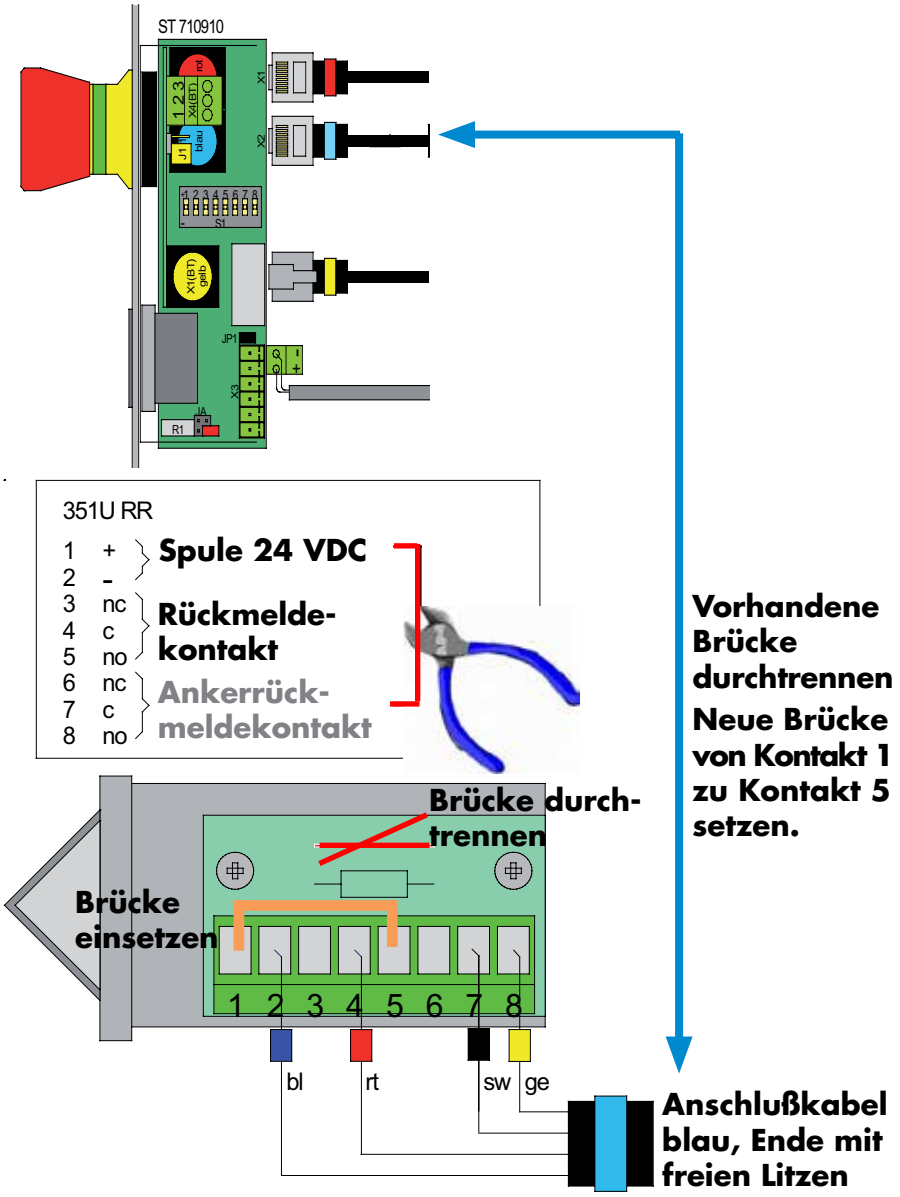

Abkürzungen:

rt	rot
bl	blau
ge	gelb
sw	schwarz

© DICTATOR TECHNIK GMBH • Gutenbergstr. 9 • 86356 Neusäß • Deutschland
Tel. (0821)24673-0 • Fax (0821)24673-90 • E-Mail info@dictator.de • 260816