Anschluß des Zeitmoduls mit Anzeige

Mit Hilfe des Zeitmoduls wird der Zugang zu Reinräumen (max. 6 Reinraumtüren) erst nach einer bestimmten, einstellbaren Zeit freigegeben. Dies erfolgt in Abhängigkeit von der erfolgten Schließung der zugeordneten "Schwarzraumtüren" (max. 6 Stück).

Der Anschluß des Zeitmoduls erfolgt immer nur in einer Zentralsteuerung RJ, selbst wenn in der Anlage 2 Zentralsteuerungen RJ eingesetzt werden.

Die Zeit wird in einem Countdown von 9 bis 0 in etwa gleichen Zeitabschnitten der Gesamtzeit im Display des Zeitmoduls angezeigt.

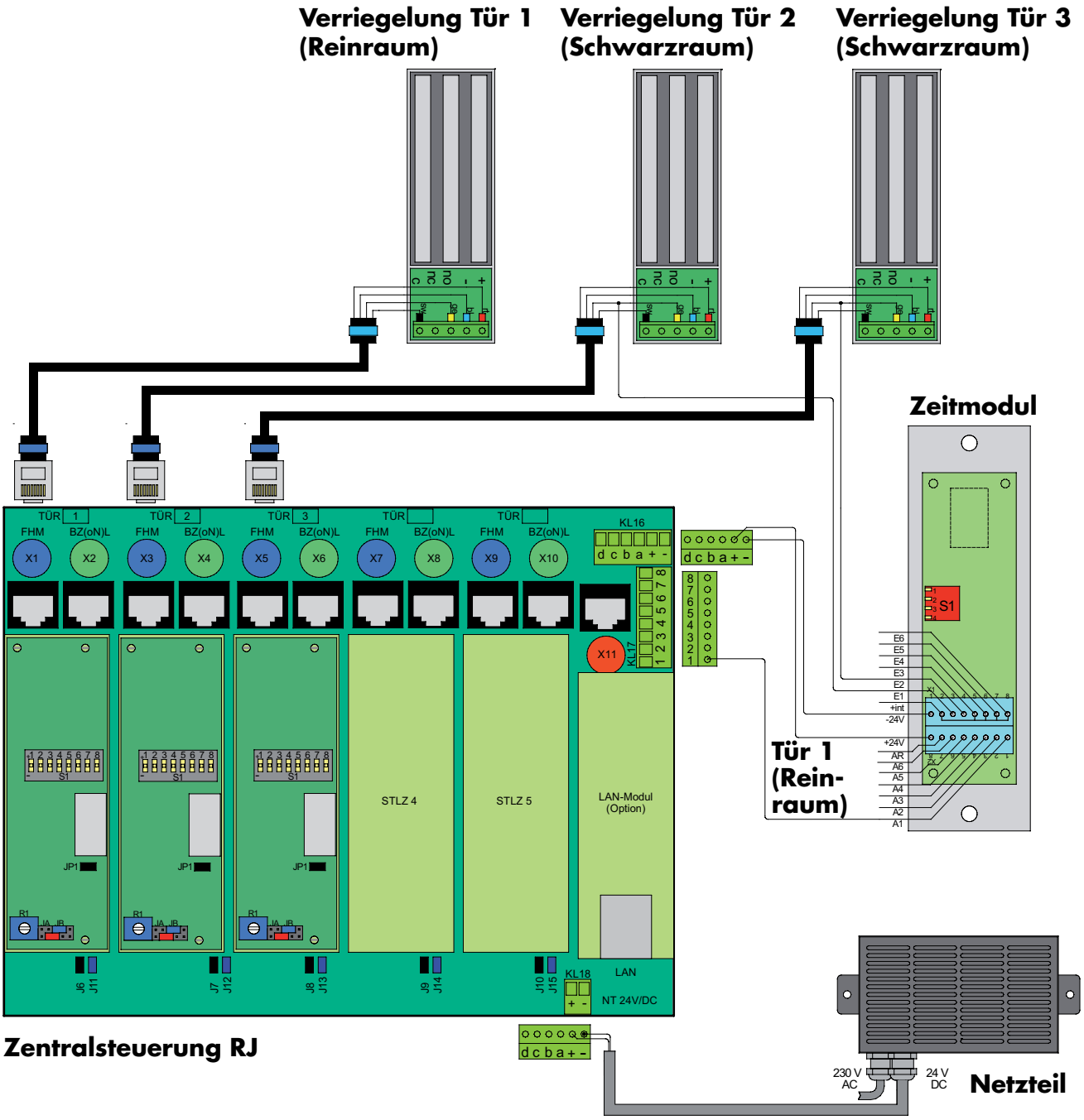

Anschluß des Zeitmoduls mit Anzeige - Fortsetzung

Beispiel auf der vorhergehenden Seite

Werden Tür 2 oder Tür 3 (Schwarzraumtüren) entsperrt bzw. geöffnet, wird Tür 1 (Reinraumtür) gesperrt.

Nach Schließen beider Schwarzraumtüren startet das Zeitmodul. Wird während dieser Zeit eine Schwarzraumtür geöffnet, startet die Funktion von Neuem. Erst nach Ablauf der eingestellten Zeit wird die Tür 1 (Reinraumtür) freigegeben - z.B. um so eine bestimmte Luftgüte/ Temperatur im Reinraum zu erreichen.

Anschluß Schwarzraumtüren - Klemmleiste X1

Als Schwarzraumtür definierte Türen werden immer an den Eingängen E1 - E6 angeschlossen. Werkseitig sind alle Eingänge E1 - E6 mit X1 Klemme 2 durch eine Brücke verbunden. Diese Brücke muß bei den genutzten Eingängen getrennt werden. Bei allen nicht genutzten Eingängen muß jedoch die Brücke zu X1 Klemme 2 ("+int") bleiben, da die Zeitschaltung erst anläuft, wenn alle Schwarzraumtüren bzw. Eingänge geschlossen sind.

Anschluß Reinraumtür - Klemmleiste X2

Die von den Schwarzraumtüren abhängige(n) Reinraumtür(en) werden an den Klemmen A1 - A6 der Klemmleiste X2 angeschlossen. Nicht benötigte Ausgänge bleiben frei!

Der Ausgang AR kann zur Ansteuerung eines zusätzlichen 24V-Relais (max. 50 mA) genutzt werden. Er schaltet nach GND.

Einstellung der Zeit

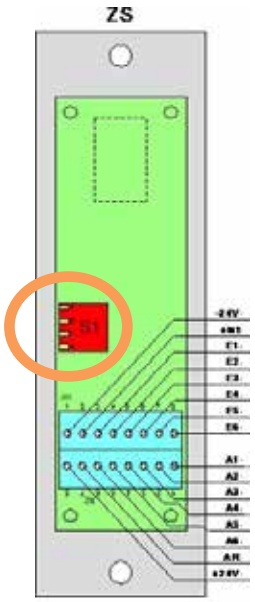

Standardmäßig sind folgende 15 Zeiten im EEPROM vorprogrammiert. Sie werden am DIP-Schalter S1 eingestellt:

Stellung	1	2	3	4	Zeit	
	off	off	off	off	15s	(Lieferzustand)
	on	off	off	off	20s	
	off	**on**	off	off	25s	
	on	**on**	off	off	30s	
	off	off	**on**	off	35s	
	on	off	**on**	off	40s	
	off	**on**	**on**	off	50s	
	on	**on**	**on**	off	60s	
	off	off	off	**on**	120s	
	on	off	off	**on**	180s	
	off	**on**	off	**on**	240s	
	on	**on**	off	**on**	300s	
	off	off	**on**	**on**	420s	
	on	off	**on**	**on**	540s	
	off	**on**	**on**	**on**	660s	
	on	**on**	**on**	**on**	0s	(Zeitsteuerung außer Betrieb, LED-Anzeige "n“)

© DICTATOR Technik GmbH • Gutenbergstr. 9 • 86356 Neusäß • Deutschland
Tel. +49(0)821-24673-0 • Fax +49(0)821-24673-90 • Email info@dictator.de • 1066