Montageanleitung

Flächenhaftmagnet

Unterputzmontage (uP)

FH300U35K, Art. Nr. 040284SET

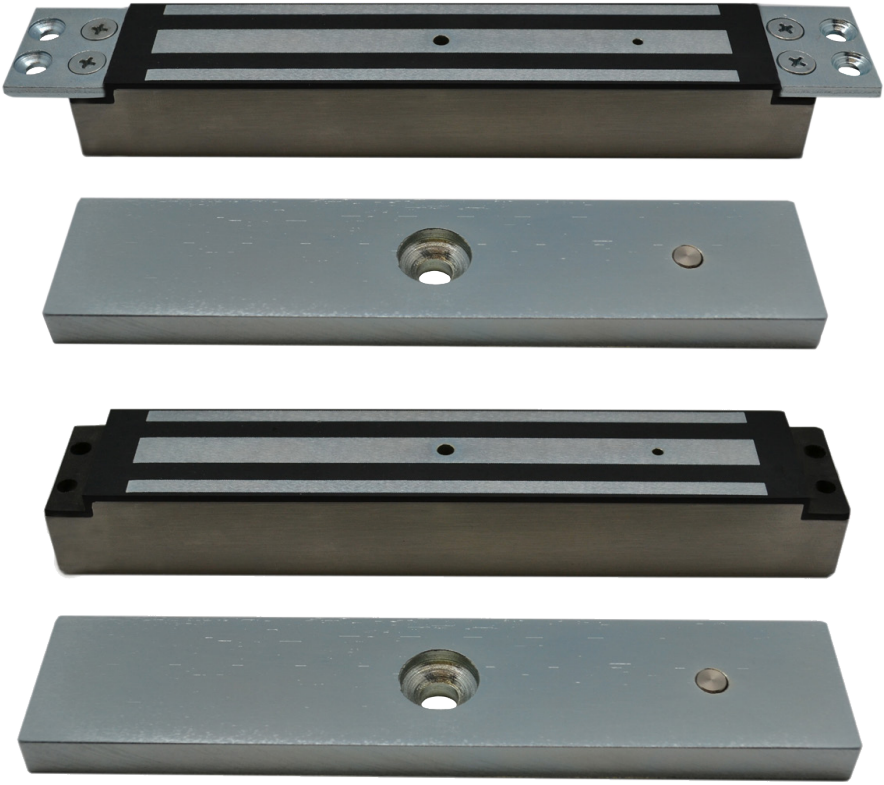

DICTATOR

1. TECHNISCHE DATEN

	FH300U35K (Unterputzmontage)
Haftkraft	2000 N
Betriebsart	Ruhestrom (bestromt verriegelt)
Versorgungsspannung (+/-10 %)	12 / 24 V DC
Stromverbrauch	480 / 240 mA
Hallkontakt	Umschaltkontakt(e) (Wechsler/Schließer/Öffner)
Schaltspannung	24 VDC / 2 A
Remanenz	0 N
IP-Schutzklasse	IP 54
Betriebstemperatur	-15 bis +55 °C
Abmessung (b x h x t)	Magnet ohne Montageplatten: 195 x 35,5 x 27 mm Magnet mit Montageplatten: 228 x 35,5 x 27 mm Gegenplatte: 180 x 38 x 11 mm
Bruttogewicht	1,8 kg

2. MONTAGE

1. Die Lage des Flächenhaftmagnets auf der Türzarge festlegen und dabei darauf achten, dass die Gegenplatte genau gegenüber auf dem Türblatt positioniert werden kann. Bei geschlossener Tür müssen der Flächenhaftmagnet und die Gegenplatte einander gegenüber liegen und sich vollflächig berühren.

2. Den Flächenhaftmagnet in die Aussparung auf der Zarge einsetzen:
   - Vandalensichere Montage mit Gewindeeinsatz
     (keine Befestigungsschraube sichtbar)
   - Standardmontage mit Montageplatten

3. Die Gegenplatte auf dem Türblatt befestigen.

Achtung!
Unbedingt die Gummi-Unterlagsscheibe und die Metall-Unterlagsscheibe hinter der Gegenplatte anbringen sowie die beiden Stifte verwenden. So kann die Gegenplatte für eine optimale Ausrichtung noch leicht bewegt werden.

4. Überprüfen, ob der Flächenhaftmagnet und die Gegenplatte in ihrer Gesamtheit über die ganze Kontaktfläche gut anliegen. Andernfalls muss die Montage so korrigiert werden, dass die beiden Teile perfekt aneinander anliegen.

5. Spannung einschalten und prüfen, ob das System korrekt funktioniert.

3. BEFESTIGUNG DER GEGENPLATTE

Durchgehend verschraubt

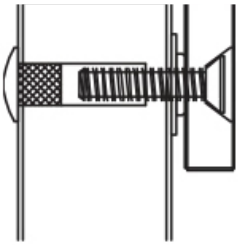

Ein 8-mm-Loch durch die Tür bohren. Dieses auf der Seite des Gewindeeinsatzes bis zu einer Tiefe von 35 mm auf 12 mm erweitern.

Angeschraubt

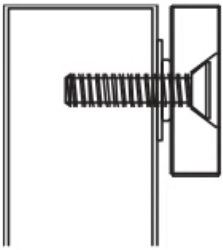

Ein 6.8-mm-Loch auf der Seite der Gegenplatte bohren. Innengewinde von M8x1.25 schneiden.

Unbedingt die Gummi-Unterlagsscheibe, die Metall-Unterlagsscheibe und die beiden Stifte auf der Rückseite der Gegenplatte verwenden. Für eine optimale Ausrichtung sollte die Gegenplatte noch leicht bewegt werden können.

4. MONTAGEZEICHNUNG

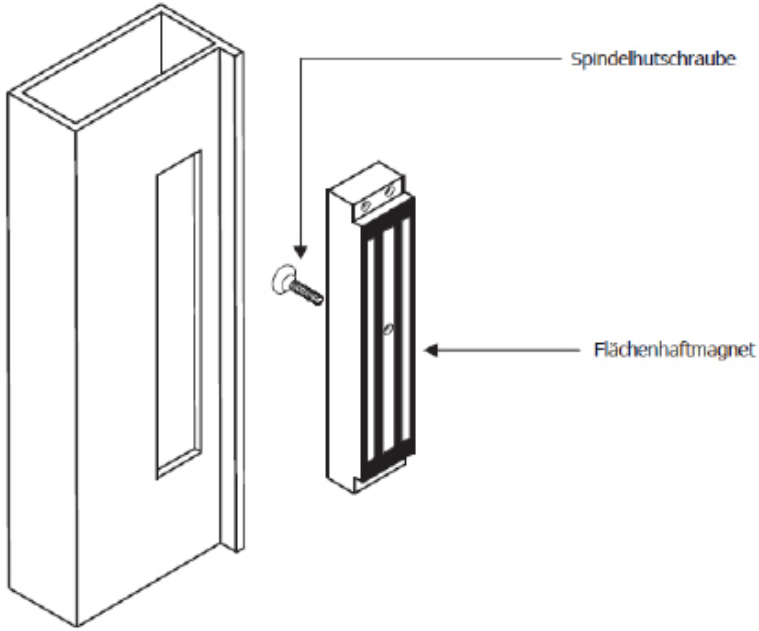

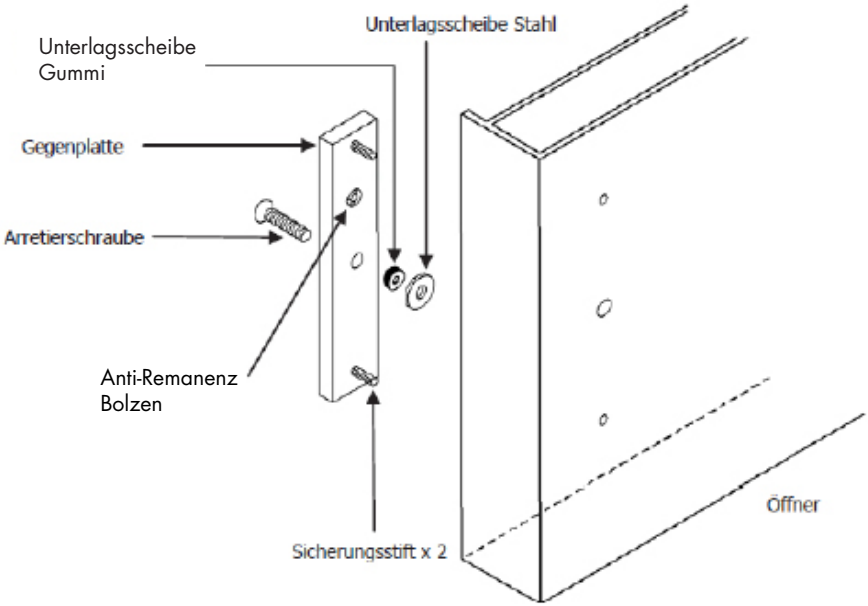

5. ANSCHLUSS

WICHTIG: Bei Verwendung der Magnete mit der DICTATOR Schleusensteuerung muß die Versorgungsspannung immer auf 24 VDC eingestellt werden - siehe rechte Abbildung!!!

Achtung !

Richtige Einstellung der Jumper vor dem Anschluss des Magneten an die Stromversorgung prüfen! Bei falschem Anschluss, Betriebsspannung oder Jumpereinstellung entfällt die Garantieleistung! Es kann am Magneten nicht reparierbarer Schaden entstehen.

12 VDC
Beide Steckbrücken sind eingesetzt:

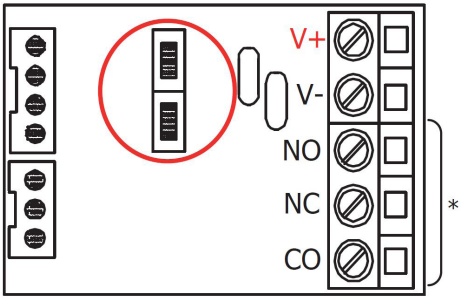

24 VDC
Eine einzige Steckbrücke in der Mitte:

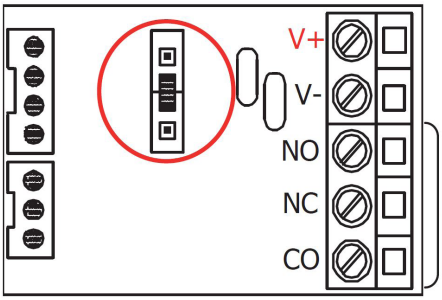

*Hallsensor

6. ABMESSUNGEN

Magnet ohne Montageplatten

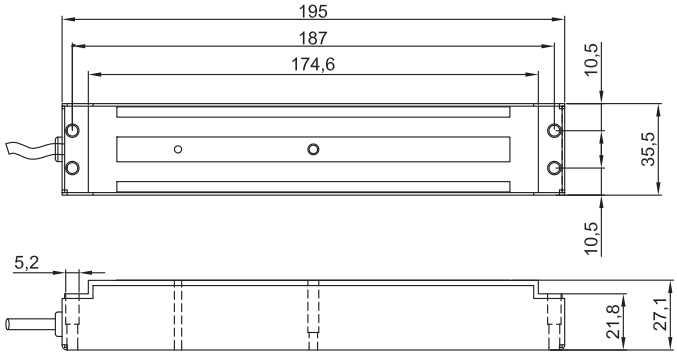

Magnet mit Montageplatten

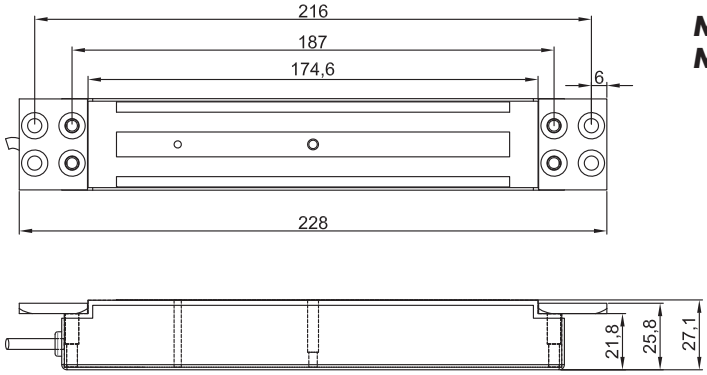

Gegenplatte

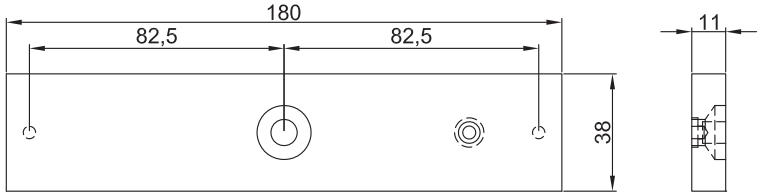

Die Installation, der Anschluss und die Inbetriebnahme des Magneten darf nur von einem qualifizierten Elektroinstallateur durchgeführt werden. Wenn Sie Zweifel bei der Verwendung oder Bedienung haben, wenden Sie sich bitte an die Technische Kundenberatung der Firma DICTATOR.